TOYOTOMI

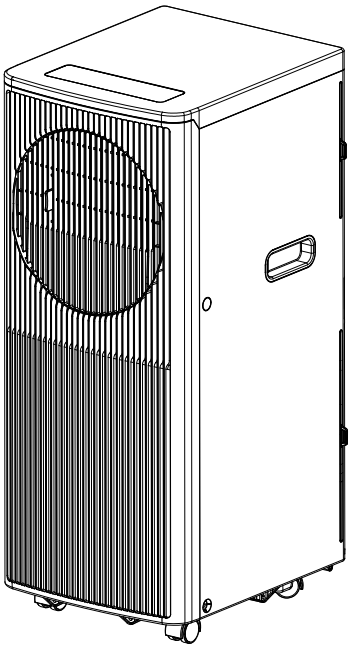

LOCAL AIR CONDITIONER
CLIMATISEURS LOCAUX
LOKALE KLIMAGERÄTE
LOKALE AIRCONDITIONERS
AIRES ACONDICIONADOS LOCALES
CONDIZIONATORI D'AIRA LOCALI

Models: TAD-2320
TAD-2326 HP
TAD-2335 HP

OPERATING MANUAL	ENGLISH	P. 2
MANUEL D'UTILISATION	FRANÇAIS	P.18
BEDIENUNGSANLEITUNG	DEUTSCH	P.34
GEBRUIKSAANWIJZING	NEDERLANDS	P.50
MANUAL DE INSTRUCCIONES	ESPAÑOL	P.66
MANUALE DI ISTRUZIONI	ITALIANO	P.82

Contents

1. Safety Awareness .....

2. Name of Parts .....

3. Accessories .....

4. Appearance and Function of Control Panel .....

5. Appearance and Function of Remote Control .....

6. Operation Introduction .....

7. Installation Explanations .....

8. Maintenance Explanations .....

9. Troubleshooting .....

10. For Authorised Service Personnel Only .....

1. SAFETY AWARENESS

1.1 General Information

This chapter contains important safety, regulatory, and compliance information for the portable air conditioner.

⚠ IMPORTANT

Read this manual carefully before installing or operating the appliance. Keep this manual for future reference, servicing, and warranty purposes.

The appliance is intended for indoor domestic use only.

1.2 Intended Use

1.2.1 This appliance is designed exclusively for cooling and/or heating (if applicable) indoor air in domestic environments.

1.2.2 The appliance shall not be used:

- Outdoors.
- In bathrooms, laundry rooms, or wet environments.
- For industrial, commercial, or professional purposes.
- For preservation of food, animals, plants, precision equipment, art, or medicines.

1.3 General Safety Instructions

1.3.1 The appliance shall be installed, operated, and stored in accordance with this manual and national regulations.

1.3.2 Do not cover the appliance or obstruct air inlets or outlets.

1.3.3 Do not insert fingers, tools, or other objects into the air outlet or inlet.

1.3.4 Do not operate the appliance if it has been dropped, damaged, or is malfunctioning.

1.3.5 Disconnect the appliance from the power supply before cleaning, servicing, or moving it.

1.3.6 In the event of abnormal operation (noise, smell, smoke), switch off the appliance immediately and disconnect the power supply.

1.4 Safety of Children and Vulnerable Persons

1.4.1 This appliance may be used by children aged 8 years and above, and by persons with reduced physical, sensory, or mental capabilities, or lack of experience and knowledge, provided they have been given supervision or instruction concerning safe use and understand the hazards involved.

1.4.2 Children shall not play with the appliance.

1.4.3 Cleaning and user maintenance shall not be carried out by children without supervision.

1.4.4 Keep packaging materials out of reach of children.

1.5 Electrical Safety

1.5.1 The appliance shall be connected only to a 220–240 V~, 50 Hz, single-phase power supply.

1.5.2 The electrical installation shall comply with national wiring regulations.

1.5.3 Do not use extension cords, adapters, or multi-socket outlets.

1.5.4 Do not operate the appliance with wet hands or in wet environments.

1.5.5 Do not pull, deform, modify, or immerse the power supply cord in water.

1.5.6 Do not operate or stop the appliance by inserting or removing the power plug.

1.5.7 Ensure the plug is fully inserted and free from dust.
1.5.8 If the power supply cord is damaged, it shall be replaced by the manufacturer, its service agent, or similarly qualified persons to avoid a hazard.
1.5.9 Fuse type: T 250 V AC, 2 A or 3.15 A (model dependent).

1.6 Installation and Operating Conditions

1.6.1 Place the appliance on a stable, flat, and level surface.
1.6.2 Maintain a minimum clearance of 30 cm from walls and other objects.
1.6.3 Do not operate the appliance:
- Near open flames or ignition sources.
- Near gas appliances or electric heaters.
- In areas exposed to direct sunlight for prolonged periods.
- In areas where oil, chemicals, or water may splash.

1.6.4 Do not tilt or operate the appliance on its side or upside down.
1.6.5 Remove drain water before moving the appliance.

1.7 Refrigerant Safety – R290 (Propane)

⚠ WARNING – FLAMMABLE REFRIGERANT

1.7.1 This appliance contains R290 (propane), a flammable refrigerant.
1.7.2 The refrigerant circuit is sealed. Do not puncture, crush, or burn the appliance.
1.7.3 Be aware that refrigerants may be odourless.
1.7.4 Do not use any means to accelerate the defrosting process or to clean the appliance other than those recommended by the manufacturer.
1.7.5 The appliance shall be stored in a room without continuously operating ignition sources, such as:
- Open flames
- Operating gas appliances
- Electric heaters

1.7.6 The appliance shall be stored and operated in a well-ventilated area.
1.7.7 The appliance shall be stored in such a way as to prevent mechanical damage.
1.7.8 Ducts, hoses, or other air conduits connected to the appliance shall not contain any potential ignition source.

1.8 Refrigerant Charge and Minimum Room Size

1.8.1 The appliance contains R290 (propane) refrigerant in the following quantities:
- TAD-2320: 80 g
- TAD-2326 HP: 140 g
- TAD-2335 HP: 175 g

(Refer to the rating label on the rear of the appliance.)
1.8.2 The appliance shall be installed, operated, and stored in a room with a minimum floor area (Amin) calculated in accordance with EN 60335-2-40, based on the refrigerant charge and appliance configuration.
1.8.3 Minimum room area (Amin):

Model	Refrigerant charge	Minimum room area (Amin)
TAD-2320	80 g	4 m²
TAD-2326 HP	140 g	12 m²
TAD-2335 HP	175 g	15 m²

1.8.4 Do not install, operate, or store the appliance in rooms smaller than the specified minimum floor area.

1.9 Servicing and Repairs

1.9.1 Servicing shall be performed only as recommended by the manufacturer.

1.9.2 Any person working on or accessing the refrigerant circuit shall hold a valid certificate from an industry-recognized assessment authority for handling flammable refrigerants.

1.9.3 Maintenance and repairs requiring assistance from other skilled personnel shall be carried out under the supervision of a person competent in the use of flammable refrigerants.

1.9.4 Repairs carried out by unqualified persons may be dangerous and shall be avoided.

1.10 Symbols Used on the Appliance

1.10.1 The following symbols may appear on the appliance or packaging:

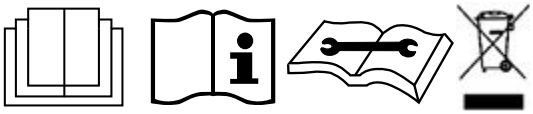

- Appliance contains flammable refrigerant (R290)
- Read the user manual before installation and use
- Read service instructions before repair
- Disposal and Environmental Protection (WEEE)

1.11 Radio Equipment (Wi-Fi)

1.11.1 This appliance contains radio equipment operating in the 2.4 GHz frequency band.

1.11.2 Radio characteristics:

- Wi-Fi operating frequency: 2412–2472 MHz
- Maximum transmitted power: ≤ 20 dBm

1.11.3 The radio equipment complies with the requirements of Directive 2014/53/EU (Radio Equipment Directive).

1.12 Regulatory Compliance

1.12.1 The manufacturer declares that this appliance complies with the essential requirements of the following EU legislation:

- Low Voltage Directive (LVD) 2014/35/EU
- Electromagnetic Compatibility Directive (EMC) 2014/30/EU
- Radio Equipment Directive (RED) 2014/53/EU
- RoHS Directive 2011/65/EU
- Applicable Ecodesign and Energy Labelling Regulations

1.12.2 The full EU Declaration of Conformity is available from the manufacturer or authorized representative upon request, or via the manufacturer's official website (www.toyotomi.eu) or customer support contact.

1.13 Disposal and Environmental Protection (WEEE)

1.13.1 This product shall not be disposed of with household waste.

1.13.2 Dispose of the appliance through designated collection and recycling systems in accordance with local regulations.

1.13.3 Proper disposal helps prevent negative effects on the environment and human health and promotes sustainable reuse of materials.

2. Name of Parts

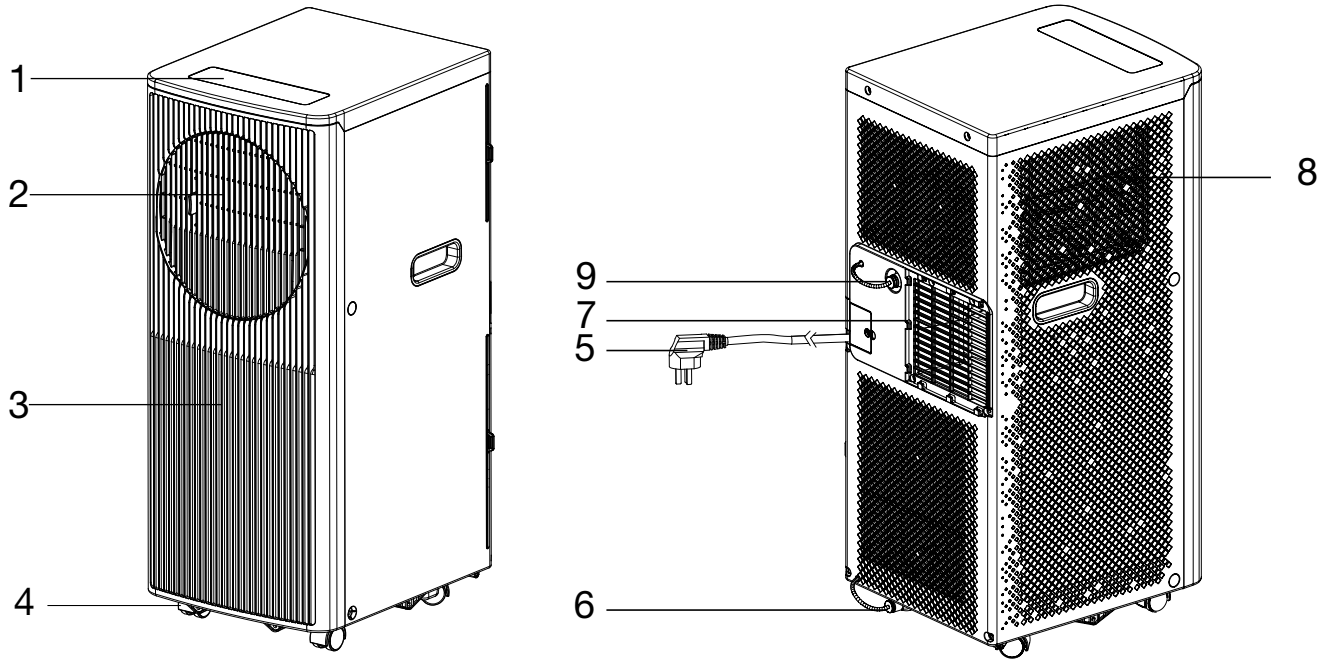

1	Control panel	6	Rubber drain plug
2	Louver	7	Air outlet
3	Front panel	8	Air inlet
4	Castor	9	Rubber drain plug
5	Power cord		

3. Accessories

Part	Description	Quantity
	Exhaust hose	1
	Window Connector	1
	Housing adaptor	1
	Remote Controller	1
	Window Kit	1
	Dowel	2
	Water pipe	1
	Batteries	2

After unpacking, please check whether the above-mentioned accessories are included, and check their purposes in the installation introduction in this manual.

4. Appearance and Function of Control Panel

TAD-2320 / TAD-2326 HP / TAD-2335 HP

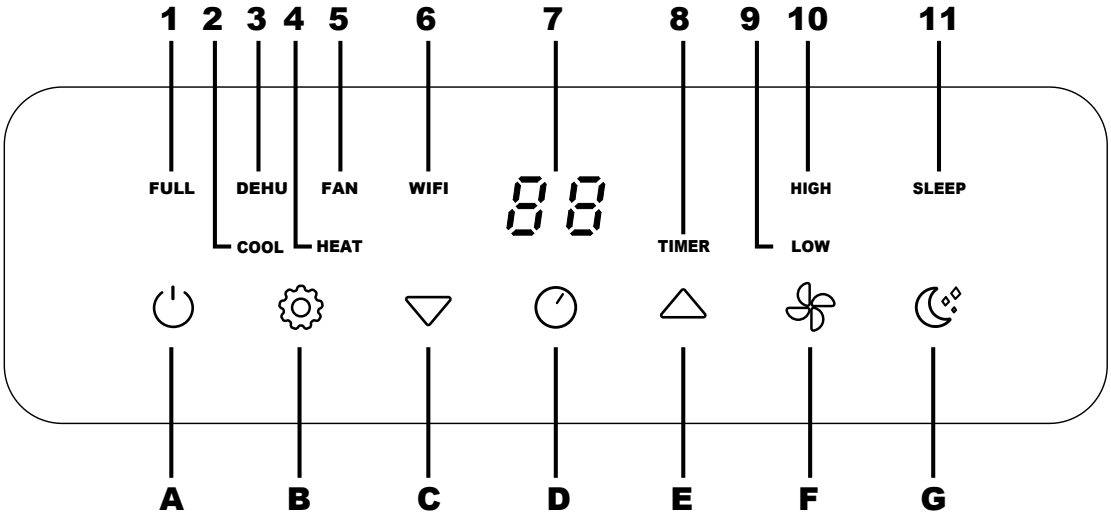

A	Power on/off	1	Water full
B	Operation mode	2	Cooling
C	Temperature down	3	Dehumidifying
D	Timer on/off	4	Heat (Only for heat pump models (HP))
E	Temperature up	5	Fan
F	Fan speed	6	WIFI
G	Sleep mode	7	Display panel
		8	Timer
		9	Low fan speed
		10	High fan speed
		11	Sleep

5. Appearance and Function of Remote Control

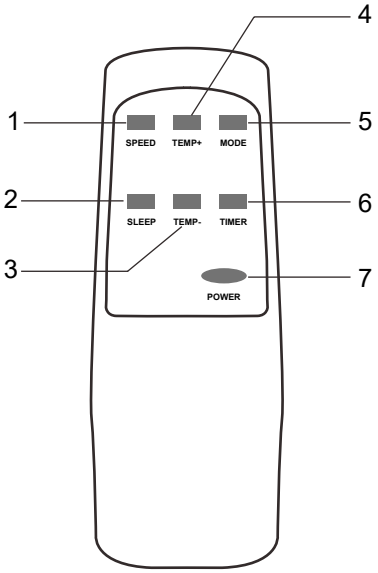

1	Fan speed
2	Sleep mode
3	Temperature down
4	Temperature up
5	Operation MODE
6	Timer on/off
7	Power on/off

6. Operation Introduction

Before starting operations in this section:
1) Find a place where there is power supply nearby.
2) As shown in Fig.2 and Fig.3, install the exhaust hose,and adjust the window position well.

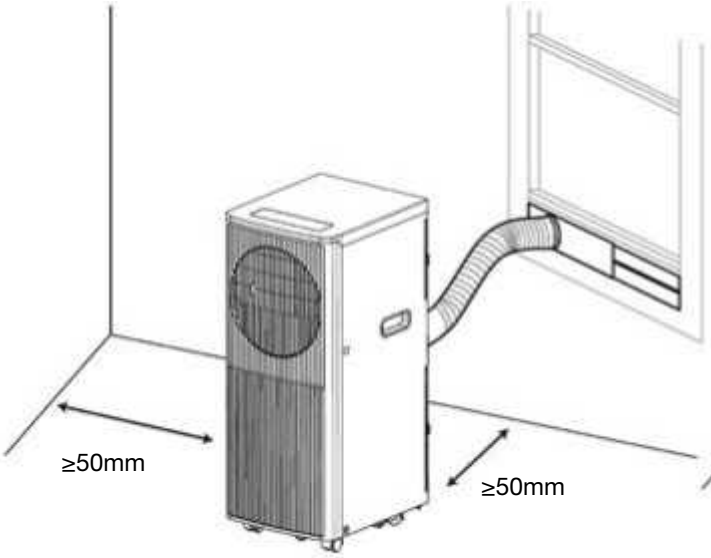

Fig. 2

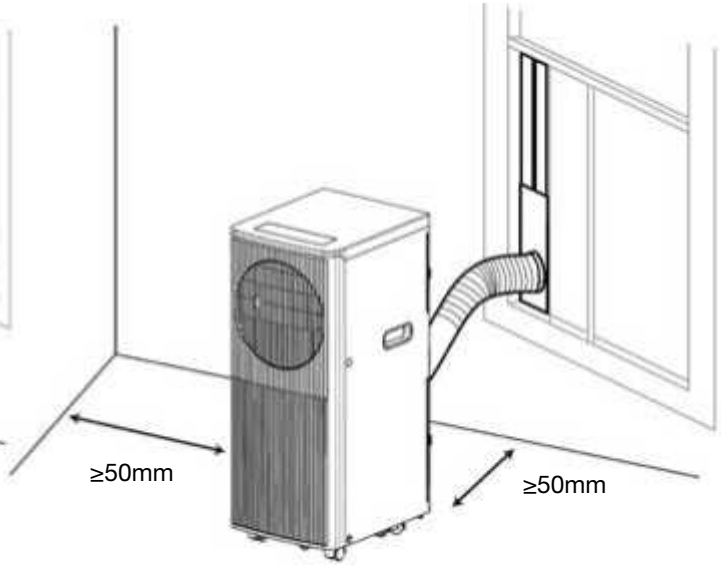

Fig. 3

3) As shown in Fig.9, connect drain hose well (only for using heating model);
4) Insert the power cord into an grounded AC220~240V/50Hz socket;
5) Press the POWER button to turn on the air-conditioner.

Before using Notice:
1. Operation temperature range

	Maximum cooling	Minimum cooling
DB/WB(°C)	35/24	18/12

	Maximum heating	Minimum heating
DB/WB(°C)	27/---	7/---

Check up whether the exhaust hose has been mounted properly. Cautions for cooling and dehumidifying operations:

- When using functions on cooling and dehumidifying, keep an interval of at least 3 minutes between each POWER. Power supply meets the requirements. The socket is for AC use. Do not share one socket with other appliances. Power supply is AC220-240V , 50Hz.

2. Cooling operation
Press the "Mode" button till the "Cool" icon appears.
Press the "▲" or "▼" button to select a desired room temperature. (16 °C-31 °C). Press the "Fan Speed" button to select wind speed.

3. Dehumidifying operation
Press the "Mode" button till the "Dehumidify" icon appears.
Automatically set the selected temperature to current room temperature minus 2 °C.(16 °C-31 °C) Automatically set the fan motor to LOW wind speed.

4. Fan operation
Press the "Mode" button till the "Fan" icon appears. Press the "Fan Speed" button to select wind speed.

5. Heating operation TAD-2326 HP / TAD-2335 HP
Press the "Mode" button till the "Heat" icon appears. Press the "▲" or " ▼" button to select desired room temperature. (16 °C-31 °C)
Press the "Fan Speed" button to select wind speed.

6. Timer operation
TimerON setting:
When the air-conditioner is OFF, press the "Timer" button and select desired ON time through the temperature and time setting buttons.
"Preset ON Time" is displayed on the operation panel. ON time can be regulated at any time in 0-24hours.
Press the "Timer" button again to confirm, Timer indicator turns on.
To deactivate the timer function, press "Timer" button until timer indicator turns off.

Timer OFF setting:
When the air-conditioner ON, press "Timer" button and select a desired OFF time through the temperature and time setting buttons.
"Preset OFF Time" is displayed on the operation panel. OFF time can be regulated at any time in 0-24hours. Press the "Timer" button again to confirm, Timer indicator turns on. To deactivate the timer function, press "Timer" button until timer indicator turns off.

7. SLEEP mode

- While in cooling mode, press the SLEEP key to set the temperature. It increases 1 °C after an hour and at most increases 2 °C after 2 hours.
- While in heating mode, press the SLEEP key to set the temperature. It decreases 1 °C after an hour and at most decreases 2 °C after 2 hours.
- Press the SLEEP key again can cancel the setting.

8. Water Drainage

Water Full Alarm Function

The inner water tray in the air-conditioner has one water level safety switches, it controls the water level. When water level reaches an anticipated height, the water full indicator lights up. When the water is full, please remove the rubber blockage from the drainage hole at the bottom of unit, and drain all water outside.

Continuous Drainage

When you plan to leave this unit unused for a long time, please remove the rubber blockage from the drainage hole at the bottom of unit, and drain all water outside. You can use the continuous drainage with a drainage hose connected to the bottom drain hole, when the unit working at the HEAT mode. The continuous drainage is not need to be applied when the unit working at the COOL or DEHUMIDIFY mode. The unit can evaporate the condensate water automatically by the splash motor. Make sure the drainage holes are stemmed well. f water splash motor is damaged, continuous drainage can be used. To connect the drain hose to the bottom drain hole (Fig.9), the unit can also work well. If splash motor is damaged, intermittent drainage can also be used. Under this condition, when the water full indicator lights up, please connect a drain hose to the bottom drainage hole, then all the water in the water tank will be drained outside. The unit can also work well.

9. WIFI function

- Long press the SPEED button for 5s, enter the WIFI factory set up mode;
- When the WIFI indicator flashing quickly, the unit is at the WIFI EZ mode if flashing slowly, the unit is at the WIFIAP mode;
- For WiFi and Bluetooth combo devices, turn on Bluetooth and location and allow the app to access your location. The Bluetooth permission is required too. WiFi and Bluetooth combo devices can be automatically discovered. Or choose "Portable Air Conditioner (BLE+Wi-Fi)" in the application. Then tap on "Wi-Fi Mode" on the top right and select "Bluetooth";
- You can realize all the air conditioner functions by the mobile phone APP with the WIFI connected.

Scan the QR code to download the Smart Life app.
(The QR code automatically redirects to the correct store for Android or iOS).
If you cannot scan the QR code:
On Android, open the Google Play Store and search for Smart Life.
On iPhone, open the Apple App Store and search for Smart Life.
Follow the steps in the app to complete installation and device setup.
For more information, check the Smart Life manual on:
www.toyotomi.eu/customer-service/faq/

7. Installation Explanations

1. Installation Explanations:

- A removal air-conditioner shall be installed in the flat and empty place all around. Don't block the air outlet, and the required distance around should be at least 50cm.(See Fig.4)
- Should not be installed in wet location, such as the laundry room.
- Socket wiring should be in accordance with the local electric safety requirements.

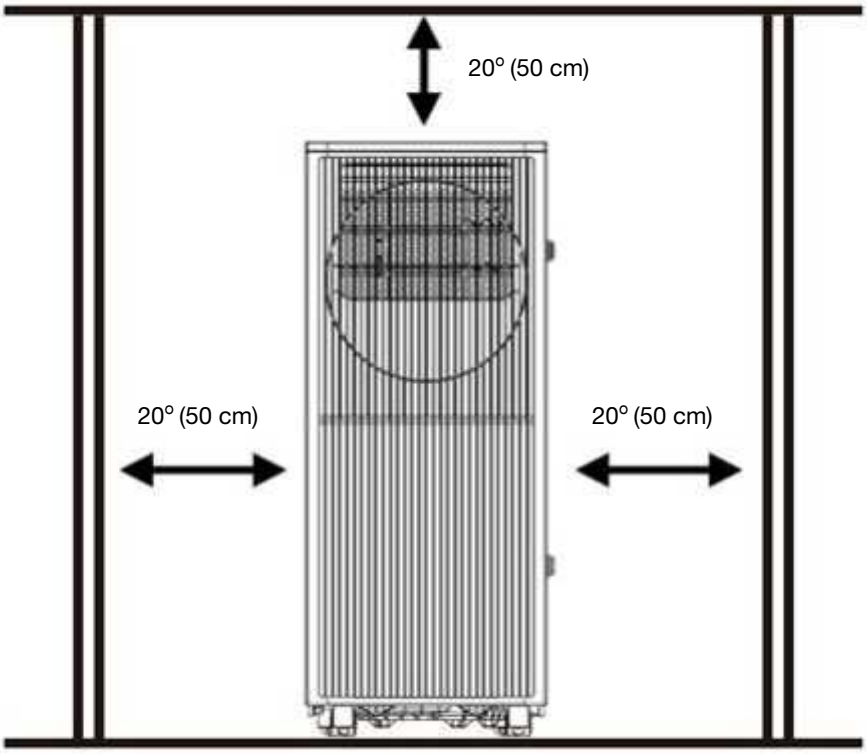

Fig. 4

2.Introduction to Exhaust Hose Installation

A) Temporary installation

1. Twist the housing adaptor and the window Connector to the ends of the exhaust hose.
2. Insert the fixing clip of the housing adaptor into the openings at back of the air conditioner.
3. Put the other end of the exhaust hose to the near windowsill (see Fig.5).

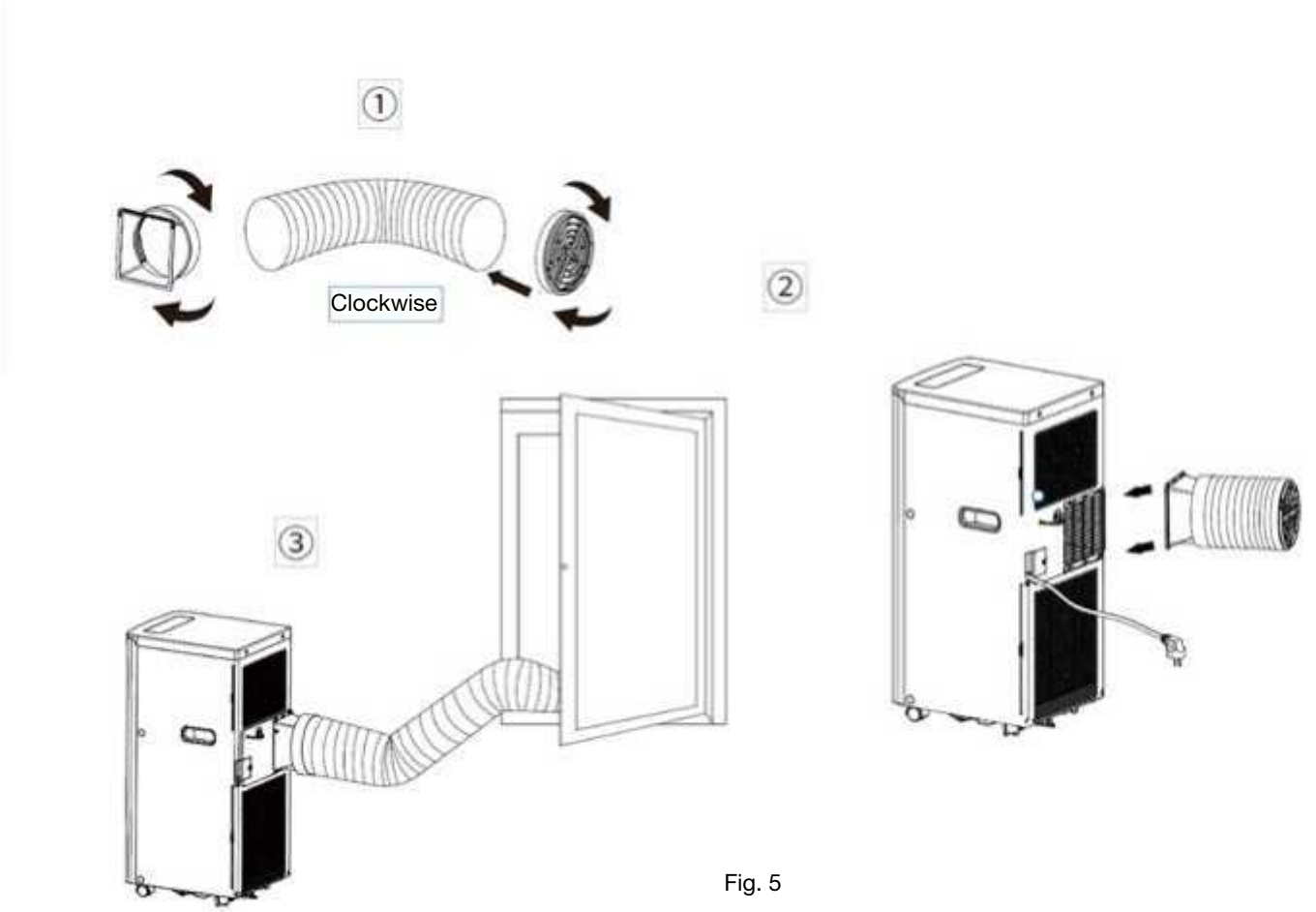

Fig. 5

B) Window Kit Installation

The installation manner of window slider kit is mostly in "horizontal" or "vertical". As shown Fig.6 and Fig.7, check the min and max size of the window before the installation.

1. Install the window kit on the window (Fig.6, Fig.7);
2. Adjust the length of the window slider kit according to the window width or height, and fix it with the dowel;
3. Insert the window connector of the hose to the hole of the window kit (Fig.8).

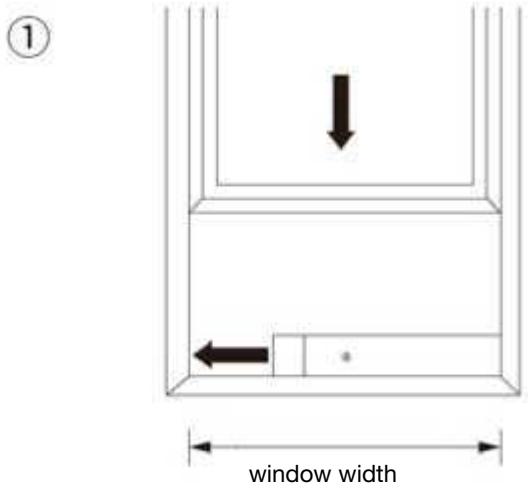

window width
min: 67.5cm
max: 125cm

Fig. 6

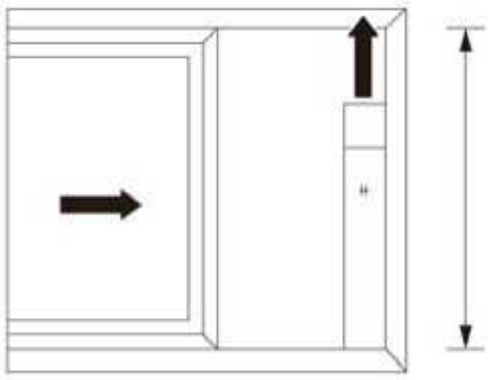

window width
min: 67.5cm
max: 125cm

Fig. 7

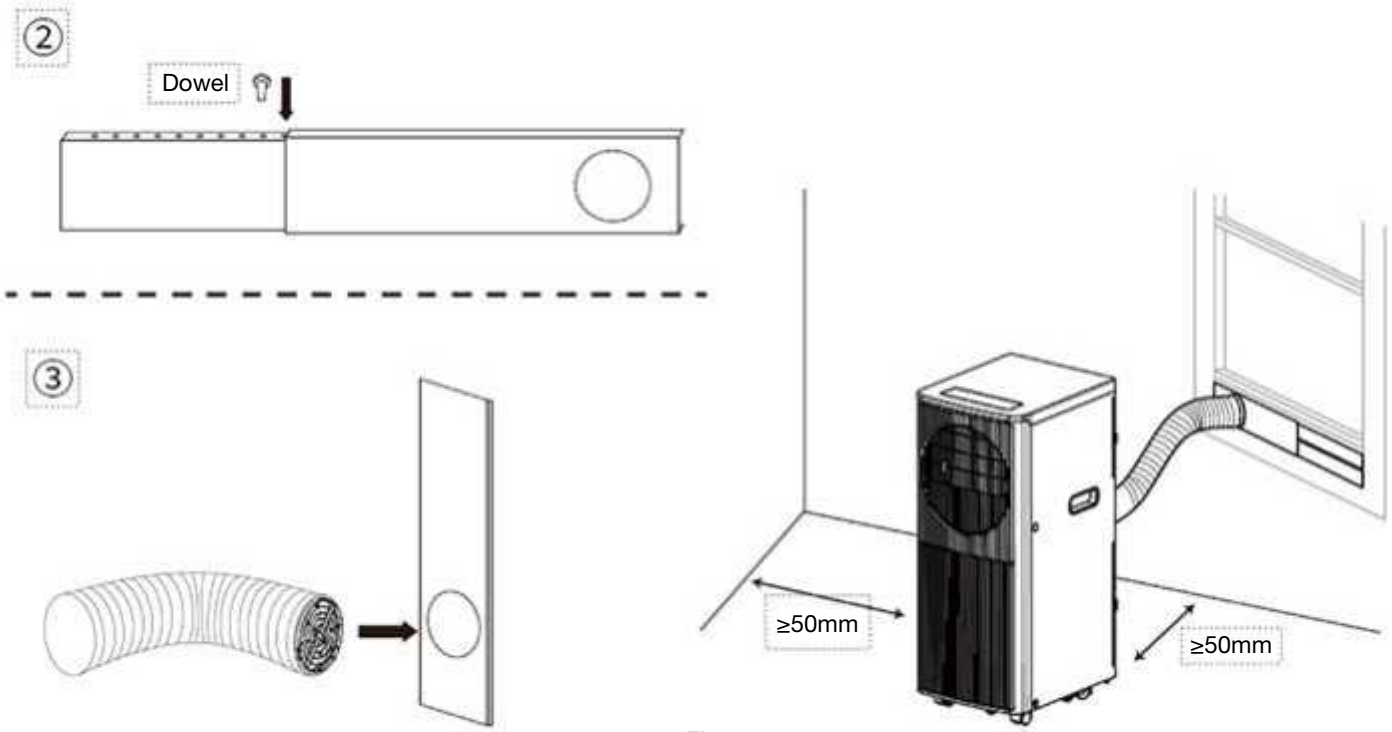

Fig. 8

Water Full Alarm Function
The inner water tray in the air-conditioner has one water level safety switches, it controls water level. When water level reaches an anticipated height, the water full indicator lamp lights up. (If water splash motor is damaged, when the water is full, please remove the rubber blockage at the bottom of unit, and all water will drai outside.)

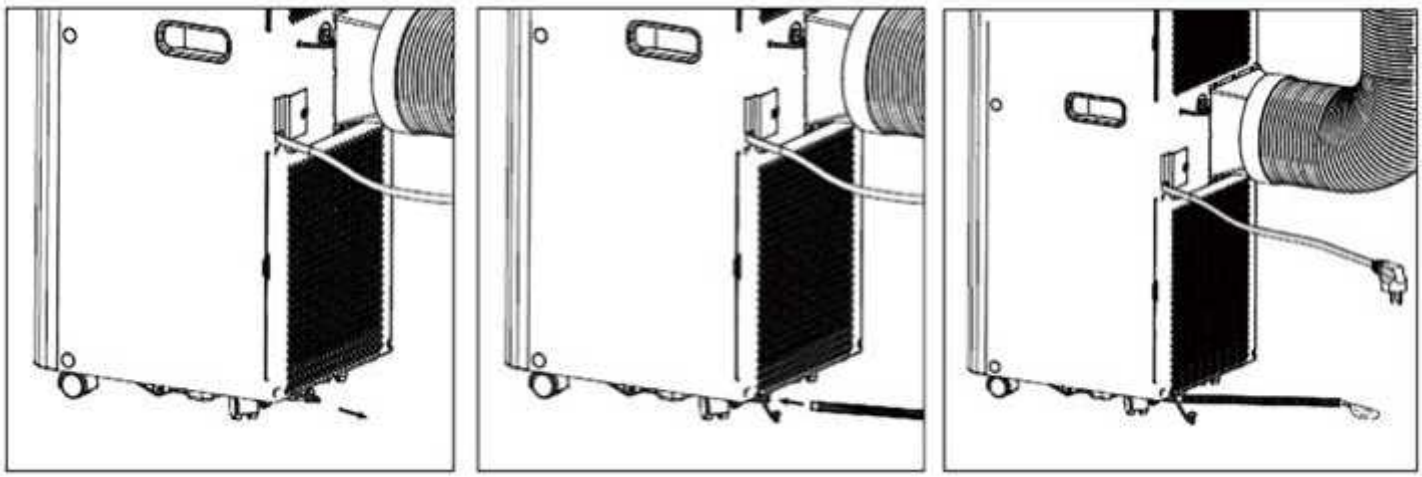

Fig. 9

8. Maintenance Explanations

Declaration:
1) Before cleaning, be sure to disconnect the unit from any electric supply outlet;
2) Do not use gasoline or other chemicals to clean the unit;
3) Do not wash the unit directly;
4) If the conditioner is damaged, please contact the dealer or repair shop.

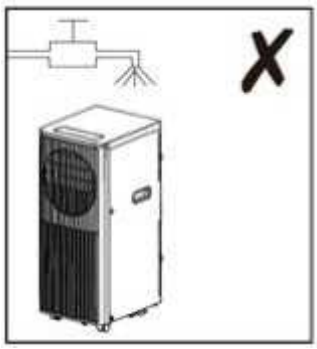

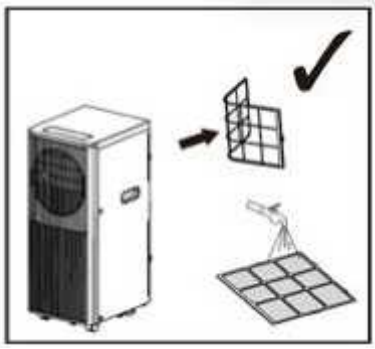

1. Air Filter
- If the air filter becomes clogged with dust/dirt, the air filter should be cleaned once every two weeks.
- Dismounting open the air inlet grille and takeoff air filter.
- Cleaning clean the air filter with neural detergent in lukewarm (40 oC) and dry it up in the **shade**.
- Mounting putting the air filter into the inlet grille, replace the components as they were.

2. Clean the Air-conditioner Surface
- First clean the surface with a neutral detergent and wet cloth, and then wipe it with a dry cloth.

9. Troubleshooting

Troubles	Possible Causes	Suggested Remedies
1. Unit does not start when pressing on/off button	Water full indicator lamp blinks, and water tray is full	Dump the water out of the water tray.
	Room temperature is higher than the setting temperature. (Electric heating mode)	Reset the temperature.
	Room temperature is lower than the setting temperature. (Cooling mode)	Reset the temperature.
2. Not cool enough	The doors or windows are not closed.	Make sure all the windows and doors are closed.
	There are heat sources inside the room.	Remove the heat sources if possible
	Exhaust air hose is not connected or blocked.	Connect or clean the exhaust air hose.
	Temperature setting is too high.	Reset the temperature.
	Air inlet is blocked.	Clean the air inlet.
3. Noisy	The ground is not level or not flat enough.	Place the unit on a flat, level ground if possible.
	The sound comes from the flowing of the refrigerant inside the air conditioner.	It is normal.
4. E0 Code	Room temperature sensor failed.	Replace room temperature sensor (the unit can also work without replacement.)
5. E1 Code	Condenser temperature	Replace condenser
	sensor failed.	temperature sensor.
6. E2 Code	Water tray full when cooling	Take off rubber stopper and empty the water.
7. E3 Code	Evaporator temperature sensor failed.	Replace evaporator temperature sensor
8. E4 Code	Water tray full when heating	Please empty the water tray.

Note: The real products may look different.

10. FOR AUTHORISED SERVICE PERSONNEL ONLY

The information in this section is intended exclusively for qualified and authorised service technicians trained in the handling of electrical equipment and flammable refrigerants.

1. GENERAL INSTRUCTIONS

1.1 Checks to the area
Prior to beginning work on systems containing flammable refrigerants, safety checks are necessary to ensure that the risk of ignition is minimised. For repair to the refrigerating system, the following precautions shall be complied with prior to conducting work on the system.

1.2 Work procedure
Work shall be undertaken under a controlled procedure so as to minimise the risk of a lammable gas or vapour being present while the work is being performed.

1.3 General work area
All maintenance staff and others working in the local area shall be instructed on the nature of work being carried out. Work in confined spaces shall be avoided. The area around the workspace shall be sectioned off. Ensure that the conditions within the area have been made safe by control of flammable material.

1.4 Checking for presence of refrigerant
The area shall be checked with an appropriate refrigerant detector prior to and during work, to ensure the technician is aware of potentially flammable atmospheres. Ensure that the leak tection equipment being used is suitable for use with flammable refrigerants, i.e. nonsparking, adequately sealed or intrinsically safe.

1.5 Presence of fire extinguisher
If any hot work is to be conducted on the refrigeration equipment or any associated parts propriate fire extinguishing equipment shall be available to hand. Have a dry powder or CO2 fire extinguisher adjacent to the charging area.

1.6 No ignition sources
No person carrying out work in relation to a refrigeration system which involves exposing any pipe work that contains or has contained flammable refrigerant shall use any sources of ignition in such a manner that it may lead to the risk of fire or explosion. All possible ignition sources, including cigarette smoking, should be kept sufficiently far away from the site of installation, repairing, removing and disposal, during which flammable refrigerant can possibly be released to the surrounding space. Prior to work taking place,the area around the equipment is to be surveyed to make sure that there are no flammable hazards or ignition risks. "No Smoking"signs shall be displayed.

1.7 Ventilated area
Ensure that the area is in the open or that it is adequately ventilated before breaking into the system or conducting any hot work. A degree of ventilation shall continue during the period that the work is carried out. The ventilation should safely disperse any released refrigerant and preferably expel it externally into the atmosphere.

1.8 Checks to the refrigeration equipment
Where electrical components are being changed, they shall be fit for the purpose and to the correct specification. At all times the manufacturer's maintenance and service guidelines shall be followed. If in doubt consult the manufacturer's technical department for assistance. The following checks shall be applied to installations using flammable refrigerants: the charge size is in accordance with the room size within which the refrigerant containing parts are installed; the ventilation machinery and outlets are operating adequately and are not obstructed; if an indirect refrigerating circuit is being used, the secondary circuit shall be checked for the presence of refrigerant; marking to the equipment continues to be visible and legible. Markings and signs that are illegible shall be corrected; refrigeration pipe or components are installed in a position where they are unlikely to be exposed to any substance which may corrode refrigerant containing com ponents, unless the components are constructed of materials which are inherently resistant 9 to being corroded or are suitably protected against being so corroded.

1.9 Checks to electrical devices
Repair and maintenance to electrical components shall include initial safety checks and component inspection procedures. If a fault exists that could compromise safety, then no electrical supply shall be connected to the circuit until it is satisfactorily dealt with. If the fault cannot be corrected immediately but it is necessary to continue operation, an adequate temporary solution shall be used. This shall be reported to the owner of the equipment so all parties are advised. Initial safety checks shall include: that capacitors are discharged: this shall be done in a safe manner to avoid possibility of sparking; that there no live electrical components and wiring are exposed while charging, recovering or purging the system; that there is continuity of earth bonding.

2. REPAIRS TO SEALED COMPONENTS

2.1 During repairs to sealed components, all electrical supplies shall be disconnected from the equipment being worked upon prior to any removal of sealed covers, etc. If it is absolutely necessary to have an electrical supply to equipment during servicing, then a permanently operating form of leak detection shall be located at the most critical point to warn of a potentially hazardous situation. Servicing shall be performed only as recommended by the manufacturer. The appliance shall be stored in a well-ventilated area where the room size corresponds to the room area as specified for operation. 2.2 Particular attention shall be paid to the following to ensure that by working on electrical components, the casing is not altered in such a way that the level of protection is affected. This shall include damage to cables, excessive number of connections, terminals not made to original specification, damage to seals, incorrect fitting of glands, etc. Ensure that apparatus is mounted securely. Ensure that seals or sealing materials have not degraded such that they no longer serve the purpose of preventing the ingress of flammable atmospheres. Replacement parts shall be in accordance with the manufacturer’s specifications.

NOTE The use of silicon sealant may inhibit the effectiveness of some types of leak detection equipment. Intrinsically safe components do not have to be isolated prior to working on them.
2.2 Particular attention shall be paid to the following to ensure that by working on electrical components, the casing is not altered in such a way that the level of protection is affected. This shall include damage to cables, excessive number of connections, terminals not made to original specification, damage to seals, incorrect fitting of glands, etc. Ensure that apparatus is mounted securely. Ensure that seals or sealing materials have not degraded such that they no longer serve the purpose of preventing the ingress of flammable atmospheres. Replacement parts shall be in accordance with the manufacturer’s specifications

NOTE The use of silicon sealant may inhibit the effectiveness of some types of leak detection equipment. Intrinsically safe components do not have to be isolated prior to working on them.

3. REPAIR TO INTRINSICALLY SAFE COMPONENTS

Do not apply any permanent inductive or capacitance loads to the circuit without ensuring that this will not exceed the permissible voltage and current permitted for the equipment in use. Intrinsically safe components are the only types that can be worked on while live in the presence of a flammable atmosphere. The test apparatus shall be at the correct rating. Replace components only with parts specified by the manufacturer. Other parts may result in the ignition of refrigerant in the atmosphere from a leak.

4. CABLING

Check that cabling will not be subject to wear, corrosion, excessive pressure,vibration, sharp edges or any other adverse environmental effects. The check shall also take into account the effects of aging or continual vibration from sources such as compressors or fans.

5. DETECTION OF FLAMMABLE REFRIGERANTS

Under no circumstances shall potential sources of ignition be used in the searching for or detection of refrigerant leaks. A halide torch (or any other detector using a naked flame) shall not be used.

6. LEAK DETECTION METHODS

The following leak detection methods are deemed acceptable for systems containing flammable refrigerants.
Electronic leak detectors shall be used to detect flammable refrigerants, but the sensitivity may not be adequate, or may need recalibration. (Detection equipment shall be calibrated in a refrigerant-free area.) Ensure that the detector is not a potential source of ignition and is suitable for the refrigerant used. Leakdetection equipment shall be set at a percentage of the LFL of the refrigerant and shall be calibrated to the refrigerant employed and the appropriate percentage of gas (25% maximum) is confirmed. Leak detection fluids are suitable for use with most refrigerants but the use of detergents containing chlorine shall be avoided as the chlorine may react with the refrigerant and corrode the copper pipe-work. If a leak is suspected, all naked flames shall be removed or extinguished. If a leakage of refrigerant is found which requires brazing, all of the refrigerant shall be recovered from the system, or isolated (by means of shut off valves) in a part of the system remote from the leak. Oxygen free nitrogen (OFN) shall then be purged through the system both before and during the brazing process.

7. REMOVAL AND EVACUATION

When breaking into the refrigerant circuit to make repairs or for any other purpose conventional procedures shall be used. However, it is important that best practice is followed since flammability is a consideration. The following procedure shall be adhered to: remove refrigerant; purge the circuit with inert gas; evacuate; purge again with inert gas; open the circuit by cutting or brazing. The refrigerant charge shall be recovered into the correct recovery cylinders. The system shall be "flushed" with OFN to render the unit safe.
This process may need to be repeated several times.Compressed air or oxygen shall not be used for this task. Flushing shall be achieved by breaking the vacuum in the system with OFN and continuing to fill until the working pressure is achieved, then venting to atmosphere, and finally pulling down to a vacuum. This process shall be repeated until no refrigerant is within the system. When the final OFN charge is used, the system shall be vented down to atmospheric pressure to enable work to take place. This operation is absolutely vital if brazing operations on the pipework are to take place. Ensure that the outlet for the vacuum pump is not close to any ignition sources and there is according to IEC 60079-15:2010. Information about the correct working procedures: a) Commissioning

- Ensure that the floor area is sufficient for the refrigerant charge or that the ventilation duct is assembled in a correct manner.
- Connect the pipes and carry out a leak test before charging with refrigerant.
- Check safety equipment before putting into service. b) Maintenance
- Portable equipment shall be repaired outside or in a workshop specially equipped for servicing units with flammable refrigerants.
- Ensure sufficient ventilation at the repair place.
- Be aware that malfunction of the equipment may be caused by refrigerant loss and a refrigerant leak is possible.
- Discharge capacitors in a way that won't cause any spark. The standard procedure to short circuit the capacitor terminals usually creates sparks.
- Reassemble sealed enclosures accurately.If seals are worn,replace them. ·Check safety equipment before putting into service. c) Repair
- Portable equipment shall be repaired outside or in a workshop specially equipped for servicing units with flammable refrigerants.
- Ensure sufficient ventilation at the repair place.
- Be aware that malfunction of the equipment may be caused by refrigerant loss and a refrigerant leak is possible.
- Discharge capacitors in a way that won't cause any spark.
- When brazing is required, the following procedures shall be carried out in the right order :

- Remove the refrigerant. If the recovery is not required by national regulations, drain the refrigerant to the outside. Take care that the drained refrigerant will not cause any danger. In doubt, one person should guard the outlet. Take special care that drained refrigerant will not float back into the building.
- Evacuate the refrigerant circuit.
- Purge the refrigerant circuit with nitrogen for 5 min.
- Evacuate again.
- Remove parts to be replaced by cutting, not by flame.
- Purge the braze point with nitrogen during the brazing procedure.
- Carry out a leak test before charging with refrigerant.

- Reassemble sealed enclosures accurately. If seals are worn, replace them.
- Check safety equipment before putting into service. d) Decommissioning
- If the safety is affected when the equipment is putted out of service, the refrigerant charge shall be removed before decommissioning.
- Ensure sufficient ventilation at the equipment location.
- Be aware that malfunction of the equipment may be caused by refrigerant loss and a refrigerant leak is possible.
- Discharge capacitors in a way that won't cause any spark.
- Remove the refrigerant. If the recovery is not required by national regulations, drain ventilation available.

8. CHARGING PROCEDURES

In addition to conventional charging procedures, the following requirements shall be followed.

- Ensure that contamination of different refrigerants does not occur when using charging equipment. Hoses or lines shall be as short as possible to minimise the amount of refrigerant contained in them.
- Cylinders shall be kept upright.
- Ensure that the refrigeration system is earthed prior to charging the system with refrigerant.
- Label the system when charging is complete (if not already).
- Extreme care shall be taken not to overfill the refrigeration system. Prior to recharging the system it shall be pressure tested with OFN. The system shall be leak tested on completion of charging but prior to commissioning. A follow up leak test shall be carried out prior to leaving the site.

9. DECOMMISSIONING

Before carrying out this procedure, it is essential that the technician is completely familiar with the equipment and all its detail. It is recommended good practice that all refrigerants are recovered safely. Prior to the task being carried out, an oil and refrigerant sample shall be taken in case analysis is required prior to reuse of reclaimed refrigerant. It is essential that electrical power is available before the task is commenced.

a) Become familiar with the equipment and its operation.
b) Isolate system electrically.
c) Before attempting the procedure ensure that :mechanical handling equipment is available, if required, for handling refrigerant cylinders; all personal protective equipment is available and being used correctly; the recovery process is supervised at all times by a competent person; recovery equipment and cylinders conform to the appropriate standards.
d) Pump down refrigerant system, if possible.
e) If a vacuum is not possible,make a manifold so that refrigerant can be removed from various parts of the system.
f) Make sure that cylinder is situated on the scales before recovery takes place.
g) Start the recovery machine and operate in accordance with manufacturer's instructions.
h) Do not overfill cylinders. (No more than 80% volume liquid charge).
i) Do not exceed the maximum working pressure of the cylinder, even temporarily.
j) When the cylinders have been filled correctly and the process completed,make sure that the cylinders and the equipment are removed from site promptly and all isolation valves on the equipment are closed off.
k) Recovered refrigerant shall not be charged into another refrigeration system unless it has been cleaned and checked.

10. LABELLING

Equipment shall be labelled stating that it has been decommissioned and emptied of refrigerant. The label shall be dated and signed. Ensure that there are labels on the equipment stating the equipment contains flammable refrigerant

11. RECOVERY

When removing refrigerant from a system, either for servicing or decommissioning, it is recommended good practice that all refrigerants are removed safely. When transferring refrigerant into cylinders, ensure that only appropriate refrigerant recovery cylinders are employed. Ensure that the correct number of cylinders for holding the total system charge are available. All cylinders to be used are designated for the recovered refrigerant and labelled for that refrigerant (i.e. special cylinders for the recovery of refrigerant). Cylinders shall be complete with pressure relief valve and associated shut-off valves in good working order. Empty recovery cylinders are evacuated and, if possible, cooled before recovery occurs. The recovery equipment shall be in good working order with a set of instructions concerning the equipment that is at hand and shall be suitable for the recovery of flammable refrigerants. In addition, a set of calibrated weighing scales shall be available and in good working order. Hoses shall be complete with leak-free disconnect couplings and in good condition. Before using the recovery machine, check that it is in satisfactory working order, has been properly maintained and that any associated electrical components are sealed to prevent ignition in the event of a refrigerant release. Consult manufacturer if in doubt. The recovered refrigerant shall be returned to the refrigerant supplier in the correct recovery cylinder, and the relevant Waste Transfer Note arranged. Do not mix refrigerants in recovery units and especially not in cylinders. If compressors or compressor oils are to be removed,ensure that they have been evacuated to an acceptable level to make certain that flammable refrigerant does not remain within the lubricant. The evacuation process shall be carried out prior to returning the compressor to the suppliers. Only electric heating to the compressor body shall be employed to accelerate this process. When oil is drained from a system, it shall be carried out safely.

Competence of service personnel General
Special training additional to usual refrigerating equipment repair procedures is required when equipment with flammable refrigerants is affected. In many countries, this training is carried out by national training organizations that are accredited to teach the relevant national competency standards that may be set in legislation. The achieved competence should be documented by a certificate.

Training
The training should include the substance of the following:
Information about the explosion potential of flammable refrigerants to show that flammables may be dangerous when handled without care. Information about potential ignition sources, especially those that are not obvious, such as lighters, light switches, vacuum cleaners, electric heaters. Information about the different safety concepts: Unventilated (see Clause GG.2) Safety of the appliance does not depend on ventilation of the housing. Switching off the appliance or opening of the housing has no significant effect on the safety. Nevertheless, it is possible that leaking refrigerant may accumulate inside the enclosure and flammable atmosphere will be released when the enclosure is opened. Ventilated enclosure (see Clause GG.4) Safety of the appliance depends on ventilation of the housing. Switching off the appliance or opening of the enclosure has a significant effect on the safety. Care should betaken to ensure a sufficient ventilation before. Ventilated room (see Clause GG.5) Safety of the appliance depends on the ventilation of the room. Switching off the appliance or opening of the housing has no significant effect on the safety. The ventilation of the room shall not be switched off during repair procedures. Information about the concept of sealed components and sealed enclosures the refrigerant to the outside. Take care that the drained refrigerant will not cause any danger. In doubt, one person should guard the outlet.
Take special care that drained refrigerant will not float back into the building.

- Evacuate the refrigerant circuit.
- Purge the refrigerant circuit with nitrogen for 5 min.
- Evacuate again
- Fill with nitrogen up to atmospheric pressure
- Put a label on the equipment that the refrigerant is removed. Disposal
- Ensure sufficient ventilation at the working place.
- Remove the refrigerant.If the recovery is not required by national regulations, drain the refrigerant to the outside. Take care that the drained refrigerant will not cause any danger. In doubt, one person should guard the outlet. Take special care that drained refrigerant will not float back into the building.
- Evacuate the refrigerant circuit.
- Purge the refrigerant circuit with nitrogen for 5 min.
- Evacuate again.
- Cut out the compressor and drain the oil

Transportation, marking and storage for units that employ flammable refrigerants
Transport of equipment containing flammable refrigerants
Attention is drawn to the fact that additional transportation regulations may exist with respect to equipment containing flammable gas. The maximum number of pieces of equipment or the configuration of the equipment, permitted to be transported together will be determined by the applicable transport regulations.

Marking of equipment using signs
Signs for similar appliances used in a work area generally are addressed by local regulations and give the minimum requirements for the provision of safety and/or health signs for a work location. All required signs are to be maintained and employers should ensure that employees receive suitable and sufficient instruction and training on the meaning of appropriate safety signs and the actions that need to betaken in connection with these signs. The effectiveness of signs should not be diminished by too many signs being placed together. Any pictograms used should be as simple as possible and contain only essential details. Disposal of equipment using flammable refrigerants See national regulations.

Storage of equipment/appliances
The storage of equipment should be in accordance with the manufacturer's instructions. Storage of packed (unsold)equipment Storage package protection should be constructed such that mechanical damage to the equipment inside the package will not cause a leak of the refrigerant charge. The maximum number of pieces of equipment permitted to be stored together will be determined by local regulations.

Contenu

1. Consignes de sécurité .....

2. Nom des pièces .....

3. Accessoires.....

4. Aspect et fonction du panneau de contrôle.....

5. Aspect et fonction de la télécommande .....

6. Aide au fonctionnement.....

7. Explications relatives à l'installation .....

8. Explications sur l'entretien .....

9. Résolution des problèmes.....

10. Réservé Au Personnel De Service Autorisé .....

1. CONSIGNES DE SÉCURITÉ

1.1 Informations générales

Ce chapitre contient des informations importantes relatives à la sécurité, à la réglementation et à la conformité du climatiseur portable.

⚠ IMPORTANT

Veuillez lire attentivement ce manuel avant d'installer ou d'utiliser l'appareil. Conservez ce manuel pour toute consultation ultérieure, pour l'entretien et pour les besoins de la garantie.

L'appareil est destiné exclusivement à un usage domestique intérieur.

1.2 Utilisation prévue

1.2.1 Cet appareil est conçu exclusivement pour le refroidissement et/ou le chauffage (le cas échéant) de l'air intérieur dans des environnements domestiques.

1.2.2 L'appareil ne doit pas être utilisé :

- À l'extérieur.
- Dans les salles de bains, buanderies ou environnements humides.
- À des fins industrielles, commerciales ou professionnelles.
- Pour la conservation de denrées alimentaires, d'animaux, de plantes, d'équipements de précision, d'œuvres d'art ou de médicaments.

1.3 Consignes générales de sécurité

1.3.1 L'appareil doit être installé, utilisé et stocké conformément au présent manuel et aux réglementations nationales en vigueur.

1.3.2 Ne pas couvrir l'appareil ni obstruer les entrées ou sorties d'air.

1.3.3 Ne pas introduire les doigts, des outils ou tout autre objet dans les entrées ou sorties d'air.

1.3.4 Ne pas utiliser l'appareil s'il est tombé, endommagé ou présente un dysfonctionnement.

1.3.5 Débrancher l'appareil de l'alimentation électrique avant tout nettoyage, entretien ou déplacement.

1.3.6 En cas de fonctionnement anormal (bruit, odeur, fumée), éteindre immédiatement l'appareil et débrancher l'alimentation électrique.

1.4 Sécurité des enfants et des personnes vulnérables

1.4.1 Cet appareil peut être utilisé par des enfants âgés de 8 ans et plus, ainsi que par des personnes ayant des capacités physiques, sensorielles ou mentales réduites, ou manquant d'expérience ou de connaissances, à condition qu'elles soient surveillées ou aient reçu des instructions concernant une utilisation en toute sécurité et qu'elles comprennent les dangers encourus.

1.4.2 Les enfants ne doivent pas jouer avec l'appareil.

1.4.3 Le nettoyage et l'entretien par l'utilisateur ne doivent pas être effectués par des enfants sans surveillance.

1.4.4 Conserver les matériaux d'emballage hors de portée des enfants.

1.5 Sécurité électrique

1.5.1 L'appareil doit être raccordé uniquement à une alimentation 220–240 V~, 50 Hz, monophasée.

1.5.2 L'installation électrique doit être conforme aux réglementations nationales en matière de câblage.

1.5.3 Ne pas utiliser de rallonges, d'adaptateurs ou de multiprises.

1.5.4 Ne pas utiliser l'appareil avec les mains mouillées ou dans des environnements humides.
1.5.5 Ne pas tirer, déformer, modifier ou immerger le cordon d'alimentation dans l'eau.
1.5.6 Ne pas démarrer ou arrêter l'appareil en branchant ou débranchant la fiche d'alimentation.
1.5.7 S'assurer que la fiche est complètement insérée et exempte de poussière.
1.5.8 Si le cordon d'alimentation est endommagé, il doit être remplacé par le fabricant, son agent de service ou des personnes qualifiées afin d'éviter tout danger.
1.5.9 Le type de fusible est T 250 V AC, 2 A ou 3,15 A selon le modèle.

1.6 Conditions d'installation et de fonctionnement

1.6.1 Placer l'appareil sur une surface stable, plane et horizontale.
1.6.2 Maintenir une distance minimale de 30 cm par rapport aux murs et à tout autre objet.
1.6.3 Ne pas utiliser l'appareil à proximité de flammes nues ou de sources d'ignition, près d'appareils à gaz ou de radiateurs électriques, dans des zones exposées à la lumière directe du soleil pendant de longues périodes, ou dans des zones où de l'huile, des produits chimiques ou de l'eau peuvent éclabousser.
1.6.4 Ne pas incliner l'appareil ni l'utiliser sur le côté ou à l'envers.
1.6.5 Vider l'eau de condensation avant de déplacer l'appareil.

1.7 Sécurité du réfrigérant – R290 (propane)

⚠ AVERTISSEMENT – RÉFRIGÉRANT INFLAMMABLE

1.7.1 Cet appareil contient du R290 (propane), un réfrigérant inflammable.
1.7.2 Le circuit frigorifique est scellé et ne doit pas être percé, écrasé ou brûlé.
1.7.3 Les réfrigérants peuvent être inodores.
1.7.4 Ne pas utiliser de moyens pour accélérer le dégivrage ou le nettoyage autres que ceux recommandés par le fabricant.
1.7.5 L'appareil doit être stocké dans une pièce dépourvue de sources d'ignition en fonctionnement continu, telles que :
- des flammes nues ;
- des appareils à gaz en fonctionnement ;
- des radiateurs électriques.

1.7.6 L'appareil doit être stocké et utilisé dans une zone bien ventilée.
1.7.7 L'appareil doit être stocké de manière à éviter tout dommage mécanique.
1.7.8 Les conduits, tuyaux ou autres canaux d'air raccordés à l'appareil ne doivent contenir aucune source potentielle d'ignition.

1.8 Charge de réfrigérant et surface minimale de la pièce

1.8.1 L'appareil contient du réfrigérant R290 (propane) dans les quantités suivantes :
- TAD-2320 : 80 g ;
- TAD-2326 HP : 140 g ;
- TAD-2335 HP : 175 g.

(Se référer à la plaque signalétique située à l'arrière de l'appareil.)

1.8.2 L'appareil doit être installé, utilisé et stocké dans une pièce dont la surface minimale au sol (Amin) est calculée conformément à la norme EN 60335-2-40, en fonction de la charge de réfrigérant et de la configuration de l'appareil.
1.8.3 La surface minimale de la pièce (Amin) :

Modèle	Charge de réfrigérant	Surface minimale de la pièce (Amin)
TAD-2320	80 g	4 m²
TAD-2326 HP	140 g	12 m²
TAD-2335 HP	175 g	15 m²

1.8.4 Ne pas installer, utiliser ou stocker l'appareil dans des pièces dont la surface est inférieure à la surface minimale spécifiée.

1.9 Entretien et réparations

1.9.1 L'entretien doit être effectué uniquement conformément aux recommandations du fabricant.
1.9.2 Toute personne intervenant sur le circuit frigorifique doit être titulaire d'un certificat valide délivré par un organisme reconnu pour la manipulation des réfrigérants inflammables.
1.9.3 Les opérations de maintenance et de réparation nécessitant l'assistance d'autres personnels qualifiés doivent être effectuées sous la supervision d'une personne compétente dans l'utilisation des réfrigérants inflammables.
1.9.4 Les réparations effectuées par des personnes non qualifiées peuvent être dangereuses et doivent être évitées.

1.10 Symboles utilisés sur l'appareil

1.10.1 Les symboles pouvant apparaître sur l'appareil ou sur l'emballage indiquent :

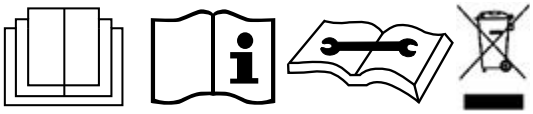

- La présence d'un réfrigérant inflammable (R290) ;
- L'obligation de lire le manuel d'utilisation avant l'installation et l'utilisation ;
- La nécessité de lire les instructions de service avant toute réparation ;
- Les exigences relatives à l'élimination et à la protection de l'environnement (DEEE).

1.11 Équipement radio (Wi-Fi)

1.11.1 Cet appareil contient un équipement radio fonctionnant dans la bande de fréquence 2,4 GHz.
1.11.2 La fréquence de fonctionnement Wi-Fi est comprise entre 2412 et 2472 MHz et la puissance d'émission maximale est inférieure ou égale à 20 dBm.
1.11.3 L'équipement radio est conforme aux exigences de la directive 2014/53/UE relative aux équipements radio.

1.12 Conformité réglementaire

1.12.1 Le fabricant déclare que cet appareil est conforme aux exigences essentielles des législations européennes suivantes :
- Directive basse tension (DBT) 2014/35/UE ;
- Directive compatibilité électromagnétique (CEM) 2014/30/UE ;
- Directive relative aux équipements radio (RED) 2014/53/UE ;
- Directive RoHS 2011/65/UE ;
- Réglementations applicables en matière d'écoconception et d'étiquetage énergétique.

1.12.2 La Déclaration UE de conformité complète est disponible auprès du fabricant ou de son représentant autorisé sur demande, ou via le site officiel du fabricant (www.toyotomi.eu) ou le service client.

1.13 Élimination et protection de l'environnement (DEEE)

1.13.1 Ce produit ne doit pas être éliminé avec les déchets ménagers.
1.13.2 L'appareil doit être éliminé par l'intermédiaire de systèmes de collecte et de recyclage désignés, conformément aux réglementations locales.
1.13.3 Une élimination appropriée contribue à prévenir les effets négatifs sur l'environnement et la santé humaine et favorise la réutilisation durable des matériaux.

2. Nom des pièces

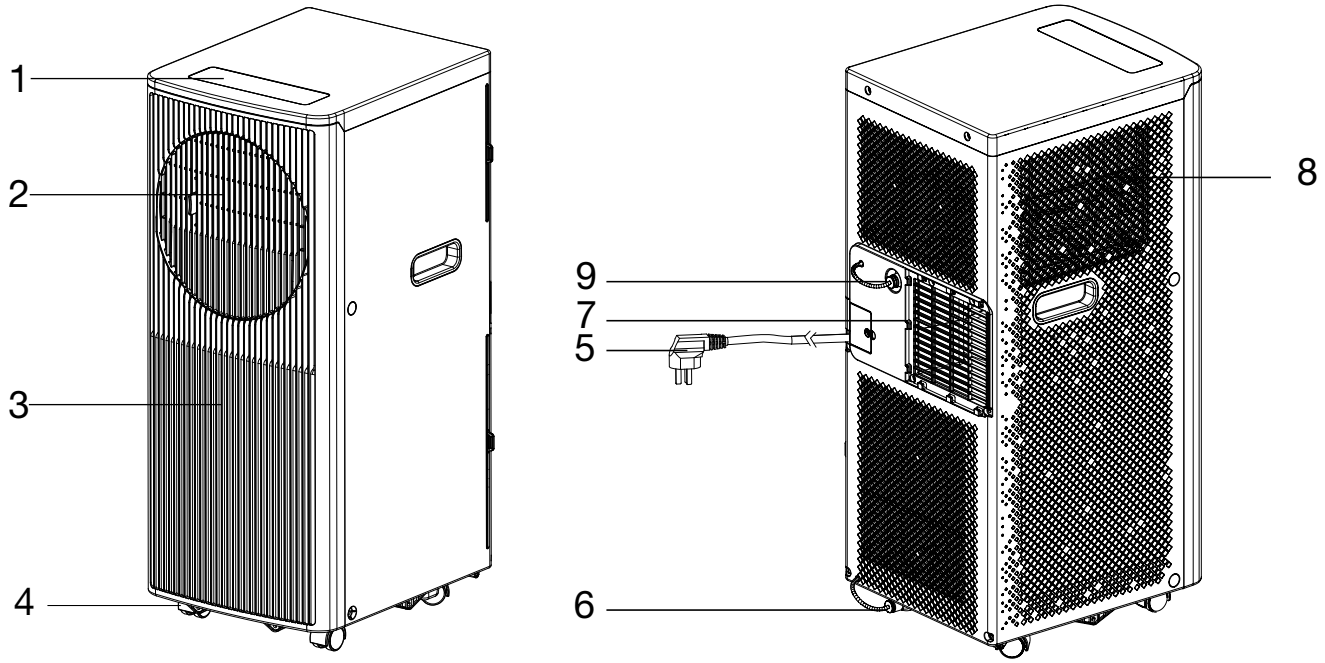

1	Panneau de contrôle	6	Bouchon de vidange caoutchouc
2	Persienne	7	Sortie d'air
3	Façade avant	8	Entrée d'air
4	Roulettes	9	Bouchon de vidange caoutchouc
5	Cordon d'alimentation		

3. Accessoires

Partie	Description	Quantité
	Tuyau d'échappement	1
	Connecteur de fenêtre	1
	Adaptateur de boîtier	1
	Télécommande	1
	Kit de fenêtre	1
	Cheville	2
	Tuyau d'evacuation	1
	Piles	2

Après le déballage, vérifiez si les accessoires mentionnés ci-dessus sont inclus et vérifiez leur utilité dans l'introduction à l'installation de ce manuel.

4. Aspect et fonction du panneau de commande

TAD-2320 / TAD-2326 HP / TAD-2335 HP

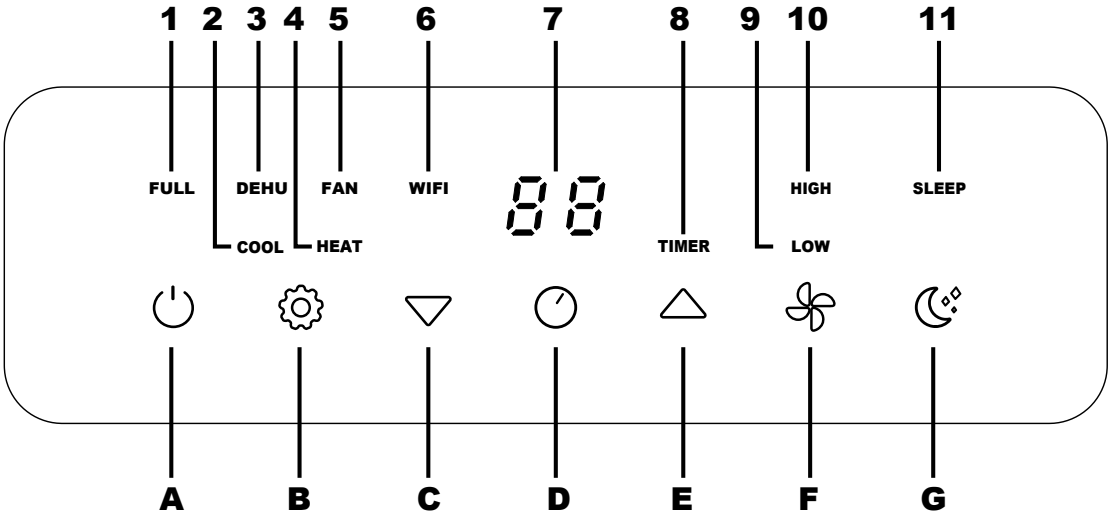

A	Mise sous/hors tension	1	Bac plein
B	Mode de fonctionnement	2	Refroidissement
C	Diminution de la température	3	Déshumidification
D	Minuterie marche/arrêt	4	Chaleur (Uniquement pour les modèles à pompe à chaleur (HP))
E	Augmentation de la température	5	Ventilateur
F	Vitesse du ventilateur	6	WIFI
G	Mode veille	7	Panneau d'affichage
		8	Minuterie
		9	Vitesse mini du ventilateur
		10	Vitesse maxi du ventilateur
		11	Sommeil

5. Aspect et fonction de la télécommande

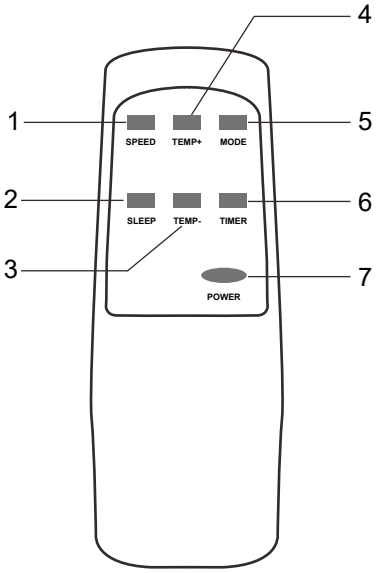

1	Vitesse du ventilateur
2	Mode veille
3	Baisse de la température
4	Augmentation de la température
5	Mode de fonctionnement
6	Minuterie marche/arrêt
7	Marche/arrêt de l'alimentation

6. Aide au fonctionnement

Mise en place de l'appareil :
1) Trouver un endroit où il y a une alimentation électrique à proximité.
2) Comme indiqué sur les figures 2 et 3, installez le tuyau d'évacuation et réglez bien la position de la fenêtre.

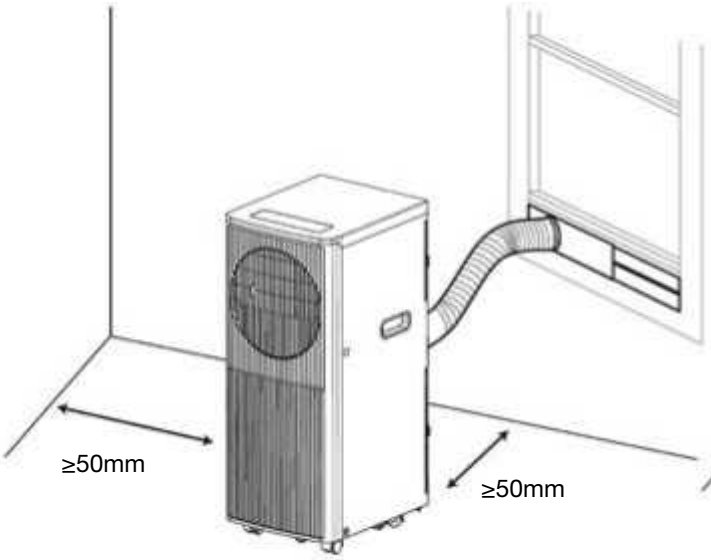

Fig. 2

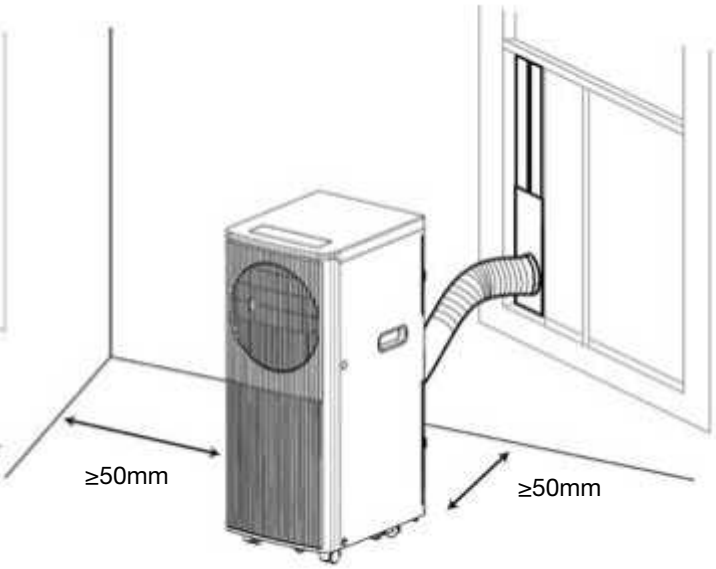

Fig. 3

3) Comme le montre la figure 9, raccordez le tuyau d'évacuation (uniquement pour le modèle chauffant) ;
4) Insérez le cordon d'alimentation dans une prise de courant mise à la terre de 220~240V/50Hz ;
5) Appuyez sur le bouton POWER pour allumer le climatiseur.

Avant d'utiliser l'appareil Avis : 1. Plage de température de fonctionnement

	Refroidissement maximum	Refroidissement minimum
DB/WB(°C)	35/24	18/12

	Chauffage maximum	Chauffage minimum
DB/WB(°C)	27/---	7/---

Vérifiez que le tuyau d'évacuation est correctement monté. Précautions à prendre pour les opérations de refroidissement et de déshumidification :

- Lors de l'utilisation des fonctions de refroidissement et de déshumidification, respecter un intervalle d'au moins 3 minutes entre chaque PUISSANCE. L'alimentation électrique est conforme aux exigences. La prise est destinée à une utilisation en courant alternatif. Ne partagez pas une prise avec d'autres appareils. L'alimentation électrique est de 220-240V, 50Hz.

2. Fonctionnement du refroidissement
Appuyez sur le bouton "Mode" jusqu'à ce que l'icône "Cool" apparaisse.
Appuyez sur la touche "▲" ou "▼" pour sélectionner la température ambiante souhaitée. (16 °C-31 °C). Appuyez sur le bouton "Fan Speed" pour sélectionner la vitesse du vent.

3. Opération de déshumidification
Appuyez sur la touche "Mode" jusqu'à ce que l'icône "Déshumidifier" apparaisse.
La température sélectionnée est automatiquement réglée sur la température ambiante actuelle moins 2 °C. (16 °C-31 °C) Le moteur du ventilateur est automatiquement réglé sur une vitesse de vent FAIBLE.

4. Fonctionnement du ventilateur
Appuyez sur le bouton "Mode" jusqu'à ce que l'icône "Ventilateur" apparaisse. Appuyez sur la touche "Vitesse du ventilateur" pour sélectionner la vitesse du vent.

5. Fonctionnement du chauffage TAD-2326 HP / TAD-2335 HP
Appuyez sur le bouton "Mode" jusqu'à ce que l'icône "Heat" apparaisse. Appuyez sur le bouton "▲" ou " ▼" pour sélectionner la température ambiante souhaitée. (16 °C-31 °C) Appuyez sur le bouton "Fan Speed" pour sélectionner la vitesse du vent.

6. Fonctionnement de la minuterie
Réglage de la minuterie ON :
Lorsque le climatiseur est éteint, appuyez sur le bouton "Timer" et sélectionnez l'heure de mise en marche souhaitée à l'aide des boutons de réglage de la température et de l'heure.
L'indication "Preset ON Time" s'affiche sur le panneau de commande. L'heure de mise en marche peut être réglée à tout moment entre 0 et 24 heures.
Appuyez à nouveau sur la touche "Timer" pour confirmer, l'indicateur de la minuterie s'allume.
Pour désactiver la fonction de minuterie, appuyez sur la touche "Timer" jusqu'à ce que l'indicateur de minuterie s'éteigne.

Réglage de la minuterie d'arrêt :
Lorsque le climatiseur est en marche, appuyez sur la touche "Timer" et sélectionnez l'heure d'arrêt souhaitée à l'aide des touches de réglage de la température et de l'heure.
L'indication "Preset OFF Time" s'affiche sur le panneau de commande. L'heure d'arrêt peut être réglée à tout moment entre 0 et 24 heures. Appuyez à nouveau sur la touche "Timer" pour confirmer, l'indicateur de la minuterie s'allume.
Pour désactiver la fonction de minuterie, appuyez sur la touche "Timer" jusqu'à ce que l'indicateur de minuterie s'éteigne.

7. Mode SLEEP
- En mode refroidissement, appuyez sur la touche SLEEP pour régler la température. Elle augmente de 1 °C au bout d'une heure et de 2 °C au maximum au bout de 2 heures.
- En mode chauffage, appuyez sur la touche SLEEP pour régler la température. Elle diminue de 1°C au bout d'une heure et de 2°C au maximum au bout de 2 heures.
- Appuyez à nouveau sur la touche SLEEP pour annuler le réglage.

8. Drainage de l'eau
Fonction d'alarme bac plein :
Le bac à eau interne du climatiseur est équipé d'un interrupteur de sécurité de niveau d'eau, qui contrôle le niveau d'eau. Lorsque le niveau d'eau atteint une hauteur prévue, l'indicateur de niveau d'eau plein s'allume. Lorsque l'eau est pleine, retirez le bouchon en caoutchouc de l'orifice de drainage situé au bas de l'appareil et évacuez toute l'eau à l'extérieur.

Drainage continu
Si vous prévoyez de laisser l'appareil inutilisé pendant une longue période, retirez le bouchon en caoutchouc de l'orifice de drainage situé au bas de l'appareil et évacuez toute l'eau à l'extérieur. Vous pouvez utiliser le drainage continu à l'aide d'un tuyau de drainage connecté à l'orifice de drainage inférieur, lorsque l'appareil fonctionne en mode HEAT. Il n'est pas nécessaire d'utiliser le drainage continu lorsque l'unité fonctionne en mode COOL ou DEHUMIDIFY. L'unité peut évaporer l'eau de condensation automatiquement grâce au moteur d'évaporation. Assurez-vous que les trous d'évacuation sont bien bouchés. Si le moteur de projection d'eau est endommagé, l'évacuation continue peut être utilisée. L'appareil peut également fonctionner correctement en raccordant le tuyau d'évacuation à l'orifice d'évacuation inférieur (Fig.9). Si le moteur d'éclaboussure est endommagé, il est également possible d'utiliser un drainage intermittent. Dans ce cas, lorsque l'indicateur d'eau pleine s'allume, connectez un tuyau de vidange à l'orifice de vidange inférieur, puis toute l'eau contenue dans le réservoir sera évacuée à l'extérieur. L'appareil peut également fonctionner correctement.

9. Fonction WIFI
- Appuyez longuement sur le bouton SPEED pendant 5 secondes pour entrer dans le mode de configuration d'usine WIFI ;
- Lorsque l'indicateur WIFI clignote rapidement, l'appareil est en mode WIFI EZ ; s'il clignote lentement, l'appareil est en mode WIFIAP ;
- Pour les appareils combinés WiFi et Bluetooth, activez Bluetooth et la localisation et autorisez l'application à accéder à votre position. L'autorisation Bluetooth est également requise. Les appareils combinés WiFi et Bluetooth peuvent être découverts automatiquement. Vous pouvez également choisir "Climatiseur portable (BLE+Wi-Fi)" dans l'application. Tapez ensuite sur "Mode Wi-Fi" en haut à droite et sélectionnez "Bluetooth" ;
- Vous pouvez réaliser toutes les fonctions du climatiseur à l'aide de l'application du téléphone portable lorsque le WIFI est connecté.

Scannez le code QR pour télécharger l'application Smart Life.
Le code QR redirige automatiquement vers la boutique appropriée pour Android ou iOS.
Si vous ne pouvez pas scanner le code QR, sur Android ouvrez le Google Play Store et recherchez Smart Life.
Sur iPhone, ouvrez l'Apple App Store et recherchez Smart Life.
Suivez les étapes dans l'application pour finaliser l'installation et la configuration de l'appareil.
Pour plus d'informations, consultez le manuel Smart Life sur :
www.toyotomi.eu/customer-service/faq/

7. Explications relatives à l'installation

1. Explications relatives à l'installation :
- Un climatiseur de déménagement doit être installé dans un endroit plat et vide tout autour. Ne bloquez pas la sortie d'air, et la distance requise autour doit être d'au moins 50cm (voir Fig.4).
- Le climatiseur ne doit pas être installé dans un endroit humide, tel que la buanderie.
- Le câblage des prises doit être conforme aux exigences locales en matière de sécurité électrique.

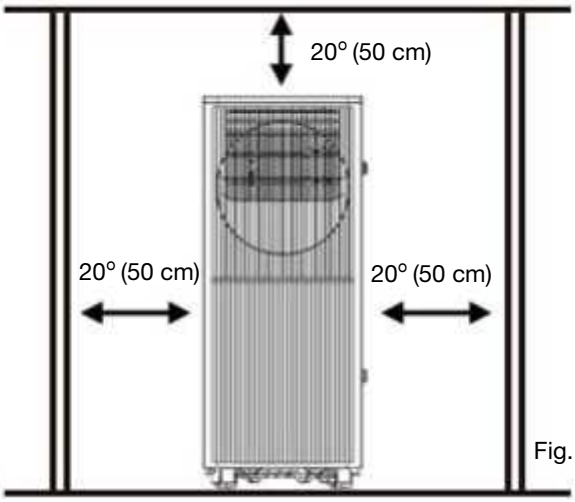

Fig. 4

2.Introduction à l'installation du tuyau d'évacuation

A) Installation temporaire

1. Tournez l'adaptateur de boîtier et le connecteur de fenêtre aux extrémités du tuyau d'évacuation.
2. Insérez le clip de fixation de l'adaptateur de boîtier dans les ouvertures situées à l'arrière du climatiseur.
3. Placez l'autre extrémité du tuyau d'évacuation sur le rebord de la fenêtre (voir Fig.5).

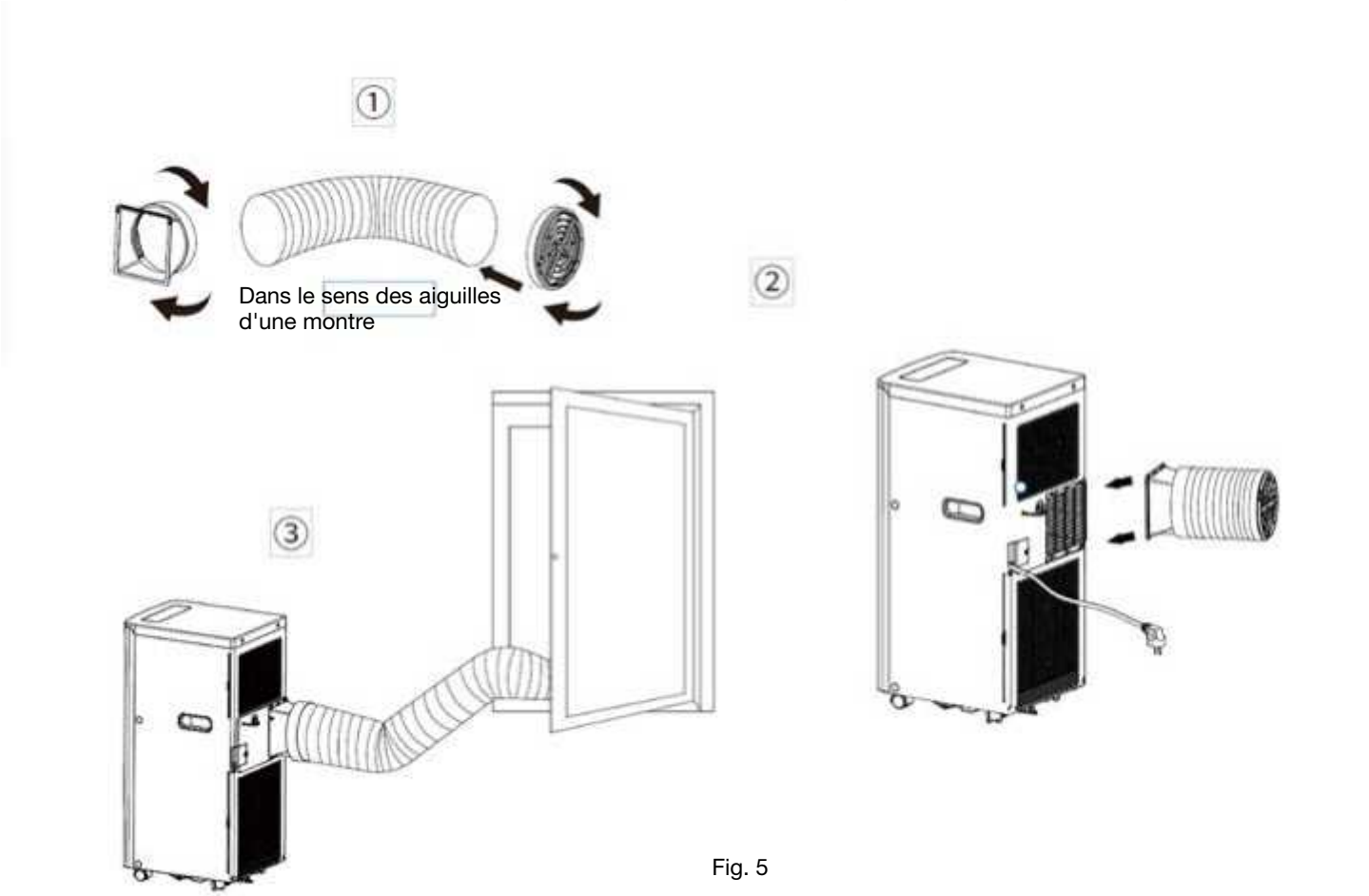

Fig. 5

B) Installation du kit de fenêtre

Le mode d'installation du kit de fenêtre coulissante est le plus souvent "horizontal" ou "vertical". Comme le montrent les figures 6 et 7, vérifiez les dimensions minimales et maximales de la fenêtre avant de procéder à l'installation.

1. Installez le kit de fenêtre sur la fenêtre (Fig.6, Fig.7) ;
2. Ajustez la longueur du kit coulissant en fonction de la largeur ou de la hauteur de la fenêtre et fixez-le à l'aide de la cheville ;
3. Insérez le raccord de fenêtre du tuyau dans le trou du kit de fenêtre (Fig.8).

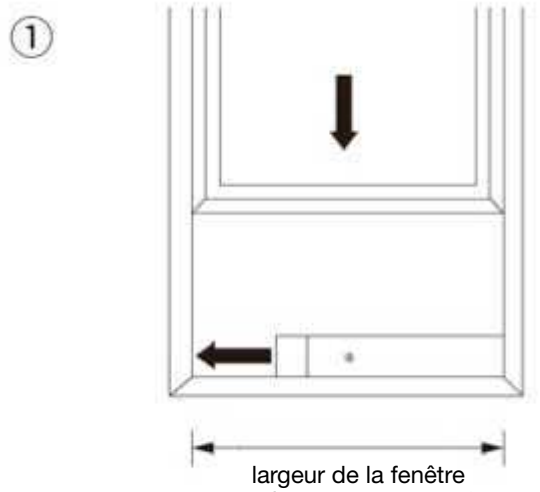

Fig. 6

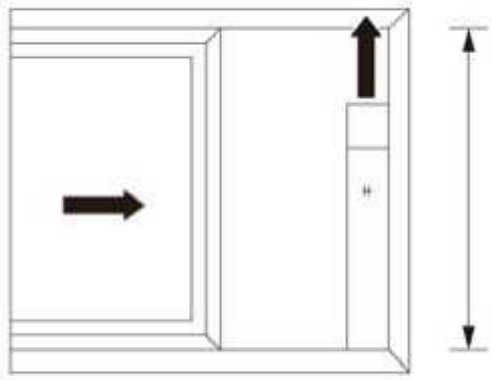

Fig. 7

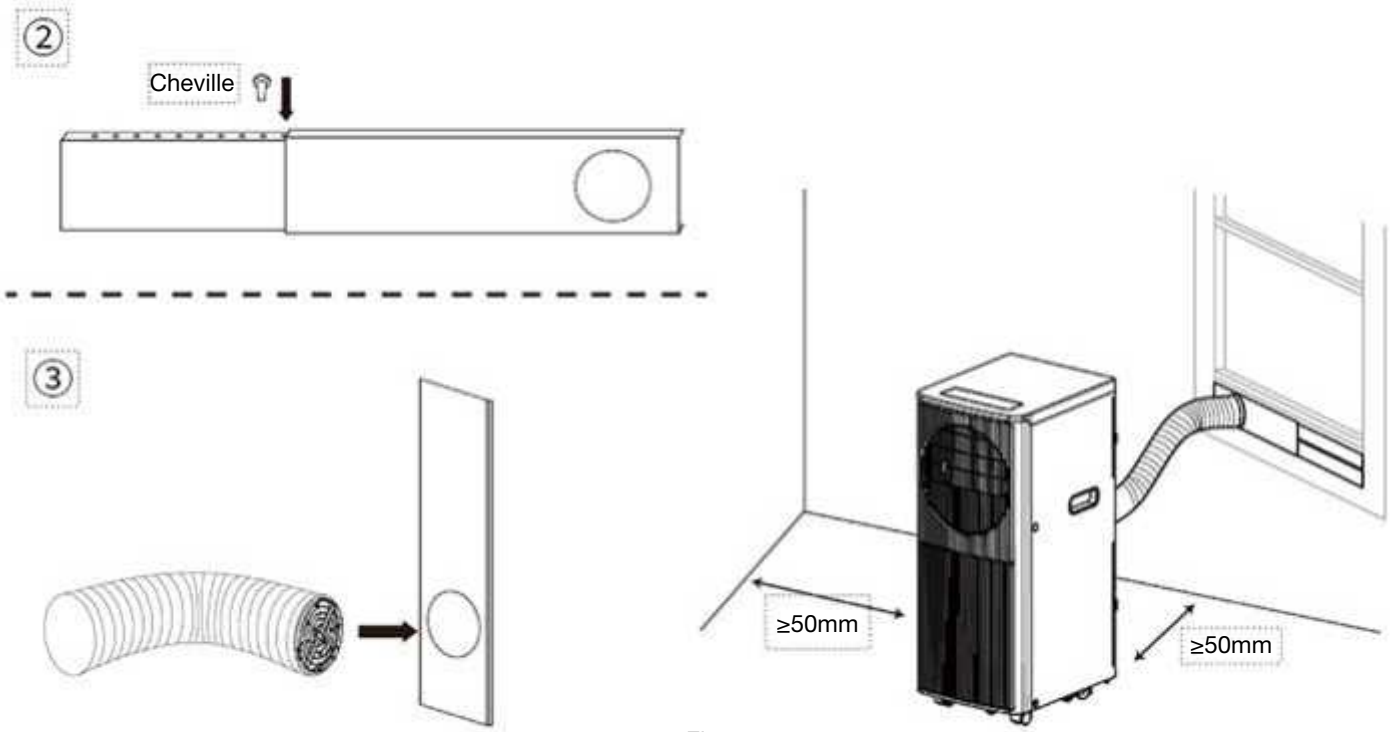

Fig. 8

Fonction d'alarme de niveau d'eau plein
Le bac à eau interne du climatiseur est équipé d'un interrupteur de sécurité qui contrôle le niveau d'eau. Lorsque le niveau d'eau atteint une hauteur prévue, le témoin de niveau d'eau plein s'allume. (Si le moteur de projection d'eau est endommagé, lorsque l'eau est pleine, retirez le bouchon en caoutchouc au bas de l'unité, et toute l'eau s'écoulera à l'extérieur).

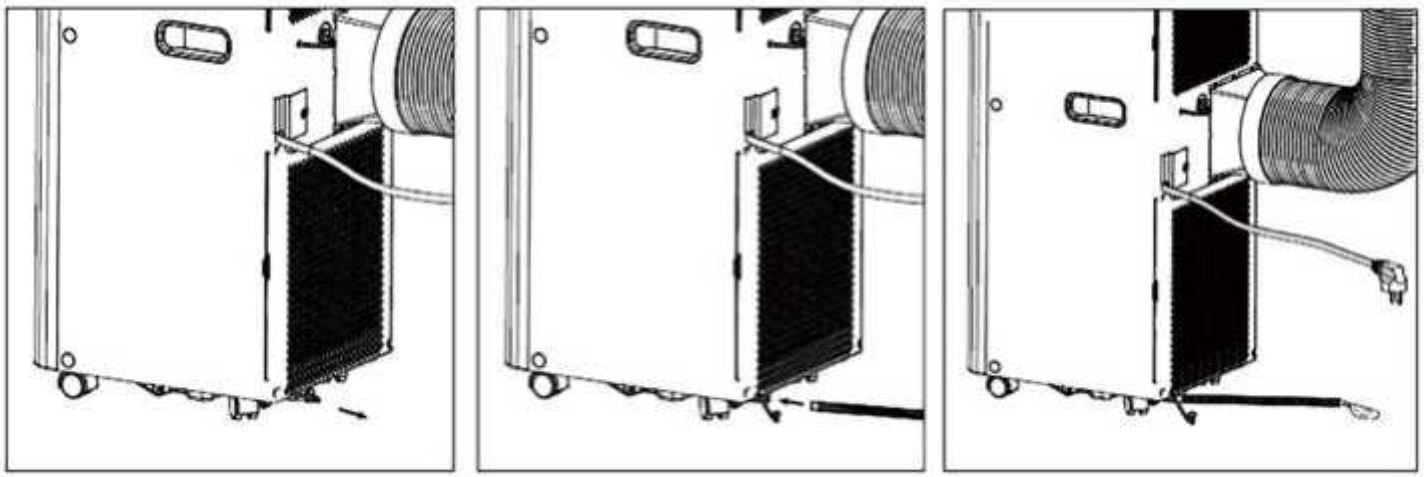

Fig. 9

8. Explications relatives à l'entretien

Déclaration :
1) Avant de procéder au nettoyage, veillez à débrancher l'appareil de toute prise électrique ;
2) Ne pas utiliser d'essence ou d'autres produits chimiques pour nettoyer l'appareil ;
3) Ne pas laver l'appareil directement ;
4) Si le climatiseur est endommagé, veuillez contacter le revendeur ou l'atelier de réparation.

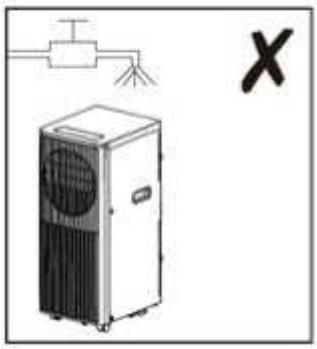

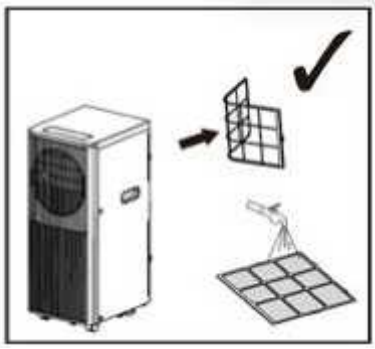

1. Filtre à air

- Si le filtre à air est obstrué par de la poussière ou des saletés, il doit être nettoyé toutes les deux semaines.
- Démontage Ouvrez la grille d'entrée d'air et retirez le filtre à air.
- Nettoyage Nettoyer le filtre à air avec un détergent neutre dans de l'eau tiède (40 oC) et le sécher à la **ombre**.
- Montage Remettre le filtre à air dans la grille d'entrée d'air, replacer les composants tels qu'ils étaient.

2. Nettoyer la surface du climatiseur

- Nettoyez d'abord la surface avec un détergent neutre et un chiffon humide, puis essuyez-la avec un chiffon sec.

9. Dépannage

Problèmes	Causes possibles	Remèdes proposés
L'appareil ne démarre pas lorsque l'on appuie sur le bouton marche/arrêt	Le témoin d'eau pleine clignote et le bac à eau est plein	Videz l'eau du bac à eau.
	La température de la pièce est supérieure à la température de réglage. (Mode chauffage électrique)	Réinitialisez la température.
	La température de la pièce est inférieure à la température de réglage. (Mode de refroidissement)	Réinitialisez la température.
2. Pas assez froid	Les portes ou les fenêtres ne sont pas fermées.	Assurez-vous que toutes les fenêtres et les portes sont fermées.
	Il y a des sources de chaleur à l'intérieur de la pièce.	Éliminez les sources de chaleur si possible
	Le tuyau d'évacuation d'air n'est pas raccordé ou est obstrué.	Branchez ou nettoyez le tuyau d'évacuation d'air.
	La température est trop élevée.	Réinitialisez la température.
	L'entrée d'air est bloquée.	Nettoyez l'entrée d'air.
3. Bruyant	Le sol n'est pas plat ou pas assez plat.	Placez l'appareil sur un sol plat et horizontal si possible.
	Le bruit provient de l'écoulement du réfrigérant à l'intérieur du climatiseur.	Il est normal.
4. Code E0	Le capteur de température ambiante est défectueux.	Remplacer le capteur de température ambiante (l'unité peut également fonctionner sans remplacement).
5. Code E1	Température du condenseur	Remplacer le condenseur
	La sonde de température du condenseur est défectueuse.	Le capteur de température du condenseur est défectueux.
6. Code E2	Bac à eau plein lors du refroidissement	Retirer le bouchon en caoutchouc et vider l'eau.
7. Code E3	Capteur de température de l'évaporateur défectueux.	Remplacer le capteur de température de l'évaporateur
8. Code E4	Bac à eau plein lors du chauffage	Veuillez vider le bac à eau.

Remarque : les produits réels peuvent avoir un aspect différent.

10. RÉSERVÉ AU PERSONNEL DE SERVICE AUTORISÉ

Les informations figurant dans cette section sont destinées exclusivement aux techniciens de service qualifiés et autorisés, formés à la manipulation des équipements électriques et des réfrigérants inflammables.

1. INSTRUCTIONS GÉNÉRALES

1.1 Contrôles de la zone
Avant de commencer à travailler sur des systèmes contenant des réfrigérants inflammables, des contrôles de sécurité sont nécessaires pour s'assurer que le risque d'inflammation est réduit au minimum. Pour la réparation du système frigorifique, les précautions suivantes doivent être prises avant d'effectuer des travaux sur le système.

1.2 Procédure de travail
Le travail doit être entrepris selon une procédure contrôlée de manière à minimiser le risque de présence de gaz ou de vapeurs inflammables pendant l'exécution du travail.

1.3 Zone de travail générale
Tout le personnel d'entretien et les autres personnes travaillant dans la zone locale doivent être informés de la nature du travail effectué. Le travail dans des espaces confinés doit être évité. La zone entourant l'espace de travail doit être délimitée. S'assurer que les conditions à l'intérieur de la zone ont été rendues sûres par le contrôle des matériaux inflammables.

1.4 Vérification de la présence de réfrigérant
La zone doit être contrôlée à l'aide d'un détecteur de réfrigérant approprié avant et pendant les travaux, afin de s'assurer que le technicien est conscient de l'existence d'atmosphères potentiellement inflammables. S'assurer que l'équipement de détection des fuites utilisé est adapté aux réfrigérants inflammables, c'est-à-dire qu'il ne produit pas d'étincelles, qu'il est correctement scellé ou qu'il est intrinsèquement sûr.

1.5 Présence d'un extincteur
Si un travail à chaud doit être effectué sur l'équipement de réfrigération ou toute pièce associée, un équipement d'extinction d'incendie approprié doit être disponible à portée de main. Un extincteur à poudre ou à CO2 doit se trouver à proximité de la zone de chargement.

1.6 Absence de sources d'inflammation
Aucune personne effectuant des travaux en rapport avec un système de réfrigération impliquant l'exposition d'une tuyauterie contenant ou ayant contenu un réfrigérant inflammable ne doit utiliser de sources d'allumage susceptibles d'entraîner un risque d'incendie ou d'explosion.
Toutes les sources d'inflammation possibles, y compris la cigarette, doivent être suffisamment éloignées du site d'installation, de réparation, d'enlèvement et d'élimination, au cours desquels du réfrigérant inflammable peut éventuellement être libéré dans l'espace environnant. Avant le début des travaux, la zone autour de l'équipement doit être inspectée pour s'assurer qu'il n'y a pas de risques d'inflammabilité ou d'inflammation. Des panneaux "Interdiction de fumer" doivent être affichés.

1.7 Zone ventilée
Assurez-vous que la zone est à l'air libre ou qu'elle est correctement ventilée avant de pénétrer dans le système ou d'effectuer un travail à chaud.
Une certaine ventilation doit être maintenue pendant la durée des travaux. La ventilation doit permettre de disperser en toute sécurité tout réfrigérant libéré et, de préférence, de l'expulser dans l'atmosphère.

1.8 Contrôles de l'équipement frigorifique
Lorsque des composants électriques sont remplacés, ils doivent être adaptés à l'usage prévu et répondre aux spécifications correctes. Les directives d'entretien et de maintenance du fabricant doivent être respectées à tout moment. En cas de doute, consulter le service technique du fabricant
pour obtenir de l'aide. Les contrôles suivants doivent être effectués dans les installations utilisant des réfrigérants inflammables : la taille de la charge correspond à la taille du local dans lequel sont installées les parties contenant du réfrigérant ; les machines de ventilation et les sorties fonctionnent correctement et ne sont pas obstruées ; si un circuit frigorifique indirect est utilisé, la présence de réfrigérant doit être vérifiée dans le circuit secondaire ; le marquage de l'équipement continue à être visible et lisible. Les marquages et les signes illisibles doivent être corrigés ; les tuyaux ou les composants frigorifiques sont installés dans une position telle qu'ils ne risquent pas d'être exposés à une substance susceptible de corroder les composants contenant du réfrigérant, à moins que les composants ne soient construits en matériaux intrinsèquement résistants à la corrosion ou qu'ils ne soient convenablement protégés contre une telle corrosion.

1.9 Contrôles des dispositifs électriques
La réparation et l'entretien des composants électriques doivent inclure des contrôles de sécurité initiaux et des procédures d'inspection des composants.
S'il existe un défaut susceptible de compromettre la sécurité, aucune alimentation électrique ne doit être connectée au circuit jusqu'à ce que le problème soit résolu de manière satisfaisante. Si le défaut ne peut être corrigé immédiatement mais qu'il est nécessaire de poursuivre l'exploitation, une solution temporaire adéquate doit être utilisée. Cette solution doit être signalée au propriétaire de l'équipement afin que toutes les parties soient informées. Les contrôles de sécurité initiaux comprennent : la décharge des condensateurs, qui doit être effectuée de manière sûre afin d'éviter tout risque d'étincelle ; l'absence de composants et de câbles électriques sous tension lors de la charge, de la récupération ou de la purge du système ; la continuité de la mise à la terre.

2. RÉPARATIONS DES COMPOSANTS SCELLÉS

2.1 Lors des réparations de composants scellés, toutes les alimentations électriques doivent être déconnectées de l'équipement sur lequel on travaille avant de retirer les couvercles scellés, etc. S'il est absolument nécessaire de maintenir l'alimentation électrique de l'équipement pendant l'entretien, un dispositif de détection des fuites fonctionnant en permanence doit être placé au point le plus critique pour avertir d'une situation potentiellement dangereuse.
L'entretien ne doit être effectué que selon les recommandations du fabricant. L'appareil doit être stocké dans un endroit bien ventilé où la taille de la pièce correspond à la surface de la pièce spécifiée pour le fonctionnement. 2.2 Une attention particulière doit être accordée aux points suivants afin de s'assurer qu'en travaillant sur les composants électriques, l'enveloppe n'est pas modifiée de manière à affecter le niveau de protection. Cela comprend les dommages causés aux câbles, le nombre excessif de connexions, les bornes non conformes aux spécifications d'origine, les dommages causés aux joints d'étanchéité, le montage incorrect des presse-étoupes, etc. Veiller à ce que l'appareil soit monté de manière sûre. S'assurer que les joints ou les matériaux d'étanchéité ne se sont pas dégradés au point de ne plus remplir leur fonction de protection
qu'ils ne servent plus à empêcher la pénétration d'atmosphères inflammables. Les pièces de rechange doivent être conformes aux spécifications du fabricant.

NOTE L'utilisation de mastic d'étanchéité à base de silicone peut nuire à l'efficacité de certains types d'équipements de détection de fuites. Il n'est pas nécessaire d'isoler les composants de sécurité intrinsèque avant d'intervenir sur eux.

2.2 Une attention particulière doit être accordée aux points suivants afin de s'assurer qu'en travaillant sur les composants électriques, l'enveloppe n'est pas modifiée de telle sorte que le niveau de protection soit affecté. Cela comprend les dommages causés aux câbles, le nombre excessif de connexions, les bornes non conformes aux spécifications d'origine, les dommages causés aux joints d'étanchéité, le montage incorrect des presse-étoupes, etc. Veiller à ce que l'appareil soit monté de manière sûre. S'assurer que les joints ou les matériaux d'étanchéité ne se sont pas dégradés au point de ne plus pouvoir empêcher la pénétration d'atmosphères inflammables. Les pièces de rechange doivent être conformes aux spécifications du fabricant

REMARQUE L'utilisation d'un produit d'étanchéité à base de silicone peut nuire à l'efficacité de certains types d'équipements de détection de fuites de détection de fuites. Il n'est pas nécessaire d'isoler les composants de sécurité intrinsèque avant d'intervenir sur eux.

3. RÉPARATION DES COMPOSANTS DE SÉCURITÉ INTRINSÈQUE

N'appliquez pas de charges inductives ou capacitives permanentes au circuit sans vous assurer qu'elles ne dépassent pas la tension et l'intensité autorisées pour l'équipement utilisé. Les composants à sécurité intrinsèque sont les seuls types de composants sur lesquels on peut travailler sous tension en présence d'une atmosphère inflammable. L'appareil d'essai doit être d'un calibre approprié. Ne remplacez les composants que par des pièces spécifiées par le fabricant. D'autres pièces peuvent provoquer l'inflammation du réfrigérant présent dans l'atmosphère à la suite d'une fuite.

4. CABLAGE

Vérifier que le câblage ne sera pas soumis à l'usure, à la corrosion, à une pression excessive, à des vibrations, à des arêtes vives ou à d'autres effets néfastes de l'environnement. La vérification doit également tenir compte des effets du vieillissement ou des vibrations continues provenant de sources telles que les compresseurs ou les ventilateurs
ventilateurs.

5. DÉTECTION DES FLUIDES FRIGORIGÈNES INFLAMMABLES

En aucun cas, des sources potentielles d'inflammation ne doivent être utilisées pour la recherche ou la détection de fuites de fluides frigorigènes. Un chalumeau aux halogénures (ou tout autre détecteur utilisant une flamme nue) ne doit pas être utilisé.

6. MÉTHODES DE DÉTECTION DES FUITES

Les méthodes de détection des fuites suivantes sont considérées comme acceptables pour les systèmes contenant des réfrigérants inflammables. Les détecteurs de fuites électroniques peuvent être utilisés pour détecter les réfrigérants inflammables, mais leur sensibilité peut être insuffisante ou nécessiter un réétalonnage (l'équipement de détection doit être étalonné dans une zone exempte de réfrigérant). (Assurez-vous que le détecteur n'est pas une source potentielle d'inflammation et qu'il est adapté au fluide frigorigène utilisé. L'équipement de détection des fuites doit être réglé sur un pourcentage de la LFL du réfrigérant et doit être étalonné en fonction du réfrigérant utilisé et le pourcentage approprié de gaz (25 % au maximum) est confirmé. Les liquides de détection des fuites conviennent à la plupart des réfrigérants, mais l'utilisation de détergents contenant du chlore doit être évitée, car le chlore peut réagir avec le réfrigérant et corroder la tuyauterie en cuivre. Si une fuite est suspectée, toutes les flammes nues doivent être enlevées ou éteintes. Si l'on constate une fuite de réfrigérant nécessitant un brasage, tout le réfrigérant doit être récupéré dans le système ou isolé (au moyen de vannes d'arrêt) dans une partie du système éloignée de la fuite. De l'azote sans oxygène (OFN) est ensuite purgé dans le système avant et pendant le processus de brasage.

7. RETRAIT ET ÉVACUATION

Pour pénétrer dans le circuit du réfrigérant afin d'effectuer des réparations ou pour toute autre raison, il convient d'utiliser les procédures conventionnelles. Toutefois, il est important de suivre les meilleures pratiques car l'inflammabilité est un facteur à prendre en considération. La procédure suivante doit être respectée : retirer le réfrigérant ; purger le circuit avec un gaz inerte ; évacuer ; purger à nouveau avec un gaz inerte ; ouvrir le circuit en le coupant ou en le brasant. La charge de réfrigérant doit être récupérée dans les bouteilles de récupération appropriées. Le système doit être "rincé" avec de l'OFN pour rendre l'unité sûre.
L'air comprimé ou l'oxygène ne doivent pas être utilisés pour cette tâche. Le rinçage s'effectue en brisant le vide dans le système avec de l'OFN et en continuant à remplir jusqu'à ce que la pression de travail soit atteinte, puis en évacuant dans l'atmosphère et enfin en tirant vers le bas jusqu'à ce que le vide soit atteint. Ce processus doit être répété jusqu'à ce qu'il n'y ait plus de réfrigérant dans le système. Lorsque la dernière charge d'OFN est utilisée, le système doit être purgé jusqu'à la pression atmosphérique pour permettre le travail. Cette opération est absolument vitale si des opérations de brasage sur la tuyauterie doivent avoir lieu. Assurez-vous que la sortie de la pompe à vide ne se trouve pas à proximité de sources d'inflammation et qu'elle est conforme à la norme IEC 60079-15:2010. Informations sur les procédures de travail correctes : a) Mise en service

- Assurez-vous que la surface au sol est suffisante pour la charge de réfrigérant ou que le conduit de ventilation est monté correctement.
- Raccorder les tuyaux et effectuer un test d'étanchéité avant de charger le réfrigérant.
- Vérifier les équipements de sécurité avant la mise en service. b) Entretien
- Les équipements portables doivent être réparés à l'extérieur ou dans un atelier spécialement équipé pour l'entretien des unités contenant des réfrigérants inflammables.
- Veillez à ce que le lieu de réparation soit suffisamment ventilé.
- Soyez conscient que le dysfonctionnement de l'équipement peut être causé par une perte de réfrigérant et qu'une fuite de réfrigérant est possible.
- Déchargez les condensateurs de manière à ne pas provoquer d'étincelles. La procédure standard qui consiste à court-circuiter les bornes du condensateur crée généralement des étincelles.
- Remonter les boîtiers scellés avec précision. Si les joints sont usés, les remplacer. Vérifier l'équipement de sécurité avant la mise en service. c) Réparation
- Les équipements portables doivent être réparés à l'extérieur ou dans un atelier spécialement équipé pour l'entretien des unités contenant des réfrigérants inflammables.
- Veillez à ce que le lieu de réparation soit suffisamment ventilé.
- Soyez conscient que le dysfonctionnement de l'équipement peut être causé par une perte de réfrigérant et qu'une fuite de réfrigérant est possible.
- Déchargez les condensateurs de manière à ne pas provoquer d'étincelles.
- Lorsque le brasage est nécessaire, les procédures suivantes doivent être exécutées dans le bon ordre :

- Retirer le réfrigérant. Si la récupération n'est pas requise par les réglementations nationales, vidanger le réfrigérant à l'extérieur. Veillez à ce que le réfrigérant vidangé ne présente aucun danger. En cas de doute, une personne doit surveiller la sortie. Veillez tout particulièrement à ce que le fluide frigorigène vidangé ne reflue pas dans le bâtiment.
- Évacuer le circuit de réfrigérant.
- Purger le circuit de réfrigérant avec de l'azote pendant 5 minutes.
- Évacuer à nouveau.

- Retirer les pièces à remplacer en les coupant et non en les enflammant.
- Purger le point de brasage avec de l'azote pendant la procédure de brasage.
- Effectuer un essai d'étanchéité avant de charger le réfrigérant.

- Remontez les enceintes scellées avec précision. Si les joints sont usés, les remplacer.
- Vérifier l'équipement de sécurité avant la mise en service. d) Mise hors service
- Si la sécurité est affectée lorsque l'équipement est mis hors service, la charge de réfrigérant doit être retirée avant la mise hors service.
- Assurez une ventilation suffisante à l'emplacement de l'équipement.
- Soyez conscient que le dysfonctionnement de l'équipement peut être causé par une perte de réfrigérant et qu'une fuite de réfrigérant est possible.
- Déchargez les condensateurs de manière à ne pas provoquer d'étincelles.
- Retirez le réfrigérant. Si la récupération n'est pas requise par les réglementations nationales, vidangez la ventilation disponible.

8. PROCÉDURES DE CHARGE

Outre les procédures de charge conventionnelles, les exigences suivantes doivent être respectées.

- Veiller à ce qu'il n'y ait pas de contamination des différents réfrigérants lors de l'utilisation de l'équipement de charge. Les tuyaux ou conduites doivent être aussi courts que possible pour minimiser la quantité de réfrigérant qu'ils contiennent.
- Les bouteilles doivent être maintenues en position verticale.
- Assurez-vous que le système de réfrigération est mis à la terre avant de le charger en fluide frigorigène.
- Étiqueter le système une fois la charge terminée (si ce n'est pas déjà fait).
- Il faut faire très attention à ne pas trop remplir le système de réfrigération. Avant de recharger le système, il doit être soumis à un essai de pression avec l'OFN. Le système doit faire l'objet d'un essai d'étanchéité à la fin de la charge, mais avant la mise en service. Un essai d'étanchéité de suivi doit être effectué avant de quitter le site.

9. MISE HORS SERVICE

Avant d'exécuter cette procédure, il est essentiel que le technicien connaisse parfaitement l'équipement et tous ses détails. Il est recommandé de veiller à ce que tous les fluides frigorigènes soient récupérés en toute sécurité. Avant l'exécution de la tâche, un échantillon d'huile et de réfrigérant doit être prélevé au cas où une analyse serait nécessaire avant la réutilisation du réfrigérant récupéré. Il est essentiel que l'alimentation électrique soit disponible avant le début de la tâche.

a) Se familiariser avec l'équipement et son fonctionnement.
b) Isoler le système électriquement.
c) Avant d'entamer la procédure, assurez-vous que :l'équipement de manutention mécanique est disponible, si nécessaire, pour manipuler les bouteilles de réfrigérant ; tous les équipements de protection individuelle sont disponibles et utilisés correctement ; le processus de récupération est supervisé à tout moment par une personne compétente ; l'équipement de récupération et les bouteilles sont conformes aux normes appropriées.
d) Si possible, vidanger le système frigorifique par pompage.
e) S'il n'est pas possible de faire le vide, fabriquez un collecteur afin que le réfrigérant puisse être retiré des différentes parties du système.
f) S'assurer que la bouteille est placée sur la balance avant de procéder à la récupération.
g) Démarrer la machine de récupération et l'utiliser conformément aux instructions du fabricant.
h) Ne pas trop remplir les bouteilles. (Pas plus de 80 % du volume de la charge liquide).
i) Ne pas dépasser la pression de service maximale de la bouteille, même temporairement.
j) Lorsque les bouteilles ont été correctement remplies et que le processus est terminé, assurez-vous que les bouteilles et l'équipement sont rapidement retirés du site et que toutes les vannes d'isolation de l'équipement sont fermées.
k) Le réfrigérant récupéré ne doit pas être chargé dans un autre système de réfrigération avant d'avoir été nettoyé et vérifié.

10. ÉTIQUETAGE

L'équipement doit être étiqueté de manière à indiquer qu'il a été mis hors service et vidé de son fluide frigorigène. L'étiquette doit être datée et signée. Veiller à ce que l'équipement porte une étiquette indiquant qu'il contient un réfrigérant inflammable

11. RÉCUPÉRATION

Lors de l'élimination du fluide frigorigène d'un système, que ce soit à des fins d'entretien ou de mise hors service, il est recommandé de veiller à ce que tous les fluides frigorigènes soient éliminés en toute sécurité. Lors du transfert de fluide frigorigène dans des bouteilles, veiller à n'utiliser que des bouteilles de récupération de fluide frigorigène appropriées. Veiller à ce que le nombre de bouteilles nécessaires pour contenir la charge totale du système soit disponible. Toutes les bouteilles à utiliser sont désignées pour le fluide frigorigène récupéré et étiquetées pour ce fluide (c'est-à-dire des bouteilles spéciales pour la récupération du fluide frigorigène). Les bouteilles doivent être équipées d'une soupape de surpression et des vannes d'arrêt correspondantes en bon état de fonctionnement. Les bouteilles de récupération vides sont évacuées et, si possible, refroidies avant la récupération. L'équipement de récupération doit être en bon état de fonctionnement et accompagné d'un ensemble d'instructions concernant l'équipement disponible et adapté à la récupération des réfrigérants inflammables. En outre, un jeu de balances étalonnées doit être disponible et en bon état de fonctionnement. Les tuyaux doivent être complets, munis de raccords étanches et en bon état. Avant d'utiliser la machine de récupération, vérifiez qu'elle est en bon état de fonctionnement, qu'elle a été correctement entretenue et que tous les composants électriques associés sont scellés afin d'éviter toute inflammation en cas de fuite de réfrigérant. En cas de doute, consulter le fabricant. Le fluide frigorigène récupéré doit être renvoyé au fournisseur de fluide frigorigène dans le bon cylindre de récupération et le bordereau de transfert de déchets correspondant doit être établi. Ne pas mélanger les réfrigérants dans les unités de récupération et surtout pas dans les bouteilles. Si les compresseurs ou les huiles de compresseur doivent être retirés, assurez-vous qu'ils ont été évacués à un niveau acceptable afin de garantir que le réfrigérant inflammable ne reste pas dans le lubrifiant. Le processus d'évacuation doit être effectué avant de renvoyer le compresseur aux fournisseurs. Seul le chauffage électrique du corps du compresseur doit être utilisé pour accélérer ce processus. La vidange de l'huile d'un système doit être effectuée en toute sécurité.

Compétence du personnel d'entretien Généralités

Une formation spéciale s'ajoutant aux procédures habituelles de réparation des équipements frigorifiques est nécessaire lorsque des équipements contenant des réfrigérants inflammables sont concernés. Dans de nombreux pays, cette formation est dispensée par

des organismes de formation nationaux accrédités pour enseigner les normes de compétence nationales pertinentes qui peuvent être définies dans la législation. Les compétences acquises doivent être attestées par un certificat.

Formation La formation doit comprendre l'essentiel des éléments suivants :Informations sur le potentiel d'explosion des réfrigérants inflammables afin de montrer que les produits inflammables peuvent être dangereux lorsqu'ils sont manipulés sans précaution. Informations sur les sources d'inflammation potentielles, en particulier celles qui ne sont pas évidentes, telles que les briquets, les interrupteurs, les aspirateurs, les chauffages électriques. Informations sur les différents concepts de sécurité : Non ventilé (voir clause GG.2) La sécurité de l'appareil ne dépend pas de la ventilation du boîtier. Le fait d'éteindre l'appareil ou d'ouvrir le boîtier n'a pas d'effet significatif sur la sécurité. Néanmoins, il est possible que des fuites de réfrigérant s'accumulent à l'intérieur du boîtier et qu'une atmosphère inflammable se dégage lorsque le boîtier est ouvert. Enceinte ventilée (voir clause GG.4) La sécurité de l'appareil dépend de la ventilation de l'enceinte. L'arrêt de l'appareil ou l'ouverture du boîtier a un effet significatif sur la sécurité. Il convient de veiller à ce que la ventilation soit suffisante avant de mettre l'appareil hors tension ou d'ouvrir le boîtier. Pièce ventilée (voir clause GG.5) La sécurité de l'appareil dépend de la ventilation de la pièce. L'arrêt de l'appareil ou l'ouverture du boîtier n'a pas d'effet significatif sur la sécurité. La ventilation de la pièce ne doit pas être interrompue pendant les procédures de réparation. Informations sur le concept de composants et d'enceintes étanches Le réfrigérant est évacué vers l'extérieur. Veillez à ce que le fluide frigorigène évacué ne présente aucun danger. En cas de doute, une personne doit surveiller la sortie.
Veillez tout particulièrement à ce que le fluide frigorigène vidangé ne retourne pas dans le bâtiment.

- Évacuez le circuit de réfrigérant.
- Purgez le circuit de réfrigérant avec de l'azote pendant 5 minutes.
- Évacuer à nouveau
- Remplir d'azote jusqu'à la pression atmosphérique
- Apposez une étiquette sur l'équipement indiquant que le réfrigérant a été retiré. Élimination
- Assurer une ventilation suffisante sur le lieu de travail.
- Si la récupération n'est pas requise par les réglementations nationales, vidangez le réfrigérant à l'extérieur. Veillez à ce que le fluide frigorigène évacué ne présente aucun danger. En cas de doute, une personne doit surveiller la sortie. Veillez tout particulièrement à ce que le fluide frigorigène vidangé ne retourne pas dans le bâtiment.
- Évacuez le circuit de réfrigération.
- Purgez le circuit frigorifique avec de l'azote pendant 5 minutes.
- Évacuez à nouveau.
- Débrancher le compresseur et vidanger l'huile

Transport, marquage et stockage des unités utilisant des réfrigérants inflammables Transport d'équipements contenant des réfrigérants inflammables. L'attention est attirée sur le fait qu'il peut exister des réglementations supplémentaires en matière de transport pour les équipements contenant des gaz inflammables. Le nombre maximal de pièces d'équipement ou la configuration de l'équipement pouvant être transportés ensemble seront déterminés par les réglementations de transport applicables.

Marquage de l'équipement à l'aide de panneaux
La signalisation d'appareils similaires utilisés dans un lieu de travail est généralement régie par des réglementations locales et définit les exigences minimales en matière de signalisation de sécurité et/ou de santé pour un lieu de travail. Tous les panneaux requis doivent être entretenus et les employeurs doivent veiller à ce que les employés reçoivent une instruction et une formation adéquates et suffisantes sur la signification des panneaux de sécurité appropriés et sur les mesures à prendre en rapport avec ces panneaux. L'efficacité des panneaux ne doit pas être diminuée par un trop grand nombre de panneaux.
ensemble. Les pictogrammes utilisés doivent être aussi simples que possible et ne contenir que les éléments essentiels. Élimination des équipements utilisant des réfrigérants inflammables Voir les réglementations nationales.

Stockage des équipements/appareils
Le stockage du matériel doit être conforme aux instructions du fabricant. Stockage des équipements emballés (invendus) La protection des emballages de stockage doit être conçue de manière à ce que les dommages mécaniques subis par l'équipement à l'intérieur de l'emballage n'entraînent pas de fuite de la charge de fluide frigorigène. Le nombre maximum de pièces d'équipement pouvant être stockées ensemble est déterminé par les réglementations locales.

Inhaltsverzeichnis

1. Sicherheitshinweise .....

2. Bezeichnung der Teile .....

3. Zubehörteile .....

4. Übersicht und Funktionen des Bedienfelds .....

5. Übersicht und Funktionen der Fernbedienung .....

6. Einführung in die Funktionsweise .....

7. Installationshinweise .....

8. Wartungserklärungen .....

9. Fehlerbehebung .....

10. Nur Für Autorisiertes Servicepersonal .....

1. SICHERHEITSHINWEISE

1.1 Allgemeine Informationen

Dieses Kapitel enthält wichtige Sicherheits-, Regulierungs- und Konformitätsinformationen für das mobile Klimagerät.

⚠ WICHTIG

Lesen Sie dieses Handbuch sorgfältig durch, bevor Sie das Gerät installieren oder in Betrieb nehmen. Bewahren Sie dieses Handbuch für spätere Nachschlagezwecke, Wartungsarbeiten und Garantieansprüche auf.

Das Gerät ist ausschließlich für den häuslichen Gebrauch in Innenräumen bestimmt.

1.2 Bestimmungsgemäße Verwendung

1.2.1 Dieses Gerät ist ausschließlich für das Kühlen und/oder Heizen (falls zutreffend) von Raumluft in häuslichen Umgebungen vorgesehen.

1.2.2 Das Gerät darf nicht verwendet werden:
- Im Freien;
- In Badezimmern, Waschräumen oder feuchten Umgebungen;
- Für industrielle, gewerbliche oder professionelle Zwecke;
- Zur Lagerung oder Konservierung von Lebensmitteln, Tieren, Pflanzen, Präzisionsgeräten, Kunstwerken oder Medikamenten.

1.3 Allgemeine Sicherheitshinweise

1.3.1 Das Gerät muss gemäß diesem Handbuch und den geltenden nationalen Vorschriften installiert, betrieben und gelagert werden.

1.3.2 Das Gerät darf nicht abgedeckt werden, und die Luftein- und -auslässe dürfen nicht blockiert werden.

1.3.3 Stecken Sie keine Finger, Werkzeuge oder andere Gegenstände in die Luftauslässe oder -einlässe.

1.3.4 Das Gerät darf nicht betrieben werden, wenn es heruntergefallen, beschädigt oder funktionsgestört ist.

1.3.5 Trennen Sie das Gerät vor der Reinigung, Wartung oder dem Transport von der Stromversorgung.

1.3.6 Bei abnormalem Betrieb (Geräusche, Geruch, Rauch) schalten Sie das Gerät sofort aus und trennen Sie es von der Stromversorgung.

1.4 Sicherheit von Kindern und schutzbedürftigen Personen

1.4.1 Dieses Gerät kann von Kindern ab 8 Jahren sowie von Personen mit eingeschränkten körperlichen, sensorischen oder geistigen Fähigkeiten oder mangelnder Erfahrung und Kenntnis verwendet werden, sofern sie beaufsichtigt werden oder eine Einweisung in den sicheren Gebrauch erhalten haben und die damit verbundenen Gefahren verstehen.

1.4.2 Kinder dürfen nicht mit dem Gerät spielen.

1.4.3 Reinigung und Benutzerwartung dürfen nicht von Kindern ohne Aufsicht durchgeführt werden.

1.4.4 Verpackungsmaterialien sind außerhalb der Reichweite von Kindern aufzubewahren.

1.5 Elektrische Sicherheit

1.5.1 Das Gerät darf nur an eine Stromversorgung von 220–240 V~, 50 Hz, einphasig angeschlossen werden.

1.5.2 Die elektrische Installation muss den nationalen Installationsvorschriften entsprechen.

1.5.3 Verwenden Sie keine Verlängerungskabel, Adapter oder Mehrfachsteckdosen.

1.5.4 Betreiben Sie das Gerät nicht mit nassen Händen oder in feuchten Umgebungen.

1.5.5 Ziehen, verformen, verändern oder tauchen Sie das Netzkabel nicht in Wasser.
1.5.6 Schalten Sie das Gerät nicht durch Ein- oder Ausstecken des Netzsteckers ein oder aus.
1.5.7 Stellen Sie sicher, dass der Netzstecker vollständig eingesteckt und frei von Staub ist.
1.5.8 Ist das Netzkabel beschädigt, muss es vom Hersteller, dessen Kundendienst oder einer entsprechend qualifizierten Person ersetzt werden, um Gefahren zu vermeiden.
1.5.9 Der Sicherungstyp ist T 250 V AC, 2 A oder 3,15 A je nach Modell.

1.6 Installations- und Betriebsbedingungen

1.6.1 Stellen Sie das Gerät auf eine stabile, ebene und waagerechte Fläche.
1.6.2 Halten Sie einen Mindestabstand von 30 cm zu Wänden und anderen Gegenständen ein.
1.6.3 Betreiben Sie das Gerät nicht:
- In der Nähe von offenen Flammen oder Zündquellen;
- In der Nähe von Gasgeräten oder elektrischen Heizgeräten;
- In Bereichen mit längerer direkter Sonneneinstrahlung;
- In Bereichen, in denen Öl, Chemikalien oder Wasser spritzen können.

1.6.4 Kippen Sie das Gerät nicht und betreiben Sie es nicht seitlich oder auf dem Kopf stehend.
1.6.5 Entleeren Sie das Kondenswasser, bevor Sie das Gerät bewegen.

1.7 Sicherheitshinweise zum Kältemittel – R290 (Propan)

⚠ WARNUNG – ENTZÜNDLICHES KÄLTEMITTEL

1.7.1 Dieses Gerät enthält R290 (Propan), ein entzündliches Kältemittel.
1.7.2 Der Kältemittelkreislauf ist hermetisch geschlossen und darf nicht durchstochen, gequetscht oder verbrannt werden.
1.7.3 Kältemittel können geruchlos sein.
1.7.4 Verwenden Sie keine anderen Mittel zum Beschleunigen des Abtauvorgangs oder zur Reinigung als die vom Hersteller empfohlenen.
1.7.5 Das Gerät muss in einem Raum gelagert werden, der frei von dauerhaft betriebenen Zündquellen ist, wie z. B.:
- Offene Flammen;
- In Betrieb befindliche Gasgeräte;
- Elektrische Heizgeräte.

1.7.6 Das Gerät muss in einem gut belüfteten Bereich gelagert und betrieben werden.
1.7.7 Das Gerät muss so gelagert werden, dass mechanische Beschädigungen vermieden werden.
1.7.8 An das Gerät angeschlossene Luftkanäle, Schläuche oder andere Luftführungen dürfen keine potenziellen Zündquellen enthalten.

1.8 Kältemittelfüllmenge und minimale Raumgröße

1.8.1 Das Gerät enthält R290 (Propan) in folgenden Mengen:
- TAD-2320: 80 g;
- TAD-2326 HP: 140 g;
- TAD-2335 HP: 175 g.

(Siehe Typenschild auf der Rückseite des Geräts.)
1.8.2 Das Gerät darf nur in Räumen installiert, betrieben und gelagert werden, deren Mindestbodenfläche (Amin) gemäß EN 60335-2-40 unter Berücksichtigung der Kältemittelfüllmenge und der Gerätekonfiguration berechnet wurde.
1.8.3 Die minimale Raumfläche (Amin):

Modell	Kältemittelfüllmenge	Minimale Raumfläche (Amin)
TAD-2320	80 g	4 m²

TAD-2326 HP	140 g	12 m²
TAD-2335 HP	175 g	15 m²

1.8.4 Das Gerät darf nicht in Räumen installiert, betrieben oder gelagert werden, die kleiner als die angegebene Mindestfläche sind.

1.9 Wartung und Reparaturen

1.9.1 Wartungsarbeiten dürfen nur gemäß den Empfehlungen des Herstellers durchgeführt werden.

1.9.2 Personen, die am Kältemittelkreislauf arbeiten oder Zugang dazu haben, müssen im Besitz eines gültigen Zertifikats einer anerkannten Stelle für den Umgang mit entzündlichen Kältemitteln sein.

1.9.3 Wartungs- und Reparaturarbeiten, die die Unterstützung weiteren Fachpersonals erfordern, müssen unter der Aufsicht einer Person erfolgen, die für den Umgang mit entzündlichen Kältemitteln qualifiziert ist.

1.9.4 Reparaturen durch unqualifizierte Personen können gefährlich sein und sind zu vermeiden.

1.10 Auf dem Gerät verwendete Symbole

1.10.1 Die auf dem Gerät oder der Verpackung angebrachten Symbole weisen auf Folgendes hin:

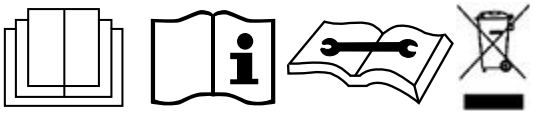

- Das Vorhandensein eines entzündlichen Kältemittels (R290);
- Die Verpflichtung zum Lesen der Bedienungsanleitung vor Installation und Gebrauch;
- Die Notwendigkeit des Lesens der Serviceanweisungen vor Reparaturen;
- Die Anforderungen zur Entsorgung und zum Umweltschutz (WEEE).

1.11 Funkanlage (Wi-Fi)

1.11.1 Dieses Gerät enthält eine Funkanlage, die im Frequenzband 2,4 GHz betrieben wird.

1.11.2 Der Wi-Fi-Betriebsfrequenzbereich liegt zwischen 2412 und 2472 MHz, und die maximale Sendeleistung beträgt ≤ 20 dBm.

1.11.3 Die Funkanlage entspricht den Anforderungen der Richtlinie 2014/53/EU über Funkanlagen.

1.12 Konformität mit Vorschriften

1.12.1 Der Hersteller erklärt, dass dieses Gerät den grundlegenden Anforderungen der folgenden europäischen Richtlinien entspricht:
- Niederspannungsrichtlinie 2014/35/EU;
- EMV-Richtlinie 2014/30/EU;
- Funkanlagenrichtlinie (RED) 2014/53/EU;
- RoHS-Richtlinie 2011/65/EU;
- Anwendbare Ökodesign- und Energiekennzeichnungsvorschriften.

1.12.2 Die vollständige EU-Konformitätserklärung ist auf Anfrage beim Hersteller oder dessen bevollmächtigtem Vertreter bzw. über die offizielle Website (www.toyotomi.eu) oder den Kundendienst erhältlich.

1.13 Entsorgung und Umweltschutz (WEEE)

1.13.1 Dieses Produkt darf nicht über den Hausmüll entsorgt werden.

1.13.2 Das Gerät ist über dafür vorgesehene Sammel- und Recyclingsysteme gemäß den örtlichen Vorschriften zu entsorgen.

1.13.3 Eine ordnungsgemäße Entsorgung hilft, negative Auswirkungen auf Umwelt und Gesundheit zu vermeiden und die nachhaltige Wiederverwendung von Materialien zu fördern.

2. Bezeichnung der Teile

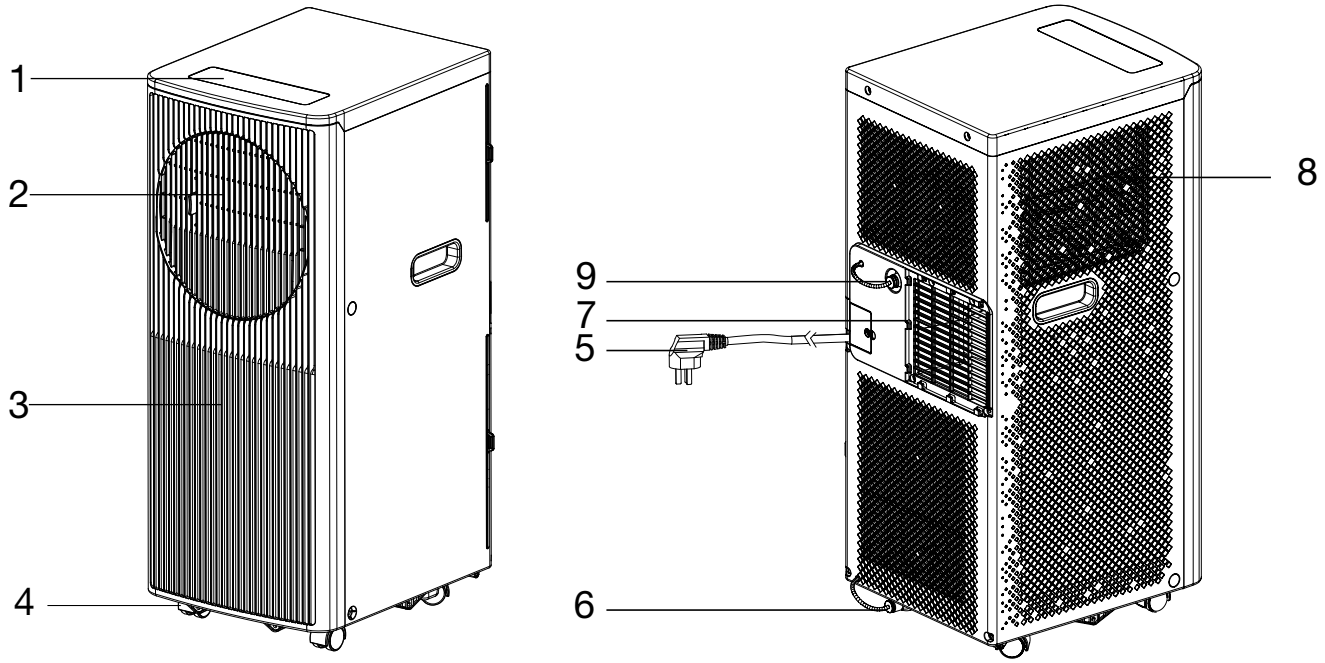

1	Bedienfeld	5	Netzkabel
2	Luftgitter	6	Untere Gummiablassschraube
3	Vordere Abdeckung	7	Luftauslass
4	Laufrolle	8	Lufteinlass

3. Zubehörteile

Teile	Beschreibung	Anzahl
	Auslassschlauch	1
	Fensterverbinder	1
	Gehäuseadapter	1
	Fernbedienung	1
	Fenster-Kit	1
	Dübel	2
	Wasserleitung	1
	Batterien	2

Bitte prüfen Sie nach dem Auspacken, ob die oben genannten Zubehörteile enthalten sind, und lesen Sie deren Zweck in der Installationsanleitung in diesem Handbuch nach.

4. Übersicht und Funktionen des Bedienfelds

TAD-2320 / TAD-2326 HP / TAD-2335 HP

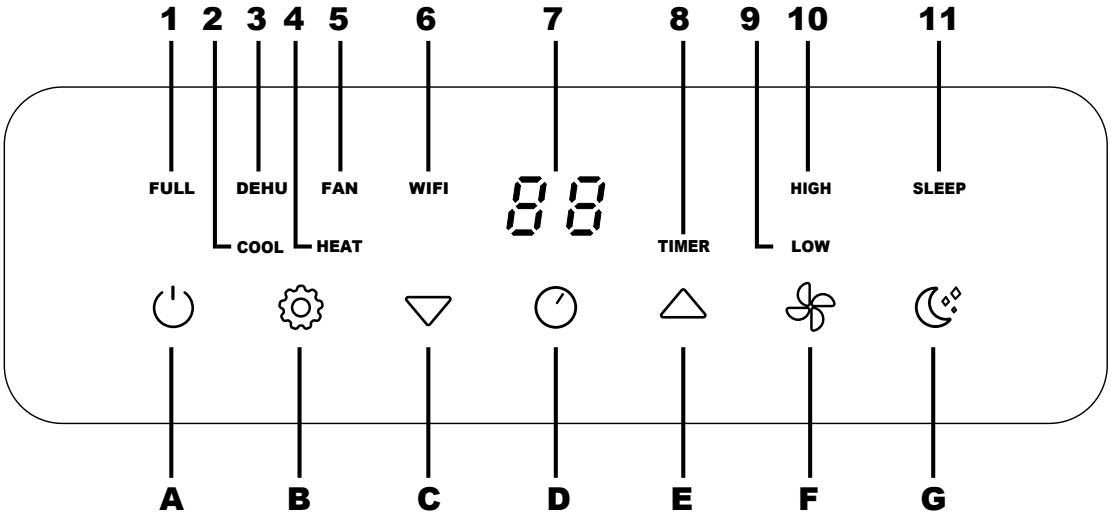

A	Ein/Aus	1	Wasser voll
B	Betriebsmodus	2	Kühlung
C	Temperatur senken	3	Entfeuchtung
D	Timer Ein/Aus	4	Heizung (Nur für Wärmepumpenmodelle (HP))
E	Temperatur erhöhen	5	Lüfter
F	Lüftergeschwindigkeit	6	WIFI
G	Schlafmodus	7	Anzeigefeld
		8	Timer
		9	Niedrige Ventilatorgeschwindigkeit
		10	Hohe Ventilatorgeschwindigkeit
		11	Schlaf

5. Übersicht und Funktionen der Fernbedienung

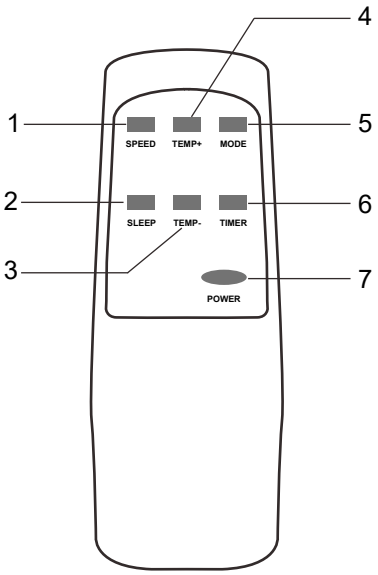

1	Lüftergeschwindigkeit
2	Schlaf modus
3	Temperatur senken
4	Temperatur erhöhen
5	Betriebsmodus
6	Timer Ein/Aus
7	EIN/AUS-Taste

6. Einführung in die Funktionsweise

Bevor Sie das Gerät in Betrieb nehmen:
1) Suchen Sie nach einem Ort mit Stromversorgung.
2) Bringen Sie den Abluftschlauch an (Abb. 2 und Abb. 3) und passen Sie die Position des Fensters an.

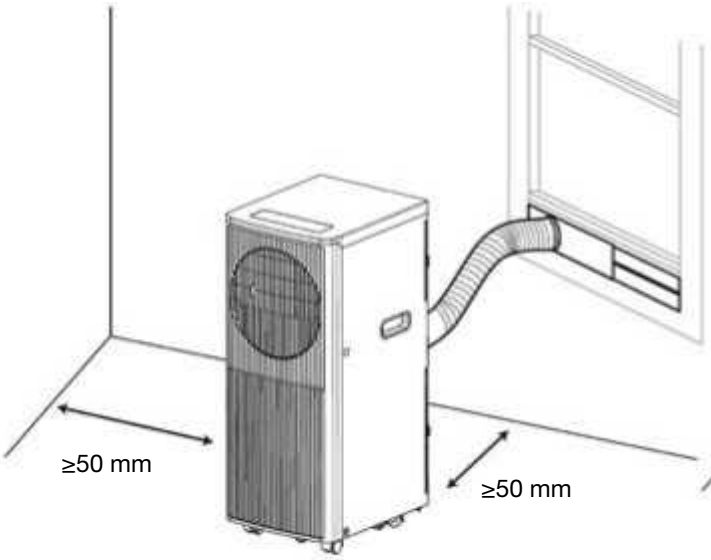

Abb. 2

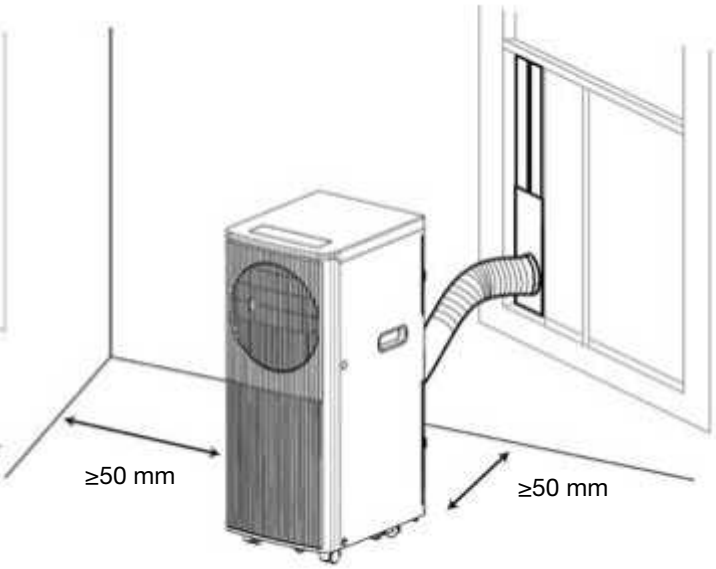

Abb. 3

3) Bringen Sie den Ablaufschlauch (Abb. 9) an (nur für Modell mit Heizfunktion).
4) Stecken Sie das Netzkabel in eine geerdete Steckdose (220~240V/50Hz).
5) Drücken Sie die POWER-Taste, um die Klimaanlage einzuschalten.

Vor der Nutzung Hinweis:
1. Betriebstemperaturbereich

	Maximale Kühlung	Minimale Kühlung
DB/WB (°C)	35/24	18/12

	Maximale Heizung	Minimale Heizung
DB/WB (°C)	27/---	7/---

Überprüfen Sie, ob der Ablassschlauch ordnungsgemäß montiert wurde. Seien Sie vorsichtig im Kühl- und Luftentfeuchtungsbetrieb:

- Wenn Sie die Kühl- oder Luftentfeuchtungsfunktion nutzen, halten Sie ein Intervall von mindestens 3 Minuten zwischen jedem Ein-/Ausschalten ein. Das Stromnetz entspricht den Anforderungen. Die Steckdose ist für den Gleichstrombetrieb vorgesehen. Nutzen Sie keine Steckdose gleichzeitig für andere Geräte. Die Stromversorgung entspricht AC 220-240 V, 50 Hz.

2. Kühlbetrieb
Drücken Sie MODE, bis das Symbol „Cool“ erscheint.
Drücken Sie ▲ oder ▼ um die gewünschte Raumtemperatur einzustellen. (16 °C-31 °C). Drücken Sie die Taste "Fan Speed“, um die Lüftergeschwindigkeit einzustellen.

3. Luftentfeuchter
Drücken Sie „Mode“, bis das Symbol „Dehumidify“ erscheint.Die ausgewählte Temperatur wird automatisch auf die Raumtemperatur minus 2 °C gestellt.(16 °C-31 °C) Die Lüfter-Geschwindigkeit wird automatisch auf LOW gestellt.

4. Lüfter
Drücken Sie MODE, bis das Symbol „Fan“ erscheint. Drücken Sie die Taste "Fan Speed“, um die Lüftergeschwindigkeit einzustellen.

5. Heizbetrieb TAD-2326 HP / TAD-2335 HP
Drücken Sie MODE, bis das Symbol „Heat“ erscheint. Drücken Sie ▲ oder ▼ um die gewünschte Raumtemperatur einzustellen. (16 °C-31 °C) Drücken Sie die Taste "Fan Speed“, um die Lüftergeschwindigkeit einzustellen.

6. Timer-Betrieb
TimerON-Einstellung:
Wenn die Klimaanlage ausgeschaltet ist, drücken Sie TIMER und wählen Sie die gewünschte Einschaltzeit anhand der Temperatur- und Zeiteinstellungstasten.
„Preset ON Time“ wird angezeigt. Die Ausschaltzeit kann auf eine beliebige Zeit zwischen und 24 Stunden eingestellt werden.
Drücken Sie die Taste „Timer“ erneut, um zu bestätigen. Die Timer-Anzeige schaltet sich ein.Um die Timerfunktion zu deaktivieren, drücken Sie die Taste "Timer", bis die Timeranzeige erlischt.

Timer OFF-Einstellung:
Wenn die Klimaanlage eingeschaltet ist, drücken Sie TIMER und wählen Sie die gewünschte Ausschaltzeit anhand der Temperatur- und Zeiteinstellungstasten.
„Preset OFF Time“ wird angezeigt. Die Ausschaltzeit kann auf eine beliebige Zeit zwischen 0 und 24 Stunden eingestellt werden. Drücken Sie die Taste „Timer“ erneut, um zu bestätigen. Die Timer-Anzeige schaltet sich ein.Um die Timerfunktion zu deaktivieren, drücken Sie die Taste "Timer", bis die Timeranzeige erlischt.

7. Schlaf modus
- Wenn sich das Gerät im Kühlbetrieb befindet, drücken Sie SLEEP, um die Temperatur einzustellen. Diese wird nach einer Stunde um 1 °C und maximal 2 °C nach 2 Stunden erhöht.
- Wenn sich das Gerät im Heizbetrieb befindet, drücken Sie SLEEP, um die Temperatur einzustellen. Diese wird nach einer Stunde um 1 °C und maximal 2 °C nach 2 Stunden verringert.
- Drücken Sie SLEEP erneut, um die Einstellung zu löschen.

8. Wasserablass
Alarmfunktion für vollen Wassertank
Der Wasserschale im Inneren der Klimaanlage verfügt über einen Wasserstand-Sicherheitsschalter, der den Wasserstand kontrolliert. Wenn der Wasserstand einen bestimmten Pegel erreicht, leuchtet die Anzeigeleuchte für vollen Wassertank auf. Wenn der Wasserbehälter voll ist, entfernen Sie bitte die Gummidichtung aus dem Abflussloch an der Unterseite des Geräts und lassen Sie das gesamte Wasser nach draußen ab.

Durchgehender Abfluss
Wenn Sie das Gerät längere Zeit nicht benutzen, entfernen Sie bitte den Gummistopfen aus dem Abflussloch am Boden des Geräts und lassen Sie das gesamte Wasser nach draußen ablaufen. Sie können die kontinuierliche Entwässerung mit einem an die untere Abflussöffnung angeschlossenen Ablaufschlauch nutzen, wenn das Gerät im Heizmodus arbeitet. Eine kontinuierliche Entwässerung ist nicht erforderlich, wenn das Gerät im Kühl- oder Entfeuchtungsmodus arbeitet. Das Gerät kann das Kondenswasser mithilfe des Spritzmotors automatisch verdampfen. Stellen Sie sicher, dass die Abflusslöcher gut verschlossen sind. Falls der Wasserspritzmotor beschädigt ist, kann eine kontinuierliche Entwässerung verwendet werden. Um den Ablaufschlauch an die untere Ablauföffnung anzuschließen (Abb. 9), funktioniert das Gerät ebenfalls einwandfrei. Falls die Spritzpumpe beschädigt ist, kann auch der periodische Ablauf genutzt werden. Unter diesen Bedingungen, wenn die Anzeigeleuchte für vollen Wassertank leuchtet, bringen Sie den Ablaufschlauch an der unteren Ablaufloch an. Alles Wasser im Wassertank wird anschließend abgelassen. Das Gerät kann auch gut funktionieren.

9. WIFI-Funktion
- Durch langes Drücken der SPEED-Taste für 5 Sekunden gelangen Sie in den WLAN-Werkseinstellungsmodus.
- Wenn die WIFI-Anzeige schnell blinkt, befindet sich das Gerät im WIFI EZ-Modus; blinkt sie langsam, befindet sich das Gerät im WIFIAP-Modus.
- Bei Geräten mit WLAN- und Bluetooth-Kombination müssen Bluetooth und Standortdienste aktiviert und der App der Zugriff auf Ihren Standort gestattet werden. Die Bluetooth-Berechtigung wird ebenfalls benötigt. Kombigeräte aus WLAN und Bluetooth können automatisch erkannt werden. Oder wählen Sie in der Anwendung „Tragbare Klimaanlage (BLE+Wi-Fi)“. Tippen Sie anschließend oben rechts auf „Wi-Fi-Modus“ und wählen Sie „Bluetooth“ aus.
- Alle Funktionen der Klimaanlage können Sie über die Handy-App bei bestehender WLAN-Verbindung nutzen.

Scannen Sie den QR-Code, um die Smart Life App herunterzuladen.
Der QR-Code leitet automatisch zum richtigen Store für Android oder iOS weiter.
Wenn Sie den QR-Code nicht scannen können, öffnen Sie auf Android den Google Play Store und suchen Sie nach Smart Life.
Auf dem iPhone öffnen Sie den Apple App Store und suchen Sie nach Smart Life.
Folgen Sie den Schritten in der App, um die Installation und die Geräteeinrichtung abzuschließen.
Weitere Informationen finden Sie im Smart Life Handbuch unter:
www.toyotomi.eu/customer-service/faq/

7. Installationshinweise

1. Installationshinweise:
- In der Wohnung soll eine mobile Klimaanlage installiert werden, und ringsherum ist freier Platz. Die Luftauslässe dürfen nicht blockiert werden, und der erforderliche Abstand rundherum sollte mindestens 50 cm betragen.(Siehe Abb. 4)
- Sollte nicht in feuchten Räumen, wie z. B. in der Waschküche, installiert werden.
- Die Verdrahtung der Steckdosen muss den örtlichen elektrischen Sicherheitsbestimmungen entsprechen.

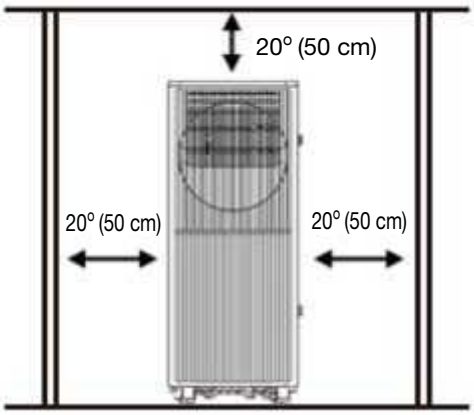

Abb. 4

2.Einführung in die Abgasschlauchinstallation

A) Temporäre Installation

1. Den Gehäuseadapter und den Fensteranschluss an die Enden des Abgasschlauchs drehen.
2. Setzen Sie den Befestigungsclip des Gehäuseadapters in die Öffnungen an der Rückseite der Klimaanlage ein.
3. Das andere Ende des Auspuffschlauchs wird an der nahen Fensterbank befestigt (siehe Abb. 5).

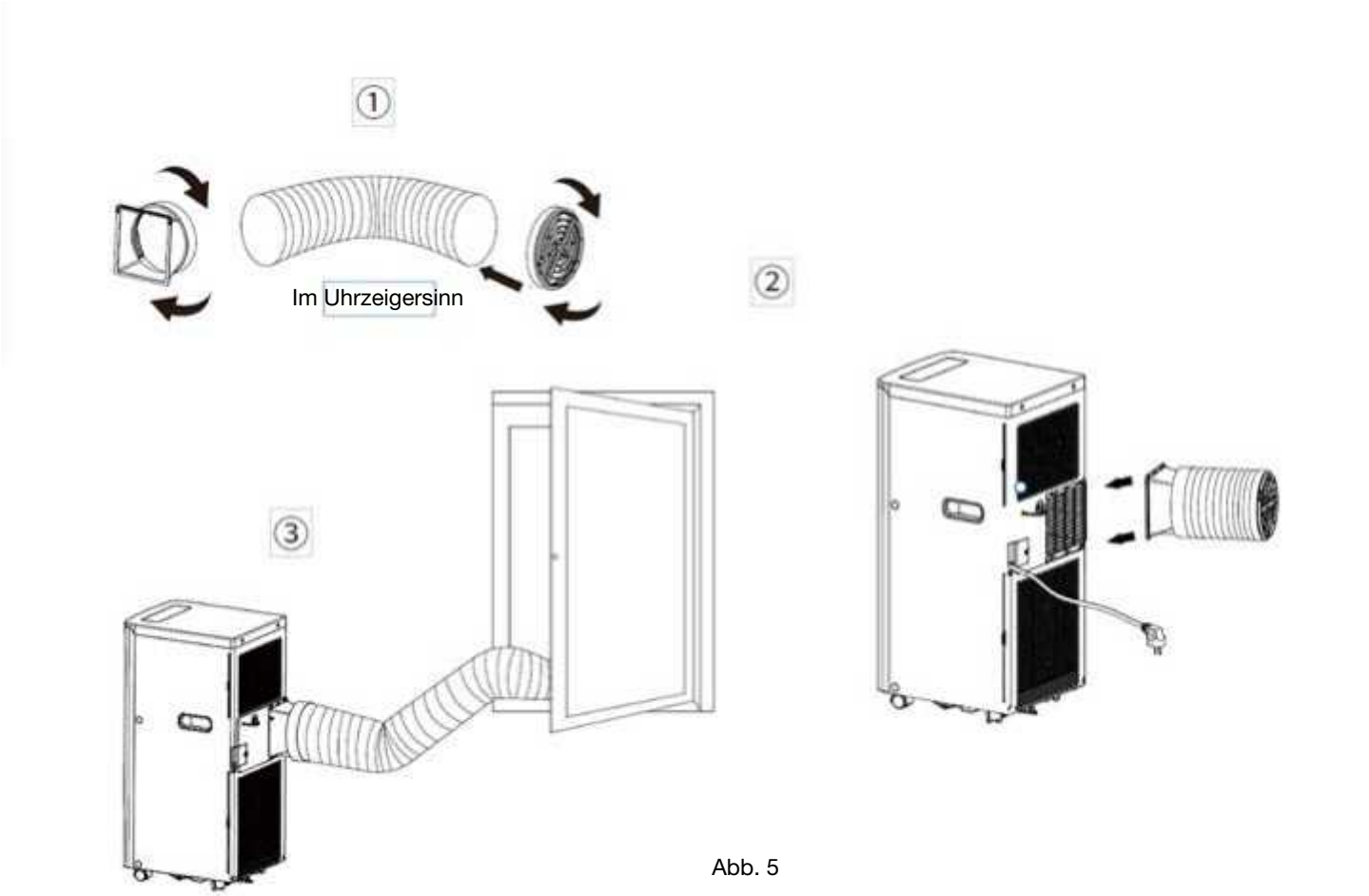

Abb. 5

B) Fensterkit-Montage

Die Montage von Fensterschiebe-Sets erfolgt meist horizontal oder vertikal. Wie in Abb. 6 und Abb. 7 dargestellt, überprüfen Sie vor der Installation die minimale und maximale Größe des Fensters.

1. Montieren Sie das Fensterkit am Fenster (Abb. 6, Abb. 7).
2. Passen Sie die Länge des Fensterschieber-Sets an die Breite oder Höhe des Fensters an und befestigen Sie es mit dem Dübel.
3. Stecken Sie den Fensteranschluss des Schlauchs in die Öffnung des Fensterkits (Abb. 8).

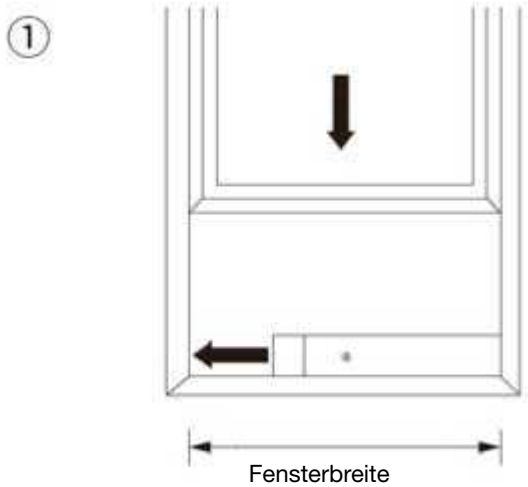

Fensterbreite
min.: 67,5 cm
max.: 125 cm

Abb. 6

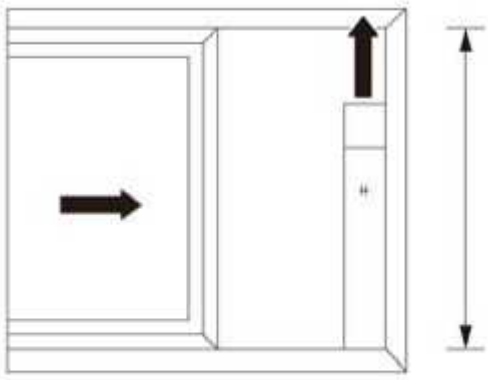

Fensterbreite
min.: 67,5 cm
max.: 125 cm

Abb. 7

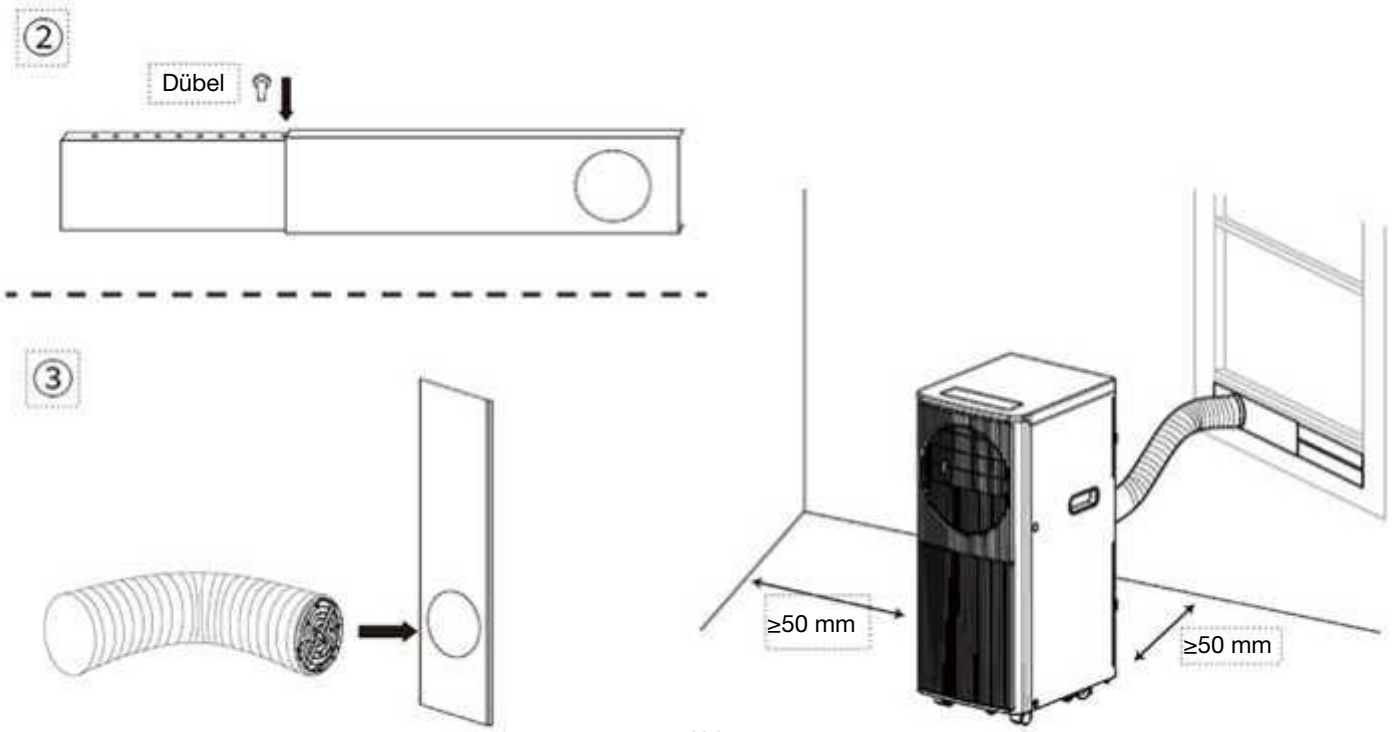

Abb. 8

Alarmfunktion für vollen Wassertank
Die Wasserschale im Inneren der Klimaanlage verfügt über einen Wasserstand-Sicherheitsschalter, der den Wasserstand kontrolliert. Wenn der Wasserstand einen bestimmten Pegel erreicht, leuchtet die Anzeigeleuchte für vollen Wassertank auf. (Falls die Spritzpumpe beschädigt ist, wenn der Wassertank voll ist, entfernen Sie bitte die Gummidichtung am Geräteboden, um alles Wasser abzulassen.)

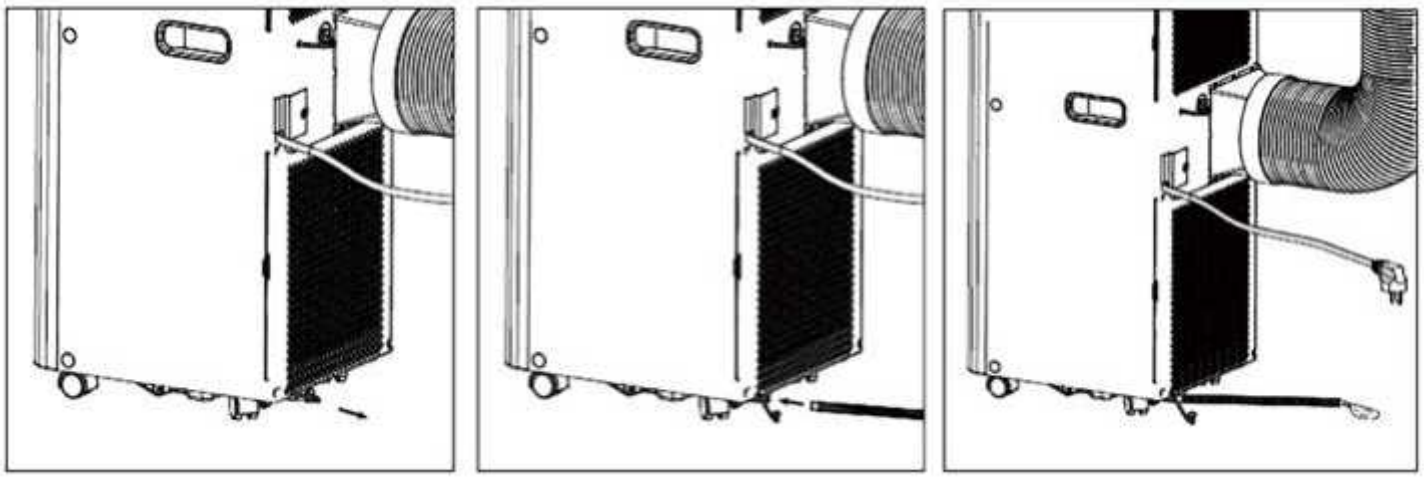

Abb. 9

8. Wartungserklärungen

Erklärung:
1) Vor der Reinigung unbedingt das Gerät von der Stromversorgung trennen.
2) Verwenden Sie kein Benzin oder sonstige Chemikalien zur Reinigung des Geräts.
3) Waschen Sie das Gerät nicht direkt.
4) Falls die Klimaanlage beschädigt ist, kontaktieren Sie bitte den Händler oder eine Reparaturwerkstatt.

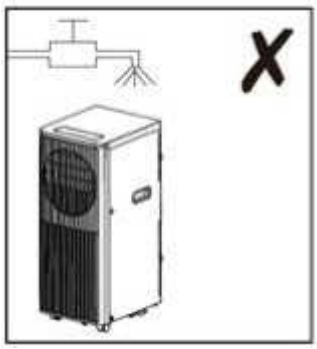

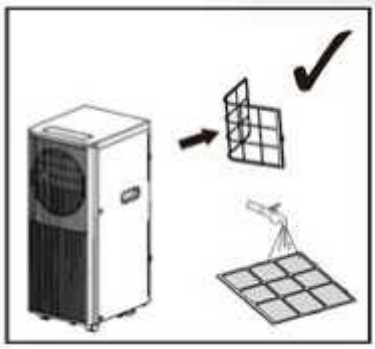

1. Luftfilter

- Wenn der Luftfilter mit Staub/Schmutz verstopft ist, sollte er alle zwei Wochen gereinigt werden.
- Zum Ausbau das Lufteinlassgitter öffnen und den Luftfilter abnehmen.
- Reinigen Sie den Luftfilter mit einem neutralen Reinigungsmittel in lauwarmem Wasser (40 oC) und lassen Sie ihn im **Schatten** trocknen.
- Beim Einbau des Luftfilters in das Einlassgitter werden die Komponenten wieder an ihren ursprünglichen Platz zurückgebracht.

2. Reinigung der Oberfläche

- Reinigen Sie die Oberfläche zuerst mit einem neutralen Reinigungsmittel und einem feuchten Tuch und wischen Sie sie anschließend mit einem trockenen Tuch ab.

9. Fehlerbehebung

Fehler	Mögliche Ursachen	Vorgeschlagene Lösung
1. Das Gerät schaltet sich nicht ein, wenn die Ein/Aus-Taste gedrückt wird	Die Anzeigeleuchte für vollen Wasserschale blinkt, und die Wasserschale ist voll	Entleeren Sie die Wasserschale.
	Raumtemperatur höher als die eingestellte Temperatur. (Elektrischer Heizmodus)	Stellen Sie die Temperatur wieder ein.
	Raumtemperatur niedriger als die eingestellte Temperatur. (Kühlmodus)	Stellen Sie die Temperatur wieder ein.
2. Nicht kühl genug	Die Türen oder Fenster sind nicht geschlossen.	Achten Sie darauf, dass alle Fenster und Türen geschlossen sind.
	Es befinden sich Wärmequellen im Raum.	Entfernen Sie nach Möglichkeit die Wärmequellen
	Ablassschlauch nicht angeschlossen oder verstopft.	Schließen Sie den Ablassschlauch an oder reinigen Sie diesen.
	Temperatureinstellung zu hoch.	Stellen Sie die Temperatur wieder ein.
	Lufteinlass ist verstopft.	Reinigen Sie den Lufteinlass.
3. Macht Lärm	Der Boden ist nicht eben oder nicht flach genug.	Stellen Sie das Gerät nach Möglichkeit auf eine flache, ebene Oberfläche.
	Die Geräusche stammen vom Kältemittelfluss im Inneren der Klimaanlage.	Das ist normal.
4. Code E0	Raumtemperatursensor defekt.	Tauschen Sie den Raumtemperatursensor aus; (das Gerät funktioniert auch ohne Ersatz).
5. Code E1	Der Kondensatortemperatursensor ist defekt.	Ersetzen Sie den Kondensatortemperatursensor.
6. Code E2	Wasserschale voll beim Kühlen	Nehmen Sie den Gummistopper ab und leeren Sie das Wasser.
7. Code E3	Temperatursensor des Verdampfers defekt.	Temperatursensor des Verdampfers austauschen
8. Code E4	Wasserschale voll beim Heizen	Bitte leeren Sie die Wasserschale.

Hinweis: Die tatsächlichen Produkte können anders aussehen.

10. NUR FÜR AUTORISIERTES SERVICEPERSONAL

Die Informationen in diesem Abschnitt sind ausschließlich für qualifizierte und autorisierte Servicetechniker bestimmt, die im Umgang mit elektrischen Geräten und brennbaren Kältemitteln geschult sind.

1. ALLGEMEINE ANWEISUNGEN

1.1 Überprüfen Sie den Bereich
Bevor Sie mit der Arbeit an Systemen beginnen, die entflammbares Kältemittel enthalten, sind Sicherheitsprüfungen erforderlich, um sicherzustellen, dass die Entzündungsgefahr minimiert ist. Bei der Reparatur des Kühlsystems sind folgende Vorkehrungsmaßnahmen zu treffen, bevor mit der Arbeit am System begonnen wird.

1.2 Arbeitsvorgang
Die Arbeiten sind in einem kontrollierten Verfahren durchzuführen, um das Risiko von entflammbarem Gas oder Dämpfen während der Durchführung der Arbeiten zu minimieren.

1.3 Allgemeiner Arbeitsbereich
Das Wartungspersonal und andere, die in jenem Bereich arbeiten, sind über die Art der durchgeführten Arbeiten in Kenntnis zu setzen. Arbeiten in geschlossenen Räumen sind zu vermeiden. Der Bereich um den Arbeitsbereich ist abzutrennen. Stellen Sie sicher, dass die Bedingungen in dem Bereich durch die Kontrolle von entflammbarem Material gesichert wurden.

1.4 Prüfung auf Kältemittel
Der Bereich ist mit einem entsprechenden Kältemitteldetektor vor und während den Arbeiten zu prüfen, um sicherzustellen, dass der Techniker auf möglicherweise entflammbare Atmosphären aufmerksam gemacht wird. Stellen Sie sicher, dass das Leckerkennungsgerät für die Nutzung mit entflammbaren Kältemitteln geeignet ist, d. h. keine Funkenbildung, adäquat versiegelt oder eigensicher.

1.5 Bereitstellung eines Feuerlöschers
Sollten Schweißarbeiten am Kühlgerät oder einem dazugehörigen Bauteil durchgeführt werden, so ist ein geeignete Feuerlöschgerät bereitzustellen. Stellen Sie einen Trockenpulver- oder CO2-Feuerlöscher im Ladebereich bereit.

1.6 Keine Zündquellen
Bei Arbeiten an einem Kühlmittelsystem, bei denen eine Rohrleitung freigelegt wird, die entflammbares Kältemittel führt oder führte, dürfen keine Zündquellen nutzen, die zur Gefahr eines Feuers oder einer Explosion führen könnten.Alle möglichen Zündquellen, darunter Zigaretten, sind in ausreichendem Abstand vom Ort der Installation, der Reparatur, der Demontage und der Entsorgung aufzubewahren, an dem möglicherweise entflammbare Kältemittel in die Umgebung entweichen können. Vor den Arbeiten ist der Bereich rund um das Gerät zu beobachten, um sicherzustellen, dass keine entflammbaren Gefahren oder Risiken der Entzündung vorhanden sind. Es müssen Schilder mit der Aufschrift „Rauchen verboten“ angebracht werden.

1.7 Belüfteter Bereich
Stellen Sie sicher, dass der Bereich offen und entsprechend belüftet ist, bevor Sie das System aufbrechen oder Schweißarbeiten durchführen.Während den Arbeiten ist ein gewisser Grad der kontinuierlichen Belüftung sicherzustellen. Die Belüftung sollte freigesetztes Kältemittel sicher verteilen und vorzugsweise nach draußen in die Atmosphäre befördern.

1.8 Prüfung des Kältemittelgeräts
Wenn elektrische Bauteile ausgetauscht werden, müssen diese für den Zweck und die richtige Spezifikation geeignet sein. Die Wartungsanweisungen des Herstellers sind jederzeit zu befolgen. Wenden Sie sich im Zweifelsfall für Hilfe an die technische Abteilung des Herstellers.
Die folgenden Prüfungen sind an Installationen vorzunehmen, die entflammbares Kältemittel verwenden: die Ladekapazität entspricht der Größe des Raums, in dem die kältemittelführenden Komponenten installiert sind; die Belüftungsmaschine und -auslässe funktionieren ordnungsgemäß und sind nicht blockiert; bei der Nutzung eines indirekten Kältemittelkreislaufs ist der sekundäre Kreislauf auf Kältemittel zu überprüfen; Kennzeichnungen am Gerät sind weiterhin sichtbar und lesbar. Nicht leserliche Kennzeichnungen und Beschilderungen sind auszubessern; die Kältemittelleitung oder -komponenten sind so installiert, dass sie unwahrscheinlich mit Substanzen in Berührung kommen, welche die kältemittelführenden Komponenten korrodieren können, sofern die Komponenten nicht aus einem Material bestehen, das an sich korrosionsfest 9 oder ausreichend gegen Korrosion geschützt ist.

1.9 Überprüfung von elektrischen Geräten
Reparatur- und Wartungsarbeiten an elektrischen Komponenten müssen anfängliche Sicherheitsprüfungen und die Inspektion der Komponenten umfassen.Sollte ein Mangel festgestellt werden, der eine Gefährdung der Sicherheit darstellt, so darf der Kreislauf nicht an das Stromnetz angeschlossen werden, sofern der Mangel nicht zufriedenstellend behoben wurde. Sollte der Mangel nicht umgehend behoben werden können, der Betrieb jedoch weiterhin notwendig sein, so ist eine adäquate vorübergehende Lösung zu finden. Dies ist dem Besitzer des Geräts zu melden, damit alle Parteien darüber in Kenntnis gesetzt werden können. Die anfänglichen Sicherheitsprüfungen müssen folgende Punkte umfassen: die Kondensatoren sind entladen: dies ist auf sichere Weise durchzuführen, um eine mögliche Funkenbildung zu vermeiden; während der Auffüllung, der Wiederherstellung oder der Säuberung des Systems liegen keine stromführenden Komponenten oder Drähte frei; es besteht eine durchgehende Erdung.

2. REPARATUREN AN VERSIEGELTEN KOMPONENTEN

2.1 Während der Reparatur von versiegelten Komponenten ist jegliche Stromversorgung vom Gerät zu trennen, bevor versiegelte Abdeckungen usw. abgenommen werden. Sollte es absolut notwendig sein, dass das Gerät während der Wartung am Stromnetz angeschlossen ist, so ist eine dauerhafte Art der Leckerkennung am kritischsten Punkt zu platzieren, um vor einer potenziell gefährlichen Situation zu warnen.
Die Wartung darf nur nach Empfehlung des Herstellers erfolgen. Das Gerät ist an einem gut belüfteten Ort zu lagern, an dem die Raumgröße der für den Betrieb vorgegebenen Raumgröße entspricht. 2.2 Besondere Aufmerksamkeit ist auf folgende Punkte zu richten, um sicherzustellen, dass das Gehäuse durch die Arbeiten an elektrischen Komponenten nicht derart beeinträchtigt wird, dass der Schutzgrad davon betroffen ist. Hierzu gehören Schäden an Kabeln; eine überschüssige Anzahl von Anschlüssen; Anschlüsse, die nicht den Originalvorgaben entsprechen; Schäden an Dichtungen; unsachgemäße Anbringung von Stopfbuchsen usw. Stellen Sie sicher, dass das Gerät sicher montiert ist. Stellen Sie sicher, dass Dichtungen oder Dichtungsmaterial nicht derart verschließen sind, dass sie nicht länger zur Vorbeugung des Eindringens entflammbarer Atmosphären genutzt werden können.
Ersatzteile müssen den technischen Vorgaben des Herstellers entsprechen.

HINWEISDie Nutzung von Silikondichtmittel kann die Effektivität einiger Arten von Leckerkennungsgeräten beeinträchtigen. Eigensichere Komponenten müssen vor der jeweiligen Arbeit nicht isoliert werden.
2.2 Besondere Aufmerksamkeit ist auf folgende Punkte zu richten, um sicherzustellen, dass das Gehäuse durch die Arbeiten an elektrischen Komponenten nicht derart beeinträchtigt wird, dass der Schutzgrad davon betroffen ist. Hierzu gehören Schäden an Kabeln; eine überschüssige Anzahl von Anschlüssen; Anschlüsse, die nicht den Originalvorgaben entsprechen; Schäden an Dichtungen; unsachgemäße Anbringung von Stopfbuchsen usw. Stellen Sie sicher, dass das Gerät sicher montiert ist. Stellen Sie sicher, dass Dichtungen oder Dichtungsmaterial nicht derart verschließen sind, dass sie nicht länger zur Vorbeugung des Eindringens entflammbarer Atmosphären genutzt werden können. Ersatzteile müssen den technischen Vorgaben des Herstellers entsprechen

HINWEIS Die Nutzung von Silikondichtmittel kann die Effektivität einiger Arten von Leckerkennungsgeräten beeinträchtigen. Eigensichere Komponenten müssen vor der jeweiligen Arbeit nicht isoliert werden.

3. REPARATUREN AN EIGENSICHEREN KOMPONENTEN

Bringen Sie keine dauerhaften induktiven oder Kapazitätslasten am Kreislauf an, ohne zuvor sichergestellt zu haben, dass hierdurch die zulässigen Spannungs- und Stromwerte für das genutzte Gerät nicht überschritten werden. Eigensichere Komponenten sind die einzigen Komponenten, an denen in einer entflammbaren Atmosphäre gearbeitet werden kann. Das Prüfgerät sollte die richtigen

Nennwerte erfüllen. Tauschen Sie Komponenten nur durch die vom Hersteller vorgegebenen Ersatzteile aus. Andere Bauteile können zur Entzündung von freigesetztem Kältemittel in der Atmosphäre führen.

4. VERKABELUNG

Überprüfen Sie, dass die Verkabelung keinem Verschleiß, Korrosion, übermäßigem Druck, Schwingungen, scharfen Kanten oder sonstigen nachteiligen Umwelteinflüssen ausgesetzt ist. Die Überprüfung sollte zudem die Auswirkung der Alterung oder kontinuierlicher Schwingungen von Quellen wie dem Kondensator oder den Ventilatoren berücksichtigen.

5. ERKENNUNG VON ENTFLAMMBAREN KÄLTEMITTELN

Unter keinen Umständen sind mögliche Zündquellen für die Suche nach oder die Erkennung von Kältemittellecks zu verwenden. Es dürfen keine Halogenfackeln (oder ein anderer Detektor mit offener Flamme) verwendet werden.

6. METHODEN ZUR LECKERKENNUNG

Folgende Methoden zur Leckerkennung gelten bei Systemen mit entflammbaren Kältemitteln als akzeptabel.Für die Erkennung von entflammbarem Kältemittel sind elektronische Leckdetektoren zu nutzen, wobei die Empfindlichkeit möglicherweise nicht adäquat ist oder neu kalibriert werden muss. (Erkennungsgeräte sind in einem Bereich frei von Kältemitteln zu kalibrieren.) Stellen Sie sicher, dass der Detektor keine potenzielle Zündquelle und für das verwendete Kältemittel geeignet ist. Das Leckerkennungsgerät sollte auf einen prozentuellen Anteil des LFL des Kältemittels eingestellt und auf das verwendete Kältemittel kalibriert sein. Der entsprechende prozentuelle Anteil an Gas (max. 25 %) ist bestätigt. Leckerkennungsflüssigkeiten sind für die Nutzung mit den meisten Kältemitteln geeignet, die Nutzung von chlorhaltigen Reinigungsmitteln ist jedoch zu vermeiden, da das Chlor mit dem Kältemittel reagieren und die Kupferrohre beschädigen kann. Sollten der Verdacht eines Lecks bestehen, so sind alle offenen Flammen zu entfernen oder löschen. Sollte ein Kältemittelleck festgestellt werden, das Lötarbeiten erfordert, so ist das Kältemittel aus dem System zu lassen, oder in einem vom Leck entfernten Teil des Systems (mittels Abschaltventil) zu isolieren. Anschließend ist sauerstofffreier Stickstoff (OFN) sowohl vor als auch während des Lötvorgangs durch das System zu spülen.

7. ENTFERNUNG UND EVAKUIERUNG

Wenn Sie den Kältemittelkreislauf für Reparaturen – oder zu einem anderen Zweck – aufbrechen, sind konventionelle Verfahren anzuwenden. Es ist jedoch wichtig, bewährte Methoden zu befolgen, da die Gefahr der Entflammbarkeit besteht. Befolgen Sie folgendes Verfahren: kältemittel entfernen; Kreislauf mit Schutzgas durchspülen; luftleer pumpen; erneut mit Schutzgas durchspülen; Kreislauf durch Schneiden oder Löten öffnen. Die Kältemittelladung ist in den entsprechenden Flaschen aufzubewahren. Das System ist mit sauerstofffreiem Stickstoff (OFN) „durchzuspülen“, um die Sicherheit des Geräts zu gewährleisten.Dieser Vorgang muss mehrmals wiederholt werden.Verwenden Sie hierfür keine Druckluft und keinen Sauerstoff. Spülen Sie den Kreislauf durch, indem Sie das Vakuum im System mit OFN aufbrechen und es kontinuierlich füllen, bis der Arbeitsdruck erreicht ist. Lassen Sie den OFN anschließend in die Atmosphäre ab und stellen Sie schließlich wieder ein Vakuum her. Dieser Vorgang ist mehrfach zu wiederholen, bis sich kein Kältemittel mehr im System befindet. Wenn die letzte OFN-Ladung verwendet wird, ist das System auf Atmosphärendruck zu bringen, um mit den Arbeiten beginnen zu können. Dieser Vorgang ist absolut notwendig, wenn Lötarbeiten an den Rohrleitungen durchgeführt werden sollen. Stellen Sie sicher, dass der Auslass für die Vakuumpumpe nicht an eine Zündquelle angeschlossen und dass die Anforderungen der Norm IEC 60079-15: 2010 erfüllt sind. Informationen zu den korrekten Arbeitsabläufen: a) Inbetriebnahme

- Stellen Sie sicher, dass die Bodenfläche für die Kältemittelmenge ausreicht oder dass der Lüftungskanal ordnungsgemäß montiert ist.
- Schließen Sie die Leitungen an und führen Sie eine Dichtigkeitsprüfung durch, bevor Sie das Kältemittel einfüllen.
- Prüfen Sie die Sicherheitsausrüstung vor der Inbetriebnahme. b) Wartung
- Tragbare Geräte dürfen nur im Freien oder in einer Werkstatt repariert werden, die speziell für die Wartung von Geräten mit brennbaren Kältemitteln ausgestattet ist.
- Sorgen Sie für ausreichende Belüftung am Reparaturort.
- Beachten Sie, dass eine Fehlfunktion des Geräts durch Kältemittelverlust verursacht werden kann und ein Kältemittelleck möglich ist.
- Entladen Sie die Kondensatoren so, dass keine Funken entstehen. Das übliche Verfahren zum Kurzschließen der Kondensatoranschlüsse erzeugt normalerweise Funken.
- Versiegelte Gehäuse müssen sorgfältig wieder zusammengebaut werden. Abgenutzte Dichtungen müssen ersetzt werden. Überprüfen Sie die Sicherheitsausrüstung vor der Inbetriebnahme. c) Reparatur
- Tragbare Geräte dürfen nur im Freien oder in einer Werkstatt repariert werden, die speziell für die Wartung von Geräten mit brennbaren Kältemitteln ausgestattet ist.
- Sorgen Sie für ausreichende Belüftung am Reparaturort.
- Beachten Sie, dass eine Fehlfunktion des Geräts durch Kältemittelverlust verursacht werden kann und ein Kältemittelleck möglich ist.
- Entladen Sie die Kondensatoren so, dass keine Funken entstehen.
- Wenn Hartlöten erforderlich ist, sind die folgenden Arbeitsschritte in der richtigen Reihenfolge durchzuführen:

- - Entfernen Sie das Kältemittel. Ist die Rückgewinnung nicht durch nationale Vorschriften vorgeschrieben, lassen Sie das Kältemittel nach außen ab. Stellen Sie sicher, dass das abgelassene Kältemittel keine Gefahr darstellt. Im Zweifelsfall sollte eine Person die Steckdose bewachen. Achten Sie besonders darauf, dass das abgelassene Kältemittel nicht wieder ins Gebäude zurückströmt.

- Entleeren Sie das Kältemittelkreislauf.
- Spülen Sie den Kältemittelkreislauf 5 Minuten lang mit Stickstoff.
- Erneut evakuieren.
- Die zu ersetzenden Teile werden durch Schneiden, nicht durch Flammen, entfernt.
- Spülen Sie die Lötstelle während des Lötvorgangs mit Stickstoff.
- Vor dem Befüllen mit Kältemittel eine Dichtigkeitsprüfung durchführen.

- Versiegelte Gehäuse sorgfältig wieder zusammenbauen. Sind die Dichtungen verschlissen, müssen sie ausgetauscht werden.
- Prüfen Sie die Sicherheitsausrüstung vor der Inbetriebnahme. d) Außerbetriebnahme
- Wenn die Sicherheit beim Außerbetriebnehmen des Geräts beeinträchtigt ist, muss die Kältemittelfüllung vor der Stilllegung entfernt werden.
- Sorgen Sie für ausreichende Belüftung am Aufstellungsort des Geräts.

- Beachten Sie, dass eine Fehlfunktion des Geräts durch Kältemittelverlust verursacht werden kann und ein Kältemittelleck möglich ist.
- Entladen Sie die Kondensatoren so, dass keine Funken entstehen.
- Entfernen Sie das Kältemittel. Sofern die Rückgewinnung nicht durch nationale Vorschriften vorgeschrieben ist, ist eine Entlüftung des Abflusses erforderlich.

8. LADEVORGÄNGE

Neben dem üblichen Füllvorgang sind folgende Anforderungen zu befolgen.

- Stellen Sie sicher, dass beim Auffüllen des Geräts keine Kontaminierung mit verschiedenen Kältemitteln stattfindet. Schläuche und Leitungen müssen so kurz wie möglich sein, um die Menge des darin enthaltenen Kältemittels zu minimieren.
- Flaschen sind aufrecht aufzustellen.
- Stellen Sie sicher, dass das Kühlsystem geerdet ist, bevor Sie das System mit Kältemittel befüllen.
- Kennzeichnen Sie das System, wenn es vollständig befüllt ist (wenn nicht bereits geschehen).
- Achten Sie besonders darauf, das Kühlsystem nicht zu überfüllen. Bevor Sie das System wieder befüllen, ist es mit OFN auf Druck zu testen. Das System ist nach Abschluss des Füllvorgangs und vor der Inbetriebnahme auf Lecks zu überprüfen. Bevor der Betriebsort verlassen wird, ist das System erneut auf Lecks zu prüfen.

9. AUSSERBETRIEBNAHME

Bevor dieser Vorgang durchgeführt wird, ist es wichtig, dass sich der Techniker mit dem Gerät und allen Einzelheiten vertraut macht. Es wird empfohlen, jegliches Kältemittel sicher wiederzugewinnen. Bevor dieser Schritt durchgeführt wird, ist eine Öl- und Kältemittelprobe zu entnehmen, sollte eine Analyse vor der Wiederverwendung des wiedergewonnenen Kältemittels erforderlich sein. Es ist wichtig, dass eine elektrische Leistung verfügbar ist, bevor die Aufgabe ausgeführt wird.

a) Machen Sie sich mit dem Gerät und seinem Betrieb vertraut.
b) Isolieren Sie das System elektrisch.
c) Bevor Sie mit dem Vorgang beginnen, stellen Sie sicher, dass eine mechanische Transportvorrichtung vorhanden ist, um bei Bedarf Kältemittelflaschen zu transportieren; persönliche Schutzausrüstung vorhanden ist und ordnungsgemäß genutzt wird; der Wiedergewinnungsprozess jederzeit von einer zugelassenen Person überwacht wird; Die Wiedergewinnungsgeräte und -flaschen entsprechen den jeweiligen Standards.
d) Pumpen Sie das Kältemittelsystem nach Möglichkeit ab.
e) Sollte ein Vakuum nicht möglich sein, so bringen Sie ein Verteilrohr an, um Kältemittel aus verschiedenen Teilen des Systems entfernen zu können.
f) Achten Sie darauf, dass die Flasche auf der Waage steht, bevor Sie mit der Wiedergewinnung beginnen.
g) Nehmen Sie das Wiedergewinnungsgerät gemäß den Anweisungen des Herstellers in Betrieb.
h) Flaschen nicht überfüllen. (Nicht mehr als 80 % des Flüssigvolumens.)
i) Überschreiten Sie nicht den maximalen Arbeitsdruck der Flasche, auch nicht vorübergehend.
j) Wenn die Flaschen ordnungsgemäß befüllt wurden und der Vorgang abgeschlossen ist, stellen Sie sicher, dass die Flaschen und das Gerät umgehend vom Betriebsort entfernt werden und dass alle Isolierungsventile des Geräts geschlossen sind.
k) Wiedergewonnenes Kältemittel darf nicht in ein anderes Kühlsystem zu füllen, sofern es nicht gereinigt und geprüft wurde.

10. BESCHRIFTUNG

Geräte sind zu kennzeichnen, dass sie außer Betrieb genommen und das Kältemittel entnommen wurde. Die Kennzeichnung ist mit Datum und Unterschrift zu versehen. Stellen Sie sicher, dass die Geräte mit Kennzeichnungen versehen sind, die darauf hinweisen, dass das Gerät entflammbares Kältemittel enthält

11. WIEDERHERSTELLUNG

Wenn Sie Kältemittel aus einem System wiedergewinnen, sei es zur Wartung oder zur Außerbetriebnahme, wird empfohlen, dass jegliches Kältemittel sicher entfernt wird. Wenn Sie Kältemittel in Flaschen füllen, stellen Sie sicher, dass nur entsprechende Kältemittelflaschen verwendet werden. Stellen Sie sicher, dass die richtige Anzahl von Flaschen für die gesamte Systemfüllung vorhanden ist. Alle verwendeten Flaschen sind für das wiedergewonnene Kältemittel vorgesehen und für dieses Kältemittel gekennzeichnet (d. h. spezielle Flaschen für die Wiedergewinnung von Kältemittel). Die Flaschen müssen mit einem Druckablassventil und entsprechenden Abschaltventil in guten Zustand versehen sein. Leere Falschen sind luftleer gepumpt und nach Möglichkeit vor der Wiedergewinnung gekühlt. Das Ablassgerät muss in gutem Zustand, mit einer Reihe von Anweisungen in Bezug auf das vorhandene Gerät versehen und für die Wiedergewinnung von entflammbarem Kältemittel geeignet sein. Darüber hinaus muss eine Reihe von kalibrierten Waagen vorhanden und in gutem Zustand sein. Schläuche müssen mit leckfreien Trennvorrichtungen versehen und in gutem Zustand sein. Bevor Sie das Ablassgerät benutzen, überprüfen Sie, ob es in zufriedenstellendem Zustand ist, ob es ordnungsgemäß gewartet wurde, und ob dazugehörige elektrische Komponenten abgedichtet sind, um eine Entzündung im Falle der Freisetzung von Kältemittel zu verhindern. Wenden Sie im Zweifelsfall an den Hersteller. Das wiedergewonnene Kältemittel ist in den entsprechenden Flaschen an den Kältemittellieferanten zurückzuschicken und der entsprechende Entsorgungsnachweis auszustellen. Mischen Sie keine Kältemittel in Auffangbehältern, vor allem nicht in Flaschen. Sollten Kondensatoren oder Kondensatoröl entfernt werden, stellen Sie sicher, dass sie ausreichend abgepumpt wurden, um zu gewährleisten, dass kein entflammbares Kältemittel im Schmiermittel vorhanden ist. Der Ablassvorgang ist durchzuführen, bevor der Kondensator an den Lieferanten zurückgeschickt wird. Es darf lediglich eine elektrische Heizung für das Kondensatorgehäuse genutzt werden, um den Vorgang zu beschleunigen. Wenn Öl aus einem System abgelassen wird, ist dies sicher durchzuführen.

Kompetenz des Servicepersonals Allgemeines
Bei Geräten, die mit brennbaren Kältemitteln arbeiten, ist eine spezielle Schulung erforderlich, die über die üblichen Reparaturverfahren für Kälteanlagen hinausgeht. In vielen Ländern wird diese Ausbildung von nationalen Ausbildungsorganisationen durchgeführt, die für die Vermittlung der entsprechenden nationalen Kompetenzstandards akkreditiert sind, welche gegebenenfalls in der Gesetzgebung festgelegt sind. Die erworbenen Kompetenzen sollten durch ein Zertifikat dokumentiert werden.

Ausbildung
Die Schulung sollte folgende Inhalte umfassen:
Informationen über das Explosionspotenzial von brennbaren Kältemitteln sollen verdeutlichen, dass brennbare Stoffe bei unsachge-

mäßer Handhabung gefährlich sein können.Informationen über mögliche Zündquellen, insbesondere solche, die nicht offensichtlich sind, wie z. B. Feuerzeuge, Lichtschalter, Staubsauger, elektrische Heizgeräte.Informationen zu den verschiedenen Sicherheitskonzepten:Nicht belüftet (siehe Abschnitt GG.2) Die Sicherheit des Geräts hängt nicht von der Belüftung des Gehäuses ab.Das Ausschalten des Geräts oder das Öffnen des Gehäuses hat keinen signifikanten Einfluss auf die Sicherheit.Dennoch besteht die Möglichkeit, dass sich austretendes Kältemittel im Inneren des Gehäuses ansammelt und beim Öffnen des Gehäuses eine brennbare Atmosphäre freigesetzt wird.Belüfteter Umzäunung (siehe Abschnitt GG.4) Die Sicherheit des Geräts hängt von der Belüftung des Gehäuses ab.Das Ausschalten des Geräts oder das Öffnen des Gehäuses hat einen erheblichen Einfluss auf die Sicherheit.Vorher sollte auf ausreichende Belüftung geachtet werden.Belüfteter Raum (siehe Abschnitt GG.5) Die Sicherheit des Geräts hängt von der Belüftung des Raumes ab.Das Ausschalten des Geräts oder das Öffnen des Gehäuses hat keinen signifikanten Einfluss auf die Sicherheit.Die Belüftung des Raumes darf während der Reparaturarbeiten nicht abgeschaltet werden.Informationen zum Konzept von abgedichteten Bauteilen und abgedichteten Gehäusen, die das Kältemittel nach außen leiten.Stellen Sie sicher, dass das abgelassene Kältemittel keine Gefahr darstellt.Im Zweifelsfall sollte eine Person die Steckdose bewachen.
Achten Sie besonders darauf, dass das abgelassene Kältemittel nicht wieder ins Gebäude zurückströmt.

- Entleeren Sie das Kältemittelkreislauf.
- Spülen Sie den Kältemittelkreislauf 5 Minuten lang mit Stickstoff.
- Erneut evakuieren
- Mit Stickstoff bis zum Atmosphärendruck füllen
- Bringen Sie an dem Gerät einen Hinweis an, dass das Kältemittel entfernt wurde. Entsorgung
- Sorgen Sie für ausreichende Belüftung am Arbeitsplatz.
- Entfernen Sie das Kältemittel. Falls die Rückgewinnung nicht durch nationale Vorschriften vorgeschrieben ist, lassen Sie das Kältemittel nach außen ab. Stellen Sie sicher, dass das abgelassene Kältemittel keine Gefahr darstellt. Im Zweifelsfall sollte eine Person die Steckdose bewachen. Achten Sie besonders darauf, dass das abgelassene Kältemittel nicht wieder ins Gebäude zurückströmt.
- Entleeren Sie das Kältemittelkreislauf.
- Spülen Sie den Kältemittelkreislauf 5 Minuten lang mit Stickstoff.
- Erneut evakuieren.
- Schalten Sie den Kompressor aus und lassen Sie das Öl ab.

Transport, Kennzeichnung und Lagerung von Geräten, die brennbare Kältemittel verwenden
Transport von Geräten mit entflammbarem Kältemittel
Es wird darauf hingewiesen, dass für Geräte, die brennbare Gase enthalten, möglicherweise zusätzliche Transportvorschriften gelten. Die maximale Anzahl der gemeinsam zu transportierenden Ausrüstungsteile bzw. die zulässige Konfiguration der Ausrüstung wird durch die geltenden Transportvorschriften bestimmt.

Kennzeichnung von Geräten mithilfe von Schildern
Die Beschilderung ähnlicher Geräte, die in einem Arbeitsbereich verwendet werden, ist in der Regel durch lokale Vorschriften geregelt, die Mindestanforderungen für die Bereitstellung von Sicherheits- und/oder Gesundheitszeichen für einen Arbeitsplatz festlegen. Alle vorgeschriebenen Schilder müssen instand gehalten werden, und Arbeitgeber sollten sicherstellen, dass die Beschäftigten eine angemessene und ausreichende Unterweisung und Schulung über die Bedeutung der entsprechenden Sicherheitsschilder und die im Zusammenhang mit diesen Schildern zu ergreifenden Maßnahmen erhalten. Die Wirksamkeit von Schildern sollte nicht dadurch beeinträchtigt werden, dass zu viele Schilder zusammen aufgestellt werden.
Die verwendeten Piktogramme sollten so einfach wie möglich sein und nur die wichtigsten Details enthalten. Entsorgung von Geräten mit entflammbarem Kältemittel Siehe nationale Vorschriften.

Lagerung von Geräten
Die Lagerung von Geräten sollte entsprechend den Anweisungen des Herstellers erfolgen. Lagerung von verpackten (nicht verkauften) Geräten Die Lagerung von Schutzverpackungen sollte so erfolgen, dass mechanische Schäden an den darin enthaltenen Geräten nicht zu einem Auslaufen des Kältemittels führt. Die maximale Anzahl von Geräteteilen, die gemeinsam gelagert werden dürfen, wird durch lokale Vorschriften bestimmt.

Inhoud

1. Veiligheidsinstructies .....

2. Naam van onderdelen .....

3. Accessoires.....

4. Uiterlijk en functie van bedieningspaneel .....

5. Uiterlijk en functie van de afstandsbediening .....

6. Inleiding op de bediening .....

7. Installatie Uitleg.....

8. Uitleg onderhoud.....

9. Problemen oplossen .....

10. Uitsluitend voor geautoriseerd servicepersoneel .....

1. VEILIGHEIDSINSTRUCTIES

1.1 Algemene informatie

Dit hoofdstuk bevat belangrijke informatie met betrekking tot veiligheid, regelgeving en conformiteit voor de draagbare airconditioner.

⚠ BELANGRIJK

Lees deze handleiding zorgvuldig door voordat u het apparaat installeert of gebruikt. Bewaar deze handleiding voor toekomstig gebruik, onderhoud en garantieclaims.

Het apparaat is uitsluitend bestemd voor huishoudelijk gebruik binnenshuis.

1.2 Beoogd gebruik

1.2.1 Dit apparaat is uitsluitend ontworpen voor het koelen en/of verwarmen (indien van toepassing) van binnenlucht in huishoudelijke omgevingen.

1.2.2 Het apparaat mag niet worden gebruikt:
- Buiten;
- In badkamers, wasruimtes of vochtige omgevingen;
- Voor industriële, commerciële of professionele doeleinden;
- Voor het bewaren of conserveren van levensmiddelen dieren, planten, precisieapparatuur, kunstwerken of medicijnen.

1.3 Algemene veiligheidsinstructies

1.3.1 Het apparaat moet worden geïnstalleerd, gebruikt en opgeslagen overeenkomstig deze handleiding en de geldende nationale voorschriften.

1.3.2 Het apparaat mag niet worden afgedekt en de luchtinlaten en -uitlaten mogen niet worden geblokkeerd.

1.3.3 Steek geen vingers, gereedschap of andere voorwerpen in de luchtinlaten of -uitlaten.

1.3.4 Het apparaat mag niet worden gebruikt als het is gevallen, beschadigd is of niet correct functioneert.

1.3.5 Koppel het apparaat los van de stroomvoorziening vóór reiniging, onderhoud of verplaatsing.

1.3.6 Schakel het apparaat bij abnormale werking (geluid, geur, rook) onmiddellijk uit en koppel het los van de stroomvoorziening.

1.4 Veiligheid van kinderen en kwetsbare personen

1.4.1 Dit apparaat mag worden gebruikt door kinderen vanaf 8 jaar en door personen met verminderde fysieke, zintuiglijke of mentale vermogens, of met gebrek aan ervaring en kennis, mits zij onder toezicht staan of instructies hebben gekregen over veilig gebruik en de gevaren begrijpen.

1.4.2 Kinderen mogen niet met het apparaat spelen.

1.4.3 Reiniging en gebruikersonderhoud mogen niet door kinderen zonder toezicht worden uitgevoerd.

1.4.4 Houd verpakkingsmateriaal buiten het bereik van kinderen.

1.5 Elektrische veiligheid

1.5.1 Het apparaat mag uitsluitend worden aangesloten op een stroomvoorziening van 220–240 V~, 50 Hz, eenfasig.

1.5.2 De elektrische installatie moet voldoen aan de geldende nationale installatievoorschriften.

1.5.3 Gebruik geen verlengsnoeren, adapters of meervoudige stopcontacten.

1.5.4 Gebruik het apparaat niet met natte handen of in vochtige omgevingen.

1.5.5 Trek niet aan het netsnoer, vervorm of wijzig het niet en dompel het niet onder in water.

1.5.6 Schakel het apparaat niet in of uit door de stekker in of uit het stopcontact te steken.

1.5.7 Zorg ervoor dat de stekker volledig is ingestoken en vrij is van stof.
1.5.8 Indien het netsnoer is beschadigd, moet het worden vervangen door de fabrikant, diens servicedienst of een gelijkwaardig gekwalificeerde persoon om gevaar te voorkomen.
1.5.9 Het zekeringtype is T 250 V AC, 2 A of 3,15 A, afhankelijk van het model.

1.6 Installatie- en gebruiksomstandigheden

1.6.1 Plaats het apparaat op een stabiele, vlakke en horizontale ondergrond.
1.6.2 Houd een minimale afstand van 30 cm tot muren en andere objecten aan.
1.6.3 Gebruik het apparaat niet:
- In de nabijheid van open vuur of ontstekingsbronnen;
- In de nabijheid van gastoestellen of elektrische verwarmingsapparaten;
- In gebieden die gedurende langere tijd aan direct zonlicht zijn blootgesteld;
- In gebieden waar olie, chemicaliën of water kunnen spatten.

1.6.4 Kantel het apparaat niet en gebruik het niet liggend of ondersteboven.
1.6.5 Verwijder het condenswater voordat u het apparaat verplaatst.

1.7 Veiligheid van het koudemiddel – R290 (propaan)

⚠ WAARSCHUWING – BRANDBAAR KOUDEMIDDEL

1.7.1 Dit apparaat bevat R290 (propaan), een brandbaar koudemiddel.
1.7.2 Het koudemiddelcircuit is hermetisch gesloten en mag niet worden doorboord, geplet of verbrand.
1.7.3 Koudemiddelen kunnen geurloos zijn.
1.7.4 Gebruik geen andere middelen om het ontdooiproces te versnellen of het apparaat te reinigen dan die door de fabrikant worden aanbevolen.
1.7.5 Het apparaat moet worden opgeslagen in een ruimte zonder continu werkende ontstekingsbronnen, zoals:
- Open vuur;
- In werking zijnde gastoestellen;
- Elektrische verwarmingsapparaten.

1.7.6 Het apparaat moet worden opgeslagen en gebruikt in een goed geventileerde ruimte.
1.7.7 Het apparaat moet zodanig worden opgeslagen dat mechanische beschadiging wordt voorkomen.
1.7.8 Luchtkanalen, slangen of andere luchtgeleiders die op het apparaat zijn aangesloten, mogen geen potentiële ontstekingsbronnen bevatten.

1.8 Koudemiddelvulling en minimale ruimtegrootte

1.8.1 Het apparaat bevat R290 (propaan) in de volgende hoeveelheden:
- TAD-2320: 80 g
- TAD-2326 HP: 140 g
- TAD-2335 HP: 175 g

(Refer to the rating label on the rear of the appliance.)

1.8.2 Het apparaat mag uitsluitend worden geïnstalleerd, gebruikt en opgeslagen in ruimten waarvan het minimale vloeroppervlak (Amin) is berekend overeenkomstig EN 60335-2-40, op basis van de koudemiddelvulling en de apparaatconfiguratie.
1.8.3 Minimale vloeroppervlak (Amin):

Model	Koudemiddelvulling	Minimale vloeroppervlak (Amin)
TAD-2320	80 g	4 m²
TAD-2326 HP	140 g	12 m²
TAD-2335 HP	175 g	15 m²

1.8.4 Installeer, gebruik of sla het apparaat niet op in ruimten die kleiner zijn dan het opgegeven minimale vloeroppervlak.

1.9 Onderhoud en reparaties

1.9.1 Onderhoudswerkzaamheden mogen uitsluitend worden uitgevoerd overeenkomstig de aanbevelingen van de fabrikant.

1.9.2 Personen die werkzaamheden uitvoeren aan het koudemiddelcircuit of hier toegang toe hebben, moeten beschikken over een geldig certificaat van een erkende instantie voor het werken met brandbare koudemiddelen.

1.9.3 Onderhouds- en reparatiewerkzaamheden waarvoor assistentie van ander vakbekwaam personeel nodig is, moeten worden uitgevoerd onder toezicht van een persoon die bevoegd is in het gebruik van brandbare koudemiddelen.

1.9.4 Reparaties uitgevoerd door niet-gekwalificeerde personen kunnen gevaarlijk zijn en moeten worden vermeden.

1.10 Symbolen op het apparaat

1.10.1 De symbolen die op het apparaat of de verpakking kunnen voorkomen, geven het volgende aan:

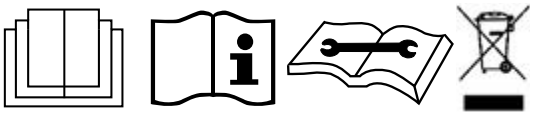

- De aanwezigheid van een brandbaar koudemiddel (R290);
- De verplichting om de gebruikershandleiding te lezen vóór installatie en gebruik;
- De noodzaak om de service-instructies te lezen vóór reparaties;
- De vereisten voor afvalverwerking en milieubescherming (WEEE).

1.11 Radioapparatuur (Wi-Fi)

1.11.1 Dit apparaat bevat radioapparatuur die werkt in de frequentieband 2,4 GHz.

1.11.2 Het Wi-Fi-frequentiebereik ligt tussen 2412 en 2472 MHz en het maximale uitgezonden vermogen bedraagt ≤ 20 dBm.

1.11.3 De radioapparatuur voldoet aan de eisen van Richtlijn 2014/53/EU inzake radioapparatuur.

1.12 Regelgevende conformiteit

1.12.1 De fabrikant verklaart dat dit apparaat voldoet aan de essentiële eisen van de volgende Europese richtlijnen:

- Laagspanningsrichtlijn 2014/35/EU;
- EMC-richtlijn 2014/30/EU;
- Richtlijn radioapparatuur (RED) 2014/53/EU;
- RoHS-richtlijn 2011/65/EU;
- Toepasselijke Ecodesign- en energie-etiketteringsvoorschriften.

1.12.2 De volledige EU-conformiteitsverklaring is op verzoek verkrijgbaar bij de fabrikant of diens gemachtigde vertegenwoordiger, of via de officiële website (www.toyotomi.eu) of klantenservice.

1.13 Afvalverwerking en milieubescherming (WEEE)

1.13.1 Dit product mag niet worden afgevoerd met het huishoudelijk afval.

1.13.2 Het apparaat moet worden afgevoerd via daarvoor bestemde inzamel- en recyclingsystemen overeenkomstig de lokale voorschriften.

1.13.3 Correcte afvalverwerking helpt negatieve effecten op het milieu en de volksgezondheid te voorkomen en bevordert het duurzaam hergebruik van materialen.

2. Naam van onderdelen

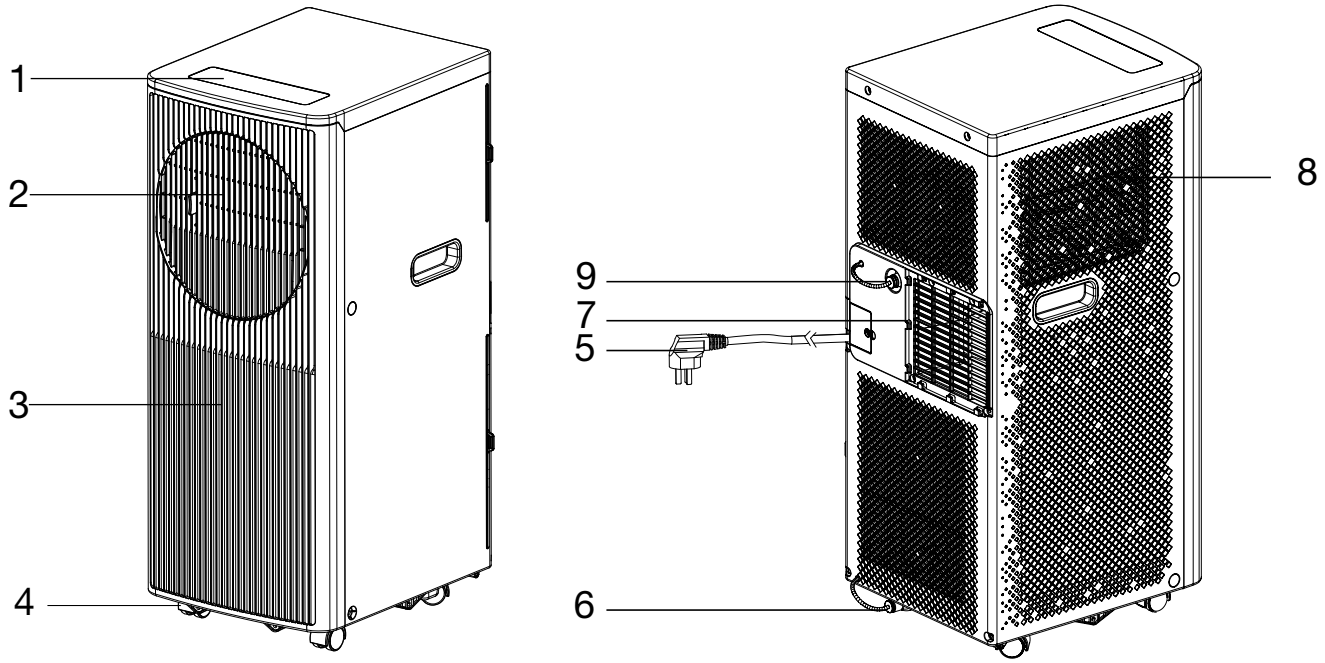

1	Bedieningspaneel	6	Rubberen aftapplug
2	Jaloezie	7	Luchtuitlaat
3	Voorpaneel	8	Luchtinlaat
4	Castor	9	Rubberen aftapplug
5	Netsnoer		

3. Accessoires

Deel	Beschrijving	Hoeveelheid
	Uitlaatgasslang	1
	Venster Aansluiting	1
	Adapter behuizing	1
	Afstandsbediening	1
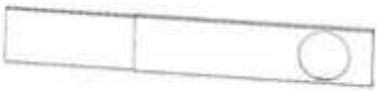	Vensterset	1
	Drevel	2
	Waterpijp	1
	Batterijen	2

Controleer na het uitpakken of de bovengenoemde accessoires zijn meegeleverd en controleer hun doel in de installatie-inleiding in deze handleiding.

4. Uiterlijk en functie van het bedieningspaneel

TAD-2320 / TAD-2326 HP / TAD-2335 HP

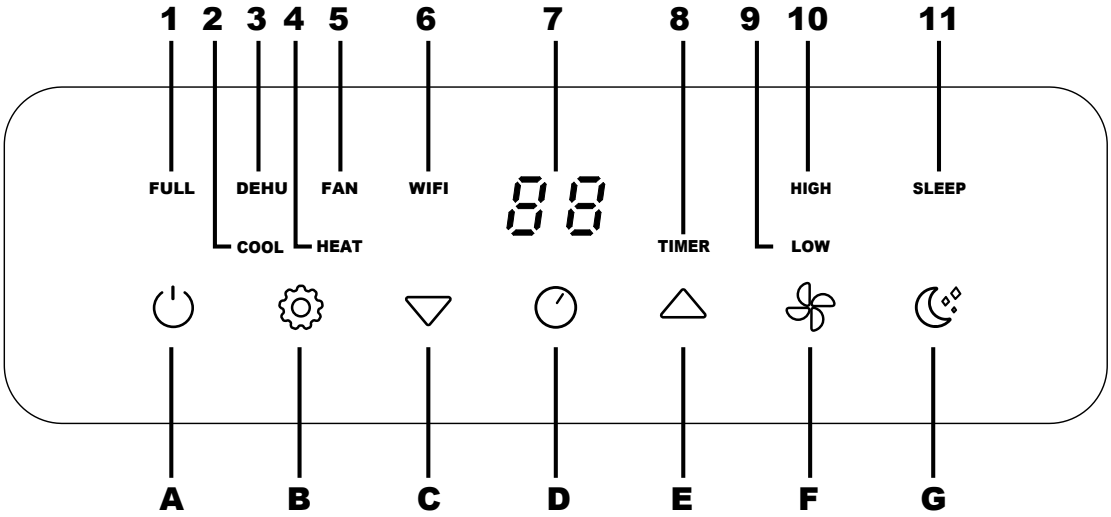

A	Aan/Uit	1	Water vol
B	Bedieningsmodus	2	Koeling
C	Temperatuur omlaag	3	Ontvochtigen
D	Timer aan/uit	4	Warmte (Alleen voor warmtepompmodellen (HP))
E	Temperatuur omhoog	5	Ventilator
F	Ventilatorsnelheid	6	WIFI
G	Slaapstand	7	Beeldscherm
		8	Timer
		9	Lage ventilatorsnelheid
		10	Hoge ventilatorsnelheid
		11	Slaapstand

5. Uiterlijk en functie van de afstandsbediening

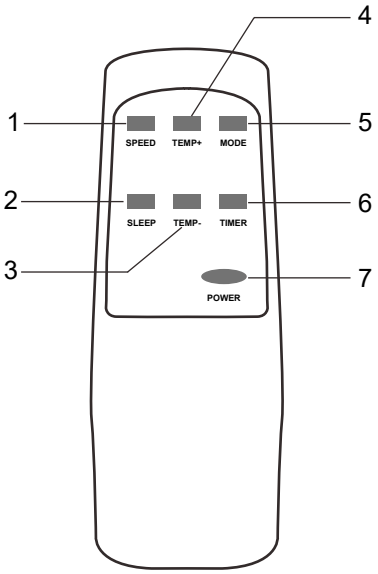

1	Ventilatorsnelheid
2	Slaapstand
3	Temperatuur omlaag
4	Temperatuur omhoog
5	Bediening MODE
6	Timer aan/uit
7	Stroom aan/uit

6. Inleiding op de bediening

Voordat u met de handelingen in dit hoofdstuk begint:
1) Zoek een plaats waar stroomvoorziening in de buurt is.
2) Zoals getoond in Fig.2 en Fig.3, installeer de uitlaatslang en pas de positie van het raam goed aan.

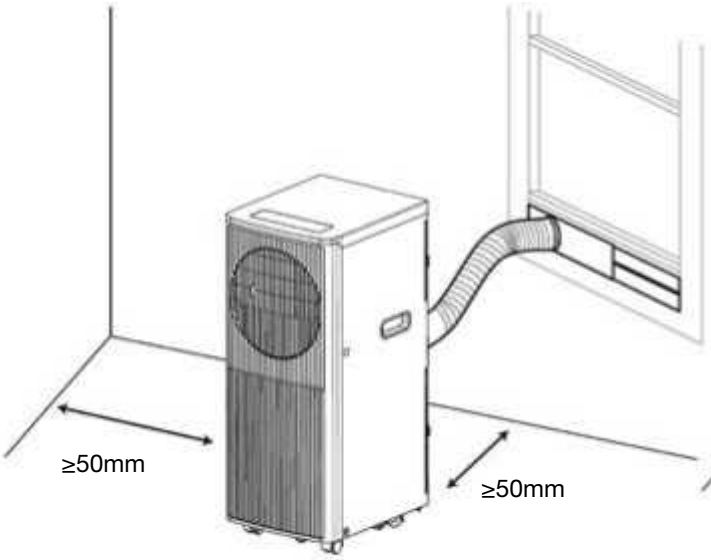

Fig. 2

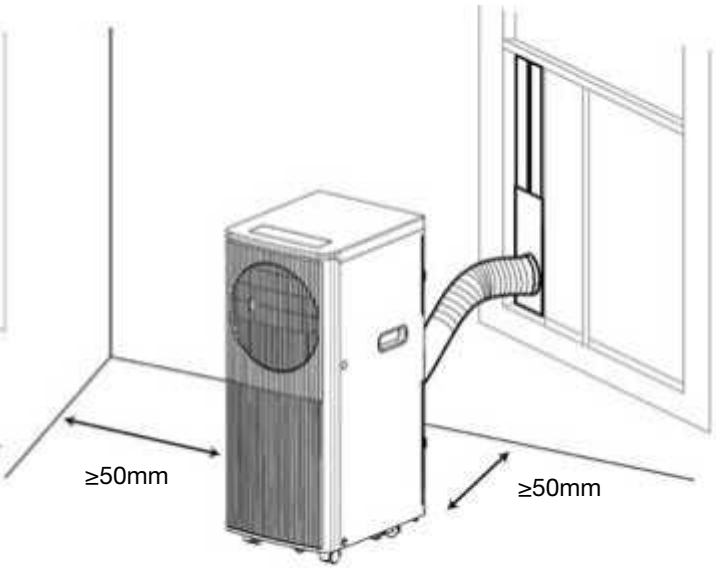

Fig. 3

3) Zoals getoond in Fig.9, sluit de afvoerslang goed aan (alleen bij gebruik van het verwarmingsmodel);
4) Steek het netsnoer in een geaard stopcontact AC220~240V/50Hz;
5) Druk op de AAN/UIT-knop om de airconditioner in te schakelen.

Voordat u het apparaat gebruikt Opmerking: 1. Temperatuurbereik

	Maximale koeling	Minimale koeling
DB/WB(°C)	35/24	18/12

	Maximale verwarming	Minimale verwarming
DB/WB (°C)	27/---	7/---

Controleer of de uitlaatslang goed gemonteerd is. Voorzichtig bij het koelen en ontvochtigen:

- Houd bij het gebruik van de functies koelen en ontvochtigen een interval van minstens 3 minuten aan tussen elke POWER. De voeding voldoet aan de vereisten. Het stopcontact is voor AC-gebruik. Deel een stopcontact niet met andere apparaten. De voeding is AC220-240V , 50Hz.

2. Koelen
Druk op de knop "Modus" tot het pictogram "Koelen" verschijnt.
Druk op de knop "▲" of "▼" om de gewenste kamertemperatuur te selecteren. (16 °C-31 °C). Druk op de knop "Fan Speed" (ventilatorsnelheid) om de windsnelheid te selecteren.

3. Ontvochtigen
Druk op de knop "Mode" totdat het pictogram "Dehumidify" verschijnt.
Stel de geselecteerde temperatuur automatisch in op de huidige kamertemperatuur min 2 °C. (16 °C-31 °C) Stel de ventilatormotor automatisch in op de LAGE windsnelheid.

4. Ventilatorwerking
Druk op de knop "Modus" tot het pictogram "Ventilator" verschijnt. Druk op de knop "Fan Speed" (ventilatorsnelheid) om de windsnelheid te selecteren.

5. Verwarmingsfunctie TAD-2326 HP / TAD-2335 HP
Druk op de knop "Modus" tot het pictogram "Verwarmen" verschijnt. Druk op de knop "▲" of " ▼" om de gewenste kamertemperatuur te selecteren. (16 °C-31 °C) Druk op de knop "Fan Speed" (ventilatorsnelheid) om de windsnelheid te selecteren.

6. Timer
Instelling TimerON:
Wanneer de airconditioner UIT staat, drukt u op de toets "Timer" en selecteert u de gewenste AAN-tijd met de temperatuur- en tijdinstelknoppen.
"Preset ON Time" wordt weergegeven op het bedieningspaneel. De AAN-tijd kan op elk moment worden ingesteld op 0-24 uur.
Druk nogmaals op de knop "Timer" om te bevestigen, de timerindicator gaat aan.
Om de timerfunctie uit te schakelen, drukt u op de knop "Timer" totdat de timerindicator uitgaat.

Timer UIT instellen:
Wanneer de airconditioner AAN staat, drukt u op de knop "Timer" en selecteert u een gewenste UIT-tijd met behulp van de knoppen voor het instellen van de temperatuur en de tijd.
"Preset OFF Time wordt weergegeven op het bedieningspaneel." De OFF-tijd kan op elk moment worden ingesteld op 0-24 uur. Druk nogmaals op de knop "Timer" om te bevestigen, de timerindicator gaat aan.
Druk op de knop "Timer" totdat de timerindicator uitgaat om de timerfunctie uit te schakelen.

7. SLAAPMODUS
- Druk in de koelmodus op de SLEEP toets om de temperatuur in te stellen. De temperatuur stijgt met 1 °C na een uur en maximaal met 2 °C na 2 uur.
- Druk in de verwarmingsmodus op de SLEEP toets om de temperatuur in te stellen. De temperatuur daalt na een uur met 1 °C en maximaal met 2 °C na 2 uur.
- Druk nogmaals op de SLEEP toets om de instelling te annuleren.

8. Waterafvoer
Water Vol Alarm Functie
De binnenste waterbak in de airconditioner heeft een veiligheidsschakelaar voor het waterniveau, die het waterniveau regelt. Als het waterpeil een bepaalde hoogte bereikt, gaat de indicator water vol branden. Wanneer het water vol is, verwijdert u de rubberen blokkering uit het afvoergat aan de onderkant van het apparaat en voert u al het water af naar buiten.

Continue afvoer
Als u van plan bent dit apparaat lange tijd ongebruikt te laten, verwijder dan de rubberen blokkering van het afvoergat aan de onderkant van het apparaat en laat al het water naar buiten afvoeren. U kunt de continue afvoer gebruiken met een afvoerslang die is aangesloten op het onderste afvoergat wanneer het apparaat in de VERWARMEN stand werkt. De continue afvoer hoeft niet te worden gebruikt als de unit in de KOELEN of ONTWARMEN modus werkt. De unit kan het condenswater automatisch laten verdampen door de sproeimotor. Zorg ervoor dat de afvoergaten goed afgedicht zijn. Als de waterspatmotor beschadigd is, kan de continue afvoer worden gebruikt. Als u de afvoerslang aansluit op het onderste afvoergat (Fig.9), kan het apparaat ook goed werken. Als de spatmotor beschadigd is, kan ook een intermitterende afvoer worden gebruikt. In deze situatie, wanneer de indicator water vol oplicht, sluit dan een afvoerslang aan op de onderste afvoeropening, waarna al het water in de watertank naar buiten wordt afgevoerd. Het apparaat kan ook goed werken.

9. WIFI-functie
- Houd de SPEED-knop 5 seconden lang ingedrukt om de WIFI-fabrieksmodus te activeren;
- Als de WIFI-indicator snel knippert, staat het apparaat in de WIFI EZ-modus. Als de indicator langzaam knippert, staat het apparaat in de WIFIAP-modus;
- Schakel voor WiFi- en Bluetooth-combotoestellen Bluetooth en locatie in en geef de app toegang tot je locatie. De Bluetooth-toestemming is ook vereist. WiFi- en Bluetooth-combotoestellen kunnen automatisch worden ontdekt. Of kies "Draagbare airconditioner (BLE+Wi-Fi)" in de applicatie. Tik vervolgens op "Wi-Fi-modus" rechtsboven en selecteer "Bluetooth";
- Je kunt alle functies van de airconditioner uitvoeren via de APP van je mobiele telefoon met WIFI aangesloten.

Scan de QR-code om de Smart Life-app te downloaden.
De QR-code verwijst automatisch naar de juiste winkel voor Android of iOS.
Als u de QR-code niet kunt scannen, opent u op Android de Google Play Store en zoekt u naar Smart Life.
Op iPhone opent u de Apple App Store en zoekt u naar Smart Life.
Volg de stappen in de app om de installatie en apparaatinstellingen te voltooien.
Voor meer informatie raadpleegt u de Smart Life-handleiding op:
www.toyotomi.eu/customer-service/faq/

7. Installatie Uitleg

1. Installatie Uitleg:
- Een verwijderingsairconditioner moet op een vlakke en lege plaats rondom worden geïnstalleerd. Blokkeer de luchtuitlaat niet en de vereiste afstand rondom moet minstens 50 cm zijn. (Zie Fig.4)
- Niet installeren in een vochtige omgeving, zoals de wasruimte.
- De bedrading van de stopcontacten moet voldoen aan de plaatselijke elektrische veiligheidsvoorschriften

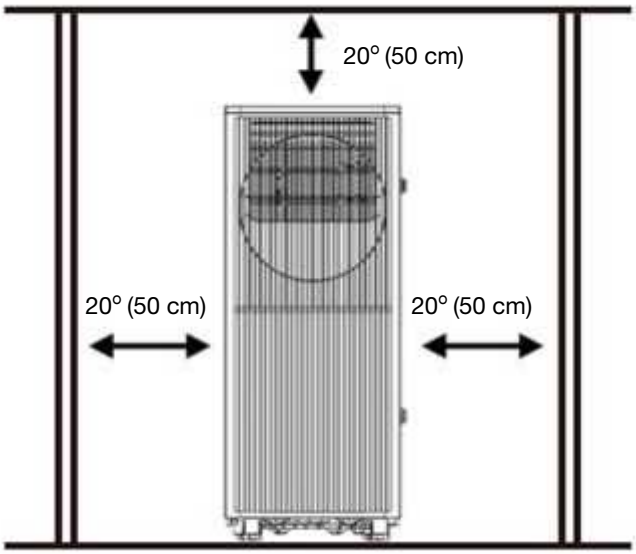

Afb. 4

2. Inleiding tot de installatie van afzuigslangen

A) Tijdelijke installatie

1. Draai de behuizingsadapter en de vensteraansluiting aan de uiteinden van de uitlaatslang.
2. Steek de bevestigingsclip van de behuizingsadapter in de openingen aan de achterkant van de airconditioner.
3. Plaats het andere uiteinde van de uitlaatslang in de nabijgelegen vensterbank (zie Afb.5).

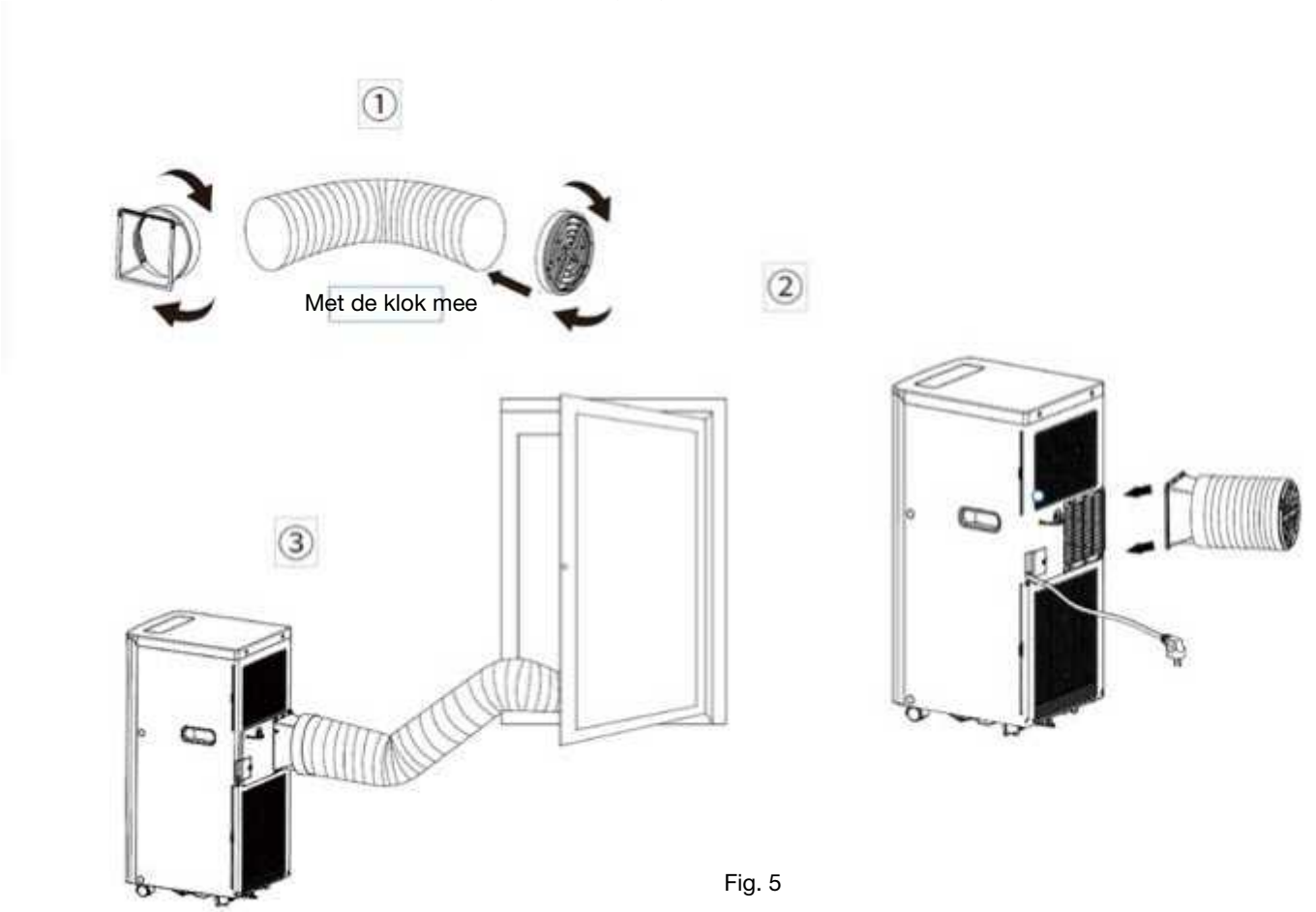

Fig. 5

B) Installatie van de vensterset

De installatiewijze van de raamuitzetter is meestal "horizontaal" of "verticaal". Zoals getoond in Afb.6 en Afb.7, controleer de minimale en maximale grootte van het raam voor de installatie.

1. Installeer de vensterkit op het venster (afb.6, afb.7);
2. Pas de lengte van de raamschuifset aan de breedte of hoogte van het raam aan en zet hem vast met de plug;
3. 3. Steek de vensteraansluiting van de slang in het gat van de vensterkit (Afb.8).

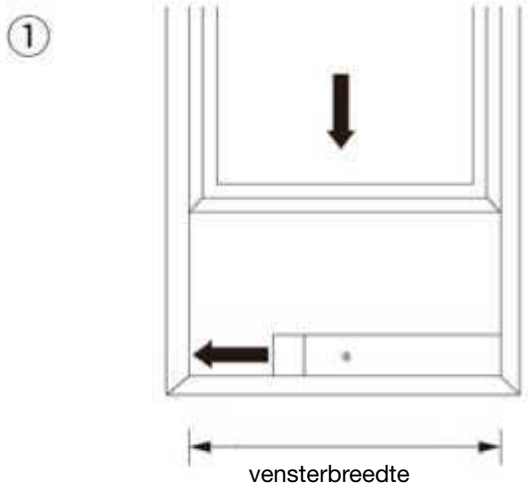

vensterbreedte
min: 67,5cm max: 125cm

Fig. 6

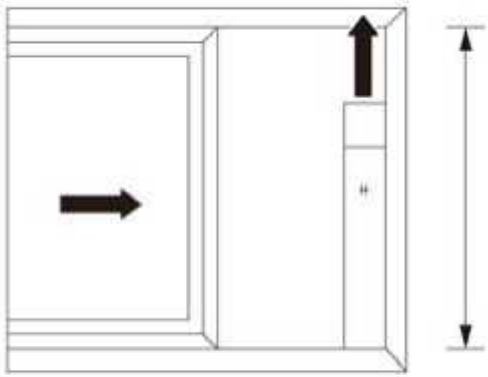

vensterbreedte
min: 67,5cm max: 125cm

Fig. 7

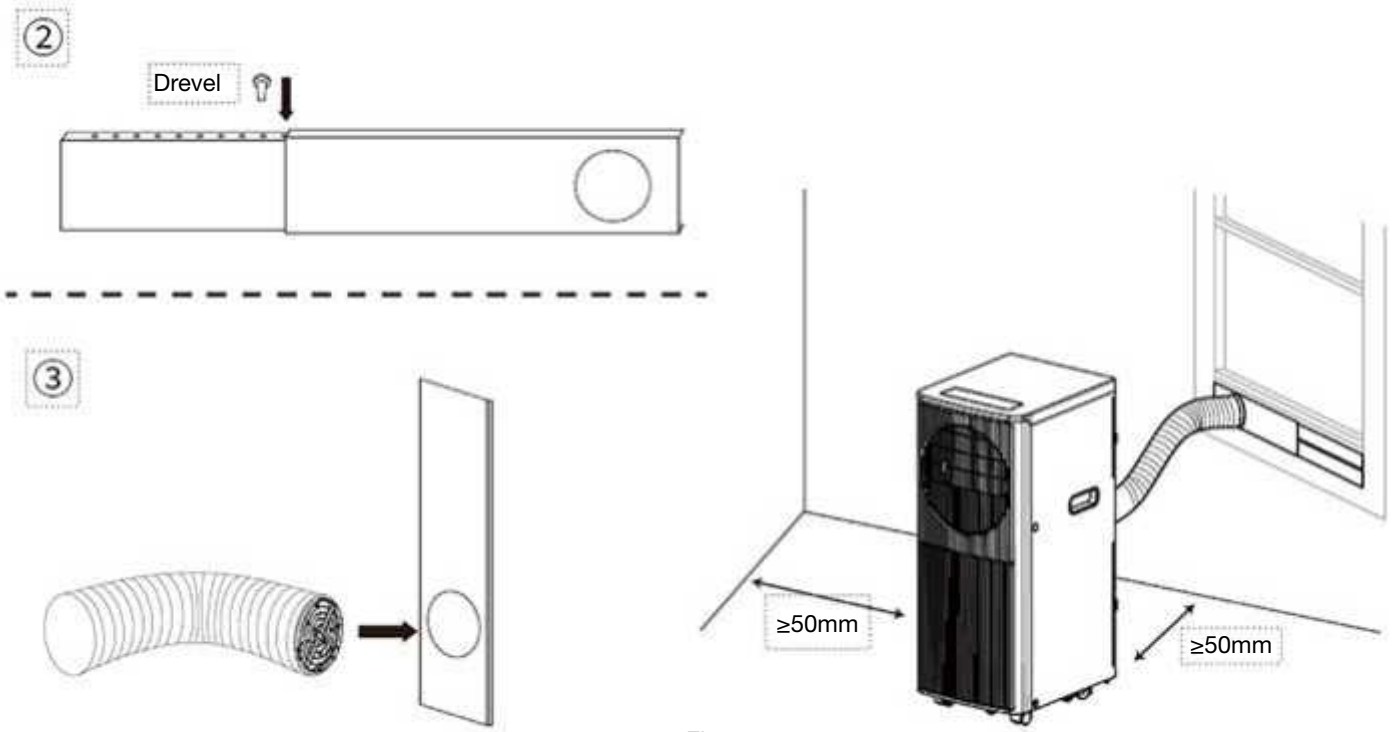

Fig. 8

Functie alarm water vol
De binnenste waterbak in de airconditioner heeft een veiligheidsschakelaar voor het waterpeil, die het waterpeil regelt. Als het waterpeil een bepaalde hoogte bereikt, gaat het waterpeillampje branden. (Als de waterspatmotor beschadigd is en het water vol is, verwijder dan de rubberen blokkering aan de onderkant van het apparaat en al het water loopt naar buiten).

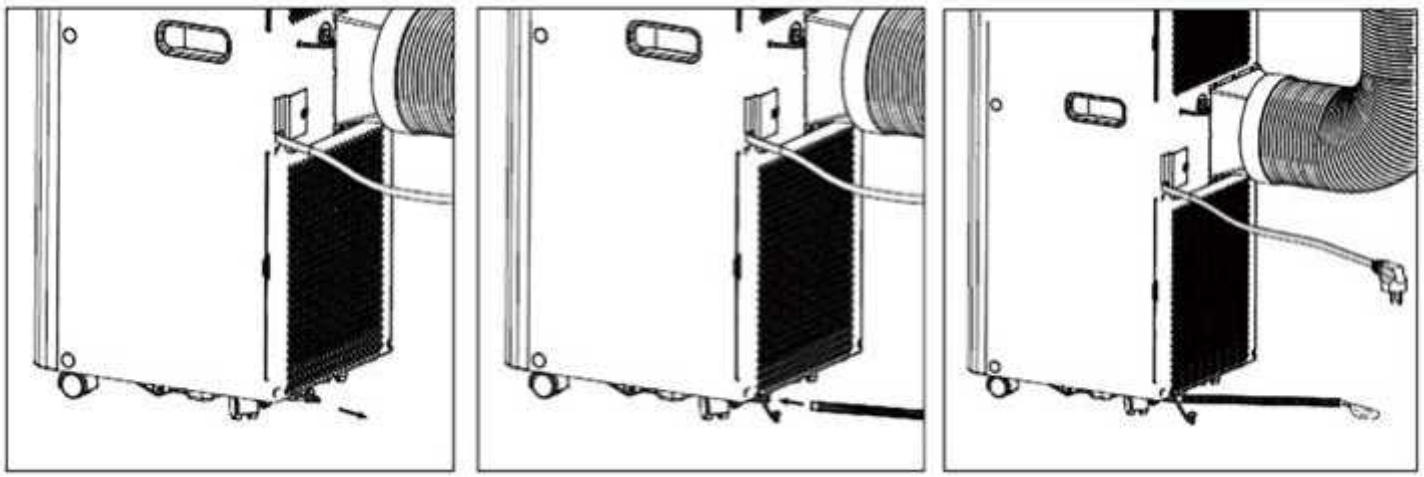

Fig. 9

8. Uitleg over onderhoud

Verklaring:
1) Voordat u het apparaat schoonmaakt, moet u het loskoppelen van elk stopcontact;
2) Gebruik geen benzine of andere chemicaliën om de unit schoon te maken;
3) Was de unit niet rechtstreeks;
4) Neem contact op met de dealer of reparatiewerkplaats als de airconditioner beschadigd is.

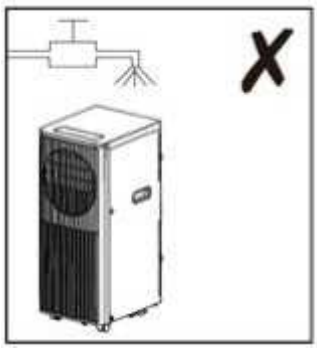

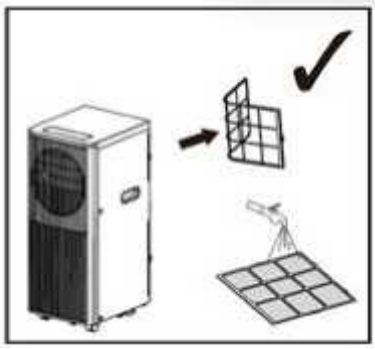

1. 1. Luchtfilter
- Als het luchtfilter verstopt raakt met stof/vuil, moet het eens in de twee weken worden gereinigd.
- Demonteer het luchtinlaatrooster en verwijder het luchtfilter.
- Reinigen Reinig het luchtfilter met een neuraal schoonmaakmiddel in lauwwarm (40 oC) en droog het in de **schaduw**.
- Monteer het luchtfilter in het inlaatrooster en plaats de onderdelen terug zoals ze waren.

2. Het oppervlak van de airconditioner reinigen
- Reinig het oppervlak eerst met een neutraal reinigingsmiddel en een natte doek en veeg het vervolgens af met een droge doek.

9. Problemen oplossen

Problemen	Mogelijke oorzaken	Voorgestelde oplossingen
Apparaat start niet wanneer de aan/uit-knop wordt ingedrukt	Indicatorlampje water vol knippert en waterbak is vol	Giet het water uit de waterbak.
	De kamertemperatuur is hoger dan de ingestelde temperatuur. (Elektrische verwarmingsmodus)	Stel de temperatuur opnieuw in.
	Kamertemperatuur is lager dan de ingestelde temperatuur. (Koelmodus)	Stel de temperatuur opnieuw in.
2. Niet koel genoeg	De deuren of ramen zijn niet gesloten.	Zorg ervoor dat alle ramen en deuren gesloten zijn.
	Er zijn warmtebronnen in de kamer.	Verwijder de warmtebronnen indien mogelijk
	De uitlaatluchtslang is niet aangesloten of verstopt.	Sluit de uitlaatluchtslang aan of reinig deze.
	Temperatuurinstelling is te hoog.	Stel de temperatuur opnieuw in.
	Luchtinlaat is geblokkeerd.	Reinig de luchtinlaat.
3. Luidruchtig	De grond is niet vlak of niet vlak genoeg.	Plaats het apparaat indien mogelijk op een vlakke, egale ondergrond.
	Het geluid komt van het stromen van het koelmiddel in de airconditioner.	Dit is normaal.
4. E0 Code	De kamertemperatuursensor is defect.	Vervang de kamertemperatuursensor (het apparaat kan ook werken zonder vervanging).
5. E1 Code	Temperatuur condensor	Vervang condensor
	sensor defect.	temperatuursensor.
6. E2 Code	Waterbak vol tijdens koelen	Verwijder de rubberen stop en leeg het water.
7. E3 Code	Temperatuursensor verdamper defect.	Vervang de verdampertemperatuursensor
8. E4 Code	Waterbak vol tijdens verwarmen	Leeg de waterbak.

Opmerking: De echte producten kunnen er anders uitzien.

10. UITSLUITEND VOOR GEAUTORISEERD SERVICEPERSONEEL

De informatie in deze sectie is uitsluitend bestemd voor gekwalificeerde en geautoriseerde servicetechnici die zijn opgeleid in het werken met elektrische apparatuur en brandbare koudemiddelen.

1. ALGEMENE INSTRUCTIES

1.1 Controles van de omgeving
Voordat wordt begonnen met werkzaamheden aan systemen die ontvlambare koelmiddelen bevatten, zijn veiligheidscontroles nodig om ervoor te zorgen dat het risico van ontsteking tot een minimum wordt beperkt. Voor reparatie aan het koelsysteem moeten de volgende voorzorgsmaatregelen in acht worden genomen voordat werkzaamheden aan het systeem worden uitgevoerd.

1.2 Werkprocedure
De werkzaamheden worden uitgevoerd volgens een gecontroleerde procedure om het risico van de aanwezigheid van brandbare gassen of dampen tijdens de werkzaamheden tot een minimum te beperken.

1.3 Algemeen werkgebied
Al het onderhoudspersoneel en anderen die in de omgeving werken, moeten worden geïnstrueerd over de aard van het werk dat wordt uitgevoerd. Werk in besloten ruimten moet worden vermeden. Het gebied rond de werkruimte moet worden afgezet. Zorg ervoor dat de omstandigheden in het gebied veilig zijn gemaakt door brandbaar materiaal onder controle te houden.

1.4 Controle op aanwezigheid van koudemiddel
De ruimte moet voor en tijdens het werk worden gecontroleerd met een geschikte koudemiddeldetector, zodat de technicus op de

hoogte is van mogelijk ontvlambare atmosferen. Zorg ervoor dat de gebruikte lekdetectieapparatuur geschikt is voor gebruik met ontvlambare koelmiddelen, d.w.z. vonkvrij, voldoende afgedicht of intrinsiek veilig.

1.5 Aanwezigheid van brandblusser
Als er heet werk moet worden uitgevoerd aan de koelapparatuur of bijbehorende onderdelen, moet de juiste brandblusapparatuur beschikbaar zijn. Zorg dat er een brandblusser met droog poeder of CO2 naast de laadruimte staat.

1.6 Geen ontstekingsbronnen
Niemand die werkzaamheden aan een koelsysteem uitvoert waarbij leidingen worden blootgelegd die ontvlambaar koelmiddel bevatten of hebben bevat, mag ontstekingsbronnen op zodanige wijze gebruiken dat dit kan leiden tot brand- of explosiegevaar.
Alle mogelijke ontstekingsbronnen, inclusief het roken van sigaretten, moeten voldoende ver verwijderd zijn van de plaats van installatie, reparatie, verwijdering en afvoer, waarbij brandbaar koudemiddel mogelijk kan vrijkomen in de omringende ruimte. Voordat het werk plaatsvindt, moet het gebied rond de apparatuur worden geïnspecteerd om er zeker van te zijn dat er geen brandbare gevaren of ontstekingsrisico's zijn. Er moeten "Verboden te roken"-borden worden opgehangen.

1,7 Geventileerd gebied
Zorg ervoor dat de ruimte zich in de open lucht bevindt of dat deze voldoende wordt geventileerd voordat er in het systeem wordt ingebroken of er heet werk wordt uitgevoerd.
Tijdens de duur van de werkzaamheden moet er voldoende ventilatie zijn. De ventilatie moet eventueel vrijkomend koudemiddel veilig afvoeren en bij voorkeur naar buiten afvoeren.

1.8 Controles aan de koelapparatuur
Wanneer elektrische componenten worden vervangen, moeten deze geschikt zijn voor het beoogde doel en voldoen aan de juiste specificatie. Volg te allen tijde de onderhouds- en servicerichtlijnen van de fabrikant. Raadpleeg in geval van twijfel de technische afdeling van de fabrikant
voor assistentie. De volgende controles moeten worden uitgevoerd op installaties die ontvlambare koelmiddelen gebruiken: de vulgrootte is in overeenstemming met de grootte van de ruimte waarin de koelmiddelhoudende onderdelen zijn geïnstalleerd; de ventilatiemachines en -uitlaten werken naar behoren en worden niet geblokkeerd; als een indirect koelcircuit wordt gebruikt, moet het secundaire circuit worden gecontroleerd op de aanwezigheid van koelmiddel; markeringen op de apparatuur blijven zichtbaar en leesbaar. Onleesbare markeringen en tekens moeten worden gecorrigeerd; koelleidingen of -componenten zijn geïnstalleerd op een plaats waar ze waarschijnlijk niet zullen worden blootgesteld aan stoffen die koudemiddel bevattende componenten kunnen aantasten, tenzij de componenten zijn gemaakt van materialen die inherent bestand zijn tegen aantasting of afdoende zijn beschermd tegen aantasting.

1.9 Controles aan elektrische apparaten
Reparatie en onderhoud aan elektrische componenten moeten initiële veiligheidscontroles en componentinspectieprocedures omvatten. Als er een storing is die de veiligheid in gevaar kan brengen, mag er geen elektrische voeding op het circuit worden aangesloten totdat de storing naar tevredenheid is verholpen. Als de storing niet onmiddellijk kan worden verholpen, maar het noodzakelijk is om het bedrijf voort te zetten, moet een adequate tijdelijke oplossing worden gebruikt. Dit moet worden gemeld aan de eigenaar van de apparatuur zodat alle partijen op de hoogte zijn. De eerste veiligheidscontroles moeten omvatten: dat condensatoren worden ontladen: dit moet op een veilige manier gebeuren om de mogelijkheid van vonken te vermijden; dat er geen elektrische onderdelen en bedrading onder spanning worden blootgesteld tijdens het opladen, herstellen of zuiveren van het systeem; dat er continuïteit is van de aardverbinding.

2. REPARATIES AAN AFGEDICHTE ONDERDELEN

2.1 Tijdens reparaties aan afgedichte componenten moeten alle elektrische voedingen worden losgekoppeld van de apparatuur waaraan wordt gewerkt, voordat de afgedichte afdekkingen enz. worden verwijderd. Als het absoluut noodzakelijk is dat de apparatuur tijdens het onderhoud van stroom wordt voorzien, moet op het meest kritieke punt een permanent werkende vorm van lekdetectie worden geplaatst om te waarschuwen voor een potentieel gevaarlijke situatie.
Onderhoud mag alleen worden uitgevoerd zoals aanbevolen door de fabrikant. Het apparaat moet worden opgeslagen in een goed geventileerde ruimte waarvan de afmetingen overeenkomen met de voor het gebruik gespecificeerde ruimte. 2.2 Er moet bijzondere aandacht worden besteed aan het volgende om ervoor te zorgen dat bij werkzaamheden aan elektrische componenten de behuizing niet zodanig wordt gewijzigd dat het beschermingsniveau wordt aangetast. Denk hierbij aan beschadiging van kabels, te veel aansluitingen, aansluitingen die niet volgens de oorspronkelijke specificatie zijn gemaakt, beschadiging van afdichtingen, onjuiste montage van wartels, enz. Zorg ervoor dat het apparaat stevig gemonteerd is. Controleer of afdichtingen of afdichtingsmaterialen niet zodanig zijn aangetast dat ze niet langer het binnendringen van ontvlambare atmosferen voorkomen. Vervangingsonderdelen moeten in overeenstemming zijn met de specificaties van de fabrikant.

OPMERKING Het gebruik van siliconenkit kan de doeltreffendheid van sommige soorten lekdetectieapparatuur belemmeren. Intrinsiek veilige onderdelen hoeven niet te worden geïsoleerd voordat eraan wordt gewerkt.
2.2 Er moet bijzondere aandacht worden besteed aan het volgende om ervoor te zorgen dat bij werkzaamheden aan elektrische componenten de behuizing niet zodanig wordt gewijzigd dat het beschermingsniveau wordt aangetast. Denk hierbij aan beschadiging van kabels, te veel aansluitingen, aansluitingen die niet volgens de oorspronkelijke specificatie zijn gemaakt, beschadiging van afdichtingen, onjuiste montage van wartels, enz. Zorg ervoor dat het apparaat stevig gemonteerd is. Controleer of afdichtingen of afdichtingsmaterialen niet zodanig zijn aangetast dat ze niet langer het binnendringen van ontvlambare atmosferen kunnen voorkomen. Vervangende onderdelen moeten in overeenstemming zijn met de specificaties van de fabrikant

OPMERKING Het gebruik van siliconenkit kan de doeltreffendheid van sommige types lekdetectieapparatuur belemmeren apparatuur. Intrinsiek veilige onderdelen hoeven niet te worden geïsoleerd voordat eraan wordt gewerkt.

3. REPARATIE AAN INTRINSIEK VEILIGE COMPONENTEN

Breng geen permanente inductieve of capacitieve belastingen aan op het circuit zonder ervoor te zorgen dat dit de toegestane spanning en stroom voor de gebruikte apparatuur niet overschrijdt. Intrinsiek veilige componenten zijn de enige types waaraan gewerkt mag worden terwijl ze onder spanning staan in de aanwezigheid van een ontvlambare atmosfeer. De testapparatuur moet de juiste nominale waarde hebben. Vervang onderdelen alleen door onderdelen die door de fabrikant zijn gespecificeerd. Andere onderdelen kunnen leiden tot de ontsteking van koudemiddel in de atmosfeer als gevolg van een lek.

4. BEHUIZING

Controleer of de bekabeling niet onderhevig is aan slijtage, corrosie, overmatige druk, trillingen, scherpe randen of andere nadelige omgevingsinvloeden. De controle moet ook rekening houden met de effecten van veroudering of voortdurende trillingen van bronnen zoals compressoren of ventilatoren.

5. DETECTIE VAN ONTVLAMBARE KOELMIDDELEN

In geen geval mogen potentiële ontstekingsbronnen worden gebruikt bij het zoeken naar of opsporen van koelmiddellekken. Er mag geen halogeenbrander (of een andere detector met open vlam) worden gebruikt.

6. METHODEN VOOR LEKDETECTIE

De volgende lekdetectiemethoden worden aanvaardbaar geacht voor systemen met ontvlambare koelmiddelen.
Voor de detectie van ontvlambare koelmiddelen worden elektronische lekdetectoren gebruikt, maar de gevoeligheid is mogelijk onvoldoende of moet opnieuw worden gekalibreerd. (Detectieapparatuur moet worden gekalibreerd in een koelmiddelvrije ruimte.) Zorg ervoor dat de detector geen potentiële ontstekingsbron is en geschikt is voor het gebruikte koelmiddel. Lekdetectieapparatuur wordt ingesteld op een percentage van de LFL van het koudemiddel en wordt gekalibreerd op het gebruikte koudemiddel en het juiste percentage gas (maximaal 25%) wordt bevestigd. Lekdetectiemiddelen zijn geschikt voor gebruik met de meeste koudemiddelen, maar het gebruik van chloorhoudende reinigingsmiddelen moet worden vermeden omdat chloor met het koudemiddel kan reageren en de koperen leidingen kan aantasten. Als een lek wordt vermoed, moeten alle open vlammen worden verwijderd of gedoofd. Als er koudemiddellekkage wordt gevonden waarvoor hardsolderen nodig is, moet al het koudemiddel uit het systeem worden teruggewonnen of worden geïsoleerd (door middel van afsluiters) in een deel van het systeem dat ver van het lek is verwijderd. Zuurstofvrije stikstof (OFN) moet dan door het systeem worden gespoeld zowel voor als tijdens het hardsoldeerproces.

7. VERWIJDERING EN EVACUATIE

Bij het openbreken van het koudemiddelcircuit voor reparaties of andere doeleinden moeten conventionele procedures worden gebruikt. Het is echter belangrijk dat de beste praktijken worden gevolgd omdat ontvlambaarheid een overweging is. De volgende procedure moet worden gevolgd: verwijder koelmiddel; spoel het circuit met inert gas; evacueer; spoel opnieuw met inert gas; open het circuit door snijden of solderen. De koudemiddelvulling wordt teruggewonnen in de juiste terugwinningscilinders. Het systeem moet worden "gespoeld" met OFN om de eenheid veilig te maken.
Het kan nodig zijn dit proces meerdere keren te herhalen. Voor deze taak mag geen perslucht of zuurstof worden gebruikt. Het spoelen moet worden bereikt door het vacuüm in het systeem te verbreken met OFN en te blijven vullen tot de werkdruk is bereikt, vervolgens te ontluchten naar de atmosfeer en ten slotte af te trekken tot een vacuüm. Dit proces wordt herhaald totdat er zich geen koelmiddel meer in het systeem bevindt. Wanneer de laatste OFN-vulling is gebruikt, moet het systeem worden ontlucht tot de atmosferische druk, zodat het werk kan plaatsvinden. Deze handeling is absoluut noodzakelijk als er hardsoldeer op de leidingen moet worden uitgevoerd. Zorg ervoor dat de uitlaat van de vacuümpomp zich niet in de buurt van ontstekingsbronnen bevindt en dat deze voldoet aan IEC 60079-15:2010. Informatie over de juiste werkprocedures: a) Inbedrijfstelling

- Zorg ervoor dat het vloeroppervlak voldoende is voor de koelmiddelvulling of dat het ventilatiekanaal op de juiste manier is gemonteerd.
- Sluit de leidingen aan en voer een lektest uit voordat er koudemiddel wordt geladen.
- Controleer de veiligheidsuitrusting voor ingebruikname. b) Onderhoud
- Draagbare apparatuur moet buiten worden gerepareerd of in een werkplaats die speciaal is uitgerust voor het onderhoud van apparaten met ontvlambare koelmiddelen.
- Zorg voor voldoende ventilatie op de reparatieplaats.
- Houd er rekening mee dat storingen in de apparatuur kunnen worden veroorzaakt door verlies van koelmiddel en dat een koelmiddellek mogelijk is.
- Ontlaad condensatoren op een manier die geen vonken veroorzaakt. De standaardprocedure om de condensatoraansluitingen kort te sluiten veroorzaakt meestal vonken.
- Zet verzegelde behuizingen weer nauwkeurig in elkaar. Als de afdichtingen versleten zijn, vervang ze dan. -Veiligheidsuitrusting controleren voordat deze in gebruik wordt genomen. c) Reparatie
- Draagbare apparatuur moet buiten worden gerepareerd of in een werkplaats die speciaal is uitgerust voor het onderhoud van apparaten met ontvlambare koelmiddelen.
- Zorg voor voldoende ventilatie op de reparatieplaats.
- Houd er rekening mee dat storingen in de apparatuur kunnen worden veroorzaakt door verlies van koelmiddel en dat een koelmiddellek mogelijk is.
- Ontlaad condensatoren op een manier die geen vonken veroorzaakt.
- Wanneer solderen vereist is, moeten de volgende procedures in de juiste volgorde worden uitgevoerd:

-Verwijder het koelmiddel. Tap het koudemiddel af naar buiten als de nationale voorschriften dit niet vereisen. Zorg ervoor dat het afgetapte koudemiddel geen gevaar oplevert. Bij twijfel moet één persoon de afvoer bewaken. Zorg er vooral voor dat afgetapt koudemiddel niet terug het gebouw in drijft.
- Verwijder het koelmiddelcircuit.
- Spoel het koelcircuit 5 minuten door met stikstof.
- Evacueer opnieuw.
- Verwijder onderdelen die moeten worden vervangen door te snijden, niet door te vlammen.
- Spoel het hardsoldeerpunt door met stikstof tijdens de hardsoldeerprocedure.
- Voer een lektest uit voordat u koudemiddel bijvult.
- Zet afgedichte behuizingen weer nauwkeurig in elkaar. Vervang afdichtingen als ze versleten zijn.
- Controleer de veiligheidsuitrusting voor ingebruikname. d) Buitengebruikstelling
- Als de veiligheid in het geding komt wanneer de apparatuur buiten gebruik wordt gesteld, moet de koudemiddelvulling worden verwijderd voordat de apparatuur buiten gebruik wordt gesteld.
- Zorg voor voldoende ventilatie op de locatie van de apparatuur.
- Houd er rekening mee dat storingen in de apparatuur kunnen worden veroorzaakt door verlies van koelmiddel en dat een koelmiddellek mogelijk is.

- Ontlaad condensatoren op een manier die geen vonk veroorzaakt.
- Verwijder het koelmiddel. Als de terugwinning niet vereist is door nationale regelgeving, is er afvoerventilatie beschikbaar.

8. LAADPROCEDURES

In aanvulling op conventionele laadprocedures moeten de volgende eisen worden gesteld gevolgd.

- Zorg ervoor dat er geen verontreiniging van verschillende koelmiddelen optreedt bij het gebruik van laadapparatuur. Slangen of leidingen moeten zo kort mogelijk zijn om de hoeveelheid koudemiddel daarin tot een minimum te beperken.
- Cilinders moeten rechtop worden gehouden.
- Zorg ervoor dat het koelsysteem is geaard voordat er koudemiddel in het systeem wordt geladen.
- Label het systeem wanneer het opladen voltooid is (als dat nog niet gebeurd is).
- Er moet uiterst voorzichtig te werk worden gegaan om het koelsysteem niet te veel te vullen. Voordat het systeem wordt bijgevuld, moet het aan een druktest met OFN worden onderworpen. Het systeem moet een lektest ondergaan na het vullen, maar vóór de inbedrijfstelling. Een vervolglektest moet worden uitgevoerd voordat het systeem de locatie verlaat.

9. BUITENBEDRIJFSTELLING

Voordat deze procedure wordt uitgevoerd, is het essentieel dat de technicus volledig vertrouwd is met de apparatuur en alle details. Het is aanbevolen goede praktijk dat alle koelmiddelen veilig worden teruggewonnen. Voordat de taak wordt uitgevoerd, moet een olie- en koudemiddelmonster worden genomen voor het geval analyse vereist is voordat het teruggewonnen koudemiddel opnieuw wordt gebruikt. Het is essentieel dat er elektrische stroom beschikbaar is voordat met de werkzaamheden wordt begonnen.

a) Raak vertrouwd met de apparatuur en de werking ervan.
b) Isoleer het systeem elektrisch.
c) Voordat u met de procedure begint, moet u ervoor zorgen dat: indien nodig, mechanische apparatuur beschikbaar is voor het hanteren van koudemiddelcilinders; alle persoonlijke beschermingsmiddelen beschikbaar zijn en correct worden gebruikt; het terugwinningsproces te allen tijde onder toezicht staat van een bevoegd persoon; terugwinningsapparatuur en cilinders voldoen aan de juiste normen.
d) Pomp het koelsysteem af, indien mogelijk.
e) Als vacuüm niet mogelijk is, maak dan een verdeelstuk zodat koudemiddel uit verschillende delen van het systeem kan worden verwijderd.
f) Zorg ervoor dat de cilinder op de weegschaal staat voordat de terugwinning plaatsvindt.
g) Start de terugwinningsmachine en gebruik deze volgens de instructies van de fabrikant.
h) Vul de cilinders niet te vol. (Niet meer dan 80% volume vloeistofvulling).
i) Overschrijd de maximale werkdruk van de cilinder niet, zelfs niet tijdelijk.
j) Als de cilinders correct zijn gevuld en het proces is voltooid, zorg er dan voor dat de cilinders en de apparatuur onmiddellijk van de locatie worden verwijderd en dat alle afsluiters op de apparatuur worden afgesloten.
k) Teruggewonnen koudemiddel mag niet in een ander koelsysteem worden geladen tenzij het is gereinigd en gecontroleerd.

10. ETIKETTERING

Op het etiket van de apparatuur wordt vermeld dat deze buiten bedrijf is gesteld en van koudemiddel is ontdaan. Het etiket wordt gedateerd en ondertekend.
Zorg ervoor dat er labels op de apparatuur zitten waarop staat dat de apparatuur ontvlambaar koelmiddel bevat

11. TERUGWINNING

Bij het verwijderen van koudemiddel uit een systeem, voor onderhoud of buitenbedrijfstelling, wordt aanbevolen dat alle koudemiddelen veilig worden verwijderd. Zorg ervoor dat bij het overbrengen van koudemiddel naar cilinders alleen geschikte koudemiddelterugwinningscilinders worden gebruikt. Zorg dat het juiste aantal cilinders voor de totale systeemvulling beschikbaar is. Alle te gebruiken cilinders zijn bestemd voor het teruggewonnen koudemiddel en voor dat koudemiddel geëtiketteerd (d.w.z. speciale cilinders voor de terugwinning van koudemiddel). Cilinders moeten compleet zijn met overdrukventiel en bijbehorende afsluiters die goed werken. Lege terugwinningscilinders worden geëvacueerd en zo mogelijk gekoeld voordat terugwinning plaatsvindt. De terugwinningsapparatuur moet in goede staat verkeren en voorzien zijn van een set instructies over de apparatuur die voorhanden is en die geschikt is voor de terugwinning van brandbare koudemiddelen. Daarnaast dient een set geijkte weegschalen aanwezig te zijn en in goede staat te verkeren. Slangen moeten compleet zijn met lekvrije ontkoppelingskoppelingen en in goede staat verkeren. Voordat het terugwinningsapparaat wordt gebruikt, moet worden gecontroleerd of het naar behoren werkt, goed is onderhouden en of alle bijbehorende elektrische onderdelen zijn afgedicht om ontsteking te voorkomen als er koudemiddel vrijkomt. Raadpleeg de fabrikant in geval van twijfel. Het teruggewonnen koudemiddel moet worden geretourneerd aan de koudemiddelleverancier in de juiste terugwinningscilinder en de relevante afvaloverdrachtsnota moet worden geregeld. Meng geen koudemiddelen in terugwininstallaties en zeker niet in cilinders. Als compressoren of compressoroliën moeten worden verwijderd, zorg er dan voor dat ze tot een aanvaardbaar niveau zijn geëvacueerd om er zeker van te zijn dat er geen brandbaar koudemiddel in het smeermiddel achterblijft. Het evacuatieproces moet worden uitgevoerd voordat de compressor naar de leveranciers wordt teruggestuurd. Alleen elektrische verwarming van het compressorhuis mag worden gebruikt om dit proces te versnellen. Wanneer olie uit een systeem wordt afgetapt, moet dit veilig gebeuren.

Bekwaamheid van onderhoudspersoneel Algemeen
Speciale training als aanvulling op de gebruikelijke reparatieprocedures voor koelapparatuur is vereist als het gaat om apparatuur met ontvlambare koudemiddelen. In veel landen wordt deze training uitgevoerd door nationale trainingsorganisaties die geaccrediteerd zijn voor het onderwijzen van de relevante nationale competentienormen die mogelijk in wetgeving zijn vastgelegd. De behaalde competentie moet worden gedocumenteerd met een certificaat.

Training De training moet inhoudelijk het volgende bevatten:Informatie over het explosiepotentieel van ontvlambare koelmiddelen om aan te tonen dat ontvlambare stoffen gevaarlijk kunnen zijn als er onvoorzichtig mee wordt omgegaan. Informatie over potentiële ontstekingsbronnen, vooral die bronnen die niet voor de hand liggen, zoals aanstekers, lichtschakelaars, stofzuigers, elektrische kachels. Informatie over de verschillende veiligheidsconcepten: Ongeventileerd (zie Clausule GG.2) De veiligheid van het apparaat hangt niet af van de ventilatie van de behuizing. Het uitschakelen van het apparaat of het openen van de behuizing heeft geen significant effect op de veiligheid. Het is echter mogelijk dat lekkend koelmiddel zich ophoopt in de behuizing en dat er een ontvlambare atmosfeer vrij-

komt wanneer de behuizing wordt geopend. Geventileerde behuizing (zie Clausule GG.4) De veiligheid van het apparaat hangt af van de ventilatie van de behuizing. Het uitschakelen van het apparaat of het openen van de behuizing heeft een aanzienlijk effect op de veiligheid. Zorg ervoor dat er voldoende ventilatie is voordat u het apparaat uitschakelt. Geventileerde ruimte (zie Clausule GG.5) De veiligheid van het toestel hangt af van de ventilatie van de ruimte. Het uitschakelen van het toestel of het openen van de behuizing heeft geen significante invloed op de veiligheid. De ventilatie van de ruimte mag niet worden uitgeschakeld tijdens reparatieprocedures. Informatie over het concept van afgedichte componenten en afgedichte behuizingen het koelmiddel naar buiten. Zorg ervoor dat het afgevoerde koelmiddel geen gevaar oplevert. In geval van twijfel moet één persoon de uitlaat bewaken.
Zorg er vooral voor dat afgetapt koudemiddel niet terug het gebouw in drijft.

- Ontruim het koudemiddelcircuit.
- Spoel het koudemiddelcircuit 5 minuten door met stikstof.
- Evacueer opnieuw
- Vul met stikstof tot atmosferische druk
- Plak een label op de apparatuur dat het koudemiddel is verwijderd. Verwijdering
- Zorg voor voldoende ventilatie op de werkplek.
- Verwijder het koudemiddel.Als het terugwinnen niet vereist is volgens de nationale voorschriften, laat het koudemiddel dan naar buiten lopen. Zorg ervoor dat het afgetapte koudemiddel geen gevaar oplevert. Bij twijfel moet één persoon de afvoer bewaken. Zorg er vooral voor dat het afgevoerde koudemiddel niet terug het gebouw in drijft.
- Ontruim het koudemiddelcircuit.
- Spoel het koudemiddelcircuit 5 minuten door met stikstof.
- Evacueer opnieuw.
- Schakel de compressor uit en tap de olie af

Transport, markering en opslag van apparaten met ontvlambare koelmiddelen Transport van apparatuur met ontvlambare koelmiddelen
Houd er rekening mee dat er aanvullende transportvoorschriften kunnen bestaan voor apparatuur die ontvlambare gassen bevat. Het maximale aantal apparaten of de configuratie van de apparaten die samen vervoerd mogen worden, wordt bepaald door de geldende transportvoorschriften.

Markering van apparatuur met behulp van borden
Borden voor soortgelijke apparaten die in een werkgebied worden gebruikt, vallen over het algemeen onder lokale voorschriften en geven de minimumvereisten voor het aanbrengen van veiligheids- en/of gezondheidssignalering voor een werklocatie. Alle vereiste borden moeten worden onderhouden en werkgevers moeten ervoor zorgen dat werknemers geschikte en voldoende instructie en training krijgen over de betekenis van de juiste veiligheidssignalering en de acties die in verband met deze borden moeten worden ondernomen. De doeltreffendheid van borden mag niet worden verminderd door te veel borden te plaatsen
samen. De gebruikte pictogrammen moeten zo eenvoudig mogelijk zijn en alleen essentiële details bevatten. Afvoer van apparatuur met ontvlambare koelmiddelen Zie nationale voorschriften.

Opslag van apparatuur/apparaten
De opslag van apparatuur moet in overeenstemming zijn met de instructies van de fabrikant. Opslag van verpakte (onverkochte) apparatuur De bescherming van de opslagverpakking moet zodanig zijn dat mechanische schade aan de apparatuur in de verpakking geen lekkage van de koudemiddelvulling veroorzaakt. Het maximale aantal apparaten dat samen mag worden opgeslagen, wordt bepaald door de plaatselijke voorschriften.

Contenido

1. Instrucciones de seguridad .....

2. Nombre de las piezas.....

3. Accesorios .....

4. Aspecto y función del panel de control.....

5. Aspecto y función del mando a distancia .....

6. Introducción al funcionamiento .....

7. Explicaciones sobre la instalación .....

8. Explicaciones sobre el mantenimiento .....

9. Solución de problemas .....

10. Exclusivamente para personal de servicio autorizado .....

1. INSTRUCCIONES DE SEGURIDAD

1.1 Información general

Este capítulo contiene información importante sobre seguridad, normativa y conformidad del acondicionador de aire portátil.

⚠ IMPORTANTE

Lea atentamente este manual antes de instalar o utilizar el aparato. Conserve este manual para futuras consultas, mantenimiento y reclamaciones de garantía.

El aparato está destinado exclusivamente al uso doméstico en interiores.

1.2 Uso previsto

1.2.1 Este aparato está diseñado exclusivamente para la refrigeración y/o calefacción (si procede) del aire interior en entornos domésticos.

1.2.2 El aparato no debe utilizarse:

- En exteriores;
- En baños, lavanderías o entornos húmedos;
- Para fines industriales, comerciales o profesionales;
- Para la conservación de alimentos, animales, plantas, equipos de precisión, obras de arte o medicamentos.

1.3 Instrucciones generales de seguridad

1.3.1 El aparato debe instalarse, utilizarse y almacenarse de acuerdo con este manual y la normativa nacional aplicable.

1.3.2 No cubra el aparato ni obstruya las entradas o salidas de aire.

1.3.3 No introduzca los dedos, herramientas u otros objetos en las entradas o salidas de aire.

1.3.4 No utilice el aparato si se ha caído, está dañado o presenta un funcionamiento incorrecto.

1.3.5 Desconecte el aparato de la red eléctrica antes de limpiarlo, realizar mantenimiento o moverlo.

1.3.6 En caso de funcionamiento anómalo (ruidos, olor, humo), apague inmediatamente el aparato y desconéctelo de la red eléctrica.

1.4 Seguridad de los niños y personas vulnerables

1.4.1 Este aparato puede ser utilizado por niños a partir de 8 años y por personas con capacidades físicas, sensoriales o mentales reducidas, o con falta de experiencia y conocimientos, siempre que estén supervisadas o hayan recibido instrucciones sobre el uso seguro del aparato y comprendan los riesgos asociados.

1.4.2 Los niños no deben jugar con el aparato.

1.4.3 La limpieza y el mantenimiento por parte del usuario no deben ser realizados por niños sin supervisión.

1.4.4 Mantenga los materiales de embalaje fuera del alcance de los niños.

1.5 Seguridad eléctrica

1.5.1 El aparato debe conectarse únicamente a una fuente de alimentación de 220–240 V~, 50 Hz, monofásica.

1.5.2 La instalación eléctrica debe cumplir con la normativa nacional vigente.

1.5.3 No utilice alargadores, adaptadores ni tomas múltiples.

1.5.4 No utilice el aparato con las manos mojadas ni en entornos húmedos.

1.5.5 No tire del cable de alimentación, no lo deforme, modifique ni lo sumerja en agua.

1.5.6 No encienda ni apague el aparato conectando o desconectando el enchufe de la toma de corriente.
1.5.7 Asegúrese de que el enchufe esté completamente insertado y libre de polvo.
1.5.8 Si el cable de alimentación está dañado, debe ser sustituido por el fabricante, su servicio técnico o personal igualmente cualificado para evitar riesgos.
1.5.9 El tipo de fusible es T 250 V AC, 2 A o 3,15 A, según el modelo.

1.6 Condiciones de instalación y funcionamiento

1.6.1 Coloque el aparato sobre una superficie estable, plana y nivelada.
1.6.2 Mantenga una distancia mínima de 30 cm respecto a paredes y otros objetos.
1.6.3 No utilice el aparato:
- Cerca de llamas abiertas o fuentes de ignición;
- Cerca de aparatos de gas o calefactores eléctricos;
- En zonas expuestas a la luz solar directa durante periodos prolongados;
- En zonas donde puedan producirse salpicaduras de aceite, productos químicos o agua.

1.6.4 No incline el aparato ni lo utilice de lado o boca abajo.
1.6.5 Vacíe el agua de condensación antes de mover el aparato

1.7 Seguridad del refrigerante – R290 (propano)

⚠ ADVERTENCIA – REFRIGERANTE INFLAMABLE

1.7.1 Este aparato contiene R290 (propano), un refrigerante inflamable.
1.7.2 El circuito de refrigerante está sellado herméticamente y no debe perforarse, aplastarse ni quemarse.
1.7.3 Los refrigerantes pueden ser inodoros.
1.7.4 No utilice medios distintos de los recomendados por el fabricante para acelerar el proceso de descongelación o para limpiar el aparato.
1.7.5 El aparato debe almacenarse en una habitación sin fuentes de ignición en funcionamiento continuo, tales como:
- Llmas abiertas;
- Aparatos de gas en funcionamiento;
- Calefactores eléctricos.

1.7.6 El aparato debe almacenarse y utilizarse en una zona bien ventilada.
1.7.7 El aparato debe almacenarse de forma que se eviten daños mecánicos.
1.7.8 Los conductos, mangueras u otros canales de aire conectados al aparato no deben contener ninguna fuente potencial de ignición.

1.8 Carga de refrigerante y superficie mínima de la estancia

1.8.1 El aparato contiene refrigerante R290 (propano) en las siguientes cantidades:
- TAD-2320: 80 g
- TAD-2326 HP: 140 g
- TAD-2335 HP: 175 g

(Consulte la placa de características situada en la parte posterior del aparato.)
1.8.2 El aparato debe instalarse, utilizarse y almacenarse únicamente en estancias cuya superficie mínima de suelo (Amin) haya sido calculada de acuerdo con la norma EN 60335-2-40, en función de la carga de refrigerante y la configuración del aparato.
1.8.3 Mínima de la estancia (Amin):

Modelo	Carga de refrigerante	Mínima de la estancia (Amin)
TAD-2320	80 g	4 m²
TAD-2326 HP	140 g	12 m²
TAD-2335 HP	175 g	15 m²

1.8.4 No instale, utilice ni almacene el aparato en estancias más pequeñas que la superficie mínima especificada.

1.9 Mantenimiento y reparaciones

1.9.1 Las tareas de mantenimiento deben realizarse únicamente conforme a las recomendaciones del fabricante.

1.9.2 Las personas que trabajen en el circuito de refrigerante o tengan acceso a él deben disponer de un certificado válido emitido por una entidad reconocida para la manipulación de refrigerantes inflamables.

1.9.3 Las tareas de mantenimiento y reparación que requieran la asistencia de otro personal cualificado deben realizarse bajo la supervisión de una persona competente en el uso de refrigerantes inflamables.

1.9.4 Las reparaciones realizadas por personas no cualificadas pueden ser peligrosas y deben evitarse.

1.10 Símbolos utilizados en el aparato

1.10.1 Los símbolos que pueden aparecer en el aparato o en el embalaje indican:

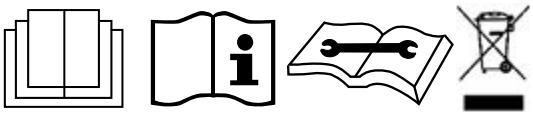

- La presencia de un refrigerante inflamable (R290);
- La obligación de leer el manual de usuario antes de la instalación y el uso;
- La necesidad de leer las instrucciones de servicio antes de realizar reparaciones;
- Los requisitos relativos a la eliminación y protección del medio ambiente (RAEE).

1.11 Equipo radioeléctrico (Wi-Fi)

1.11.1 Este aparato contiene equipo radioeléctrico que opera en la banda de frecuencia de 2,4 GHz.

1.11.2 El rango de frecuencia de funcionamiento Wi-Fi es de 2412 a 2472 MHz y la potencia máxima transmitida es ≤ 20 dBm.

1.11.3 El equipo radioeléctrico cumple los requisitos de la Directiva 2014/53/UE sobre equipos radioeléctricos.

1.12 Conformidad normativa

1.12.1 El fabricante declara que este aparato cumple los requisitos esenciales de las siguientes directivas europeas:

- Directiva de baja tensión 2014/35/UE;
- Directiva de compatibilidad electromagnética 2014/30/UE;
- Directiva sobre equipos radioeléctricos (RED) 2014/53/UE;
- Directiva RoHS 2011/65/UE;
- Reglamentos aplicables de diseño ecológico y etiquetado energético.

1.12.2 La Declaración UE de Conformidad completa está disponible previa solicitud al fabricante o a su representante autorizado, o a través del sitio web oficial del fabricante (www.toyotomi.eu) o del servicio de atención al cliente.

1.13 Eliminación y protección del medio ambiente (RAEE)

1.13.1 Este producto no debe eliminarse junto con los residuos domésticos.

1.13.2 El aparato debe eliminarse a través de sistemas de recogida y reciclaje designados, de conformidad con la normativa local.

1.13.3 Una eliminación adecuada ayuda a prevenir efectos negativos sobre el medio ambiente y la salud humana y fomenta la reutilización sostenible de los materiales.

2. Nombre de las partes

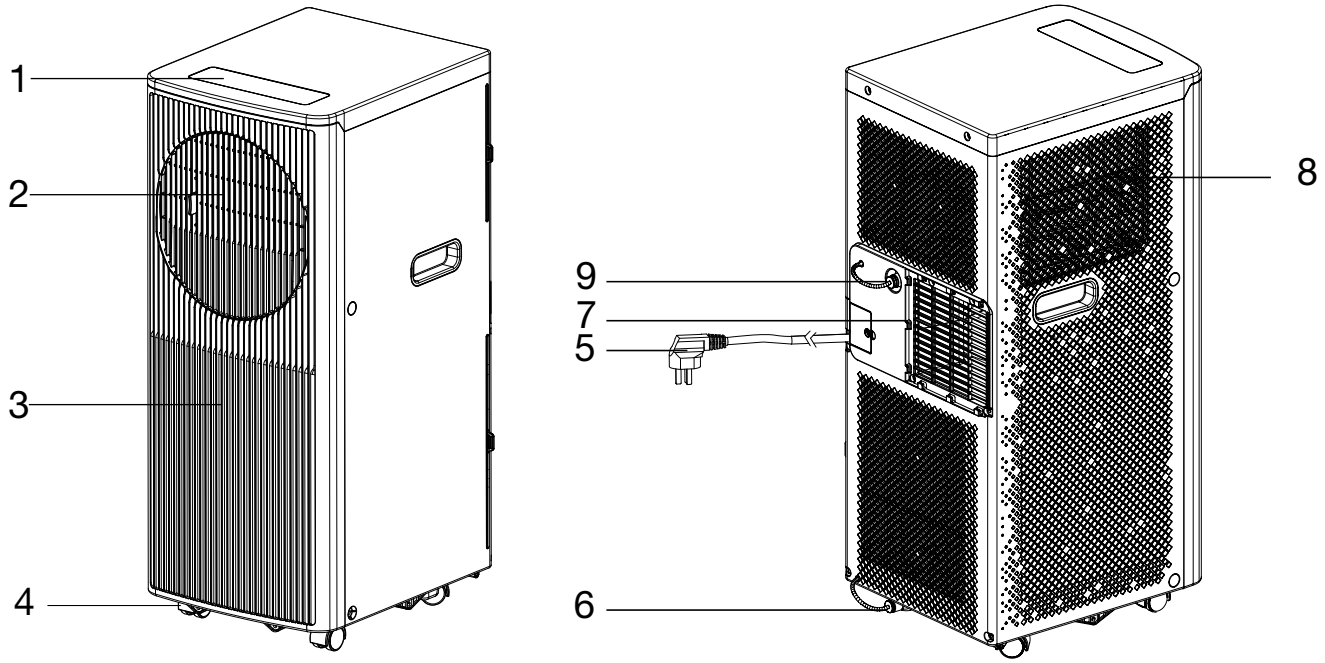

1	Panel de control	6	Tapón de goma
2	Persiana	7	Salida de aire
3	Panel frontal	8	Entrada de aire
4	Ricino	9	Tapón de goma
5	Cable de alimentación		

3. Accesorios

Pieza	Descripción	Cantidad
	Manguera de escape	1
	Conector de ventana	1
	Adaptador de carcasa	1
	Mando a distancia	1
	Kit de ventana	1
	Clavija	2
	Tubería de agua	1
	Pilas	2

Una vez desembalado, compruebe si se incluyen los accesorios mencionados y verifique su finalidad en la introducción a la instalación de este manual.

4. Aspecto y función del panel de control

TAD-2320 / TAD-2326 HP / TAD-2335 HP

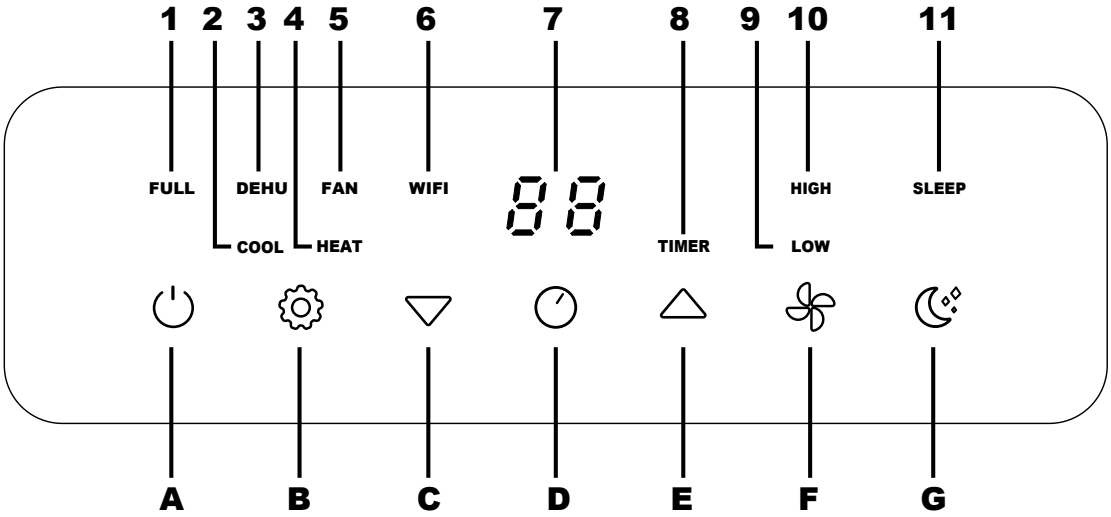

A	Encendido/apagado	1	Agua llena
B	Modo de funcionamiento	2	Refrigeración
C	Temperatura abajo	3	Deshumidificación
D	Temporizador Encendido/ Apagado	4	Calor (Solo para modelos con bomba de calor (HP))
E	Temperatura arriba	5	Ventilador
F	Velocidad del ventilador	6	WIFI
G	Modo reposo	7	Panel de visualización
		8	Temporizador
		9	Baja velocidad del ventilador
		10	Alta velocidad del ventilador
		11	Dormir

5. Aspecto y función del mando a distancia

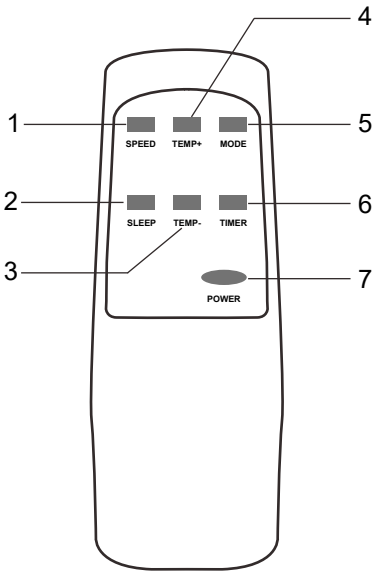

1	Velocidad del ventilador
2	Modo de reposo
3	Bajada de temperatura
4	Temperatura
5	Modo de funcionamiento
6	Temporizador on/off
7	Encendido/apagado

6. Operación Introducción

Antes de iniciar las operaciones de esta sección:
1) Busca un lugar donde haya suministro eléctrico cerca.
2) Como se muestra en la Fig.2 y Fig.3, instale la manguera de escape,y ajuste bien la posición de la ventana.

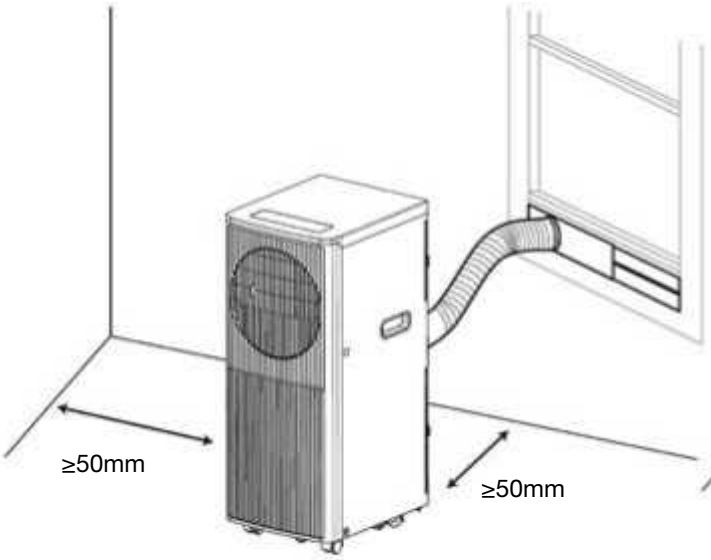

Fig. 2

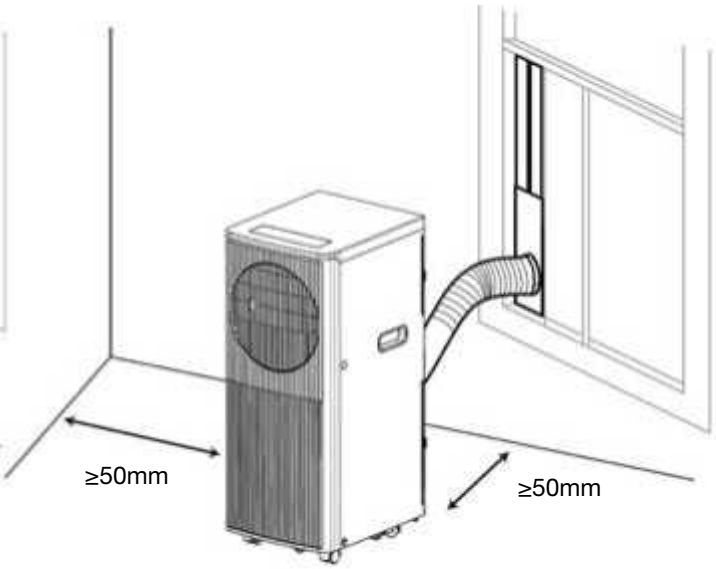

Fig. 3

3) Como se muestra en la Fig.9, conecte bien la manguera de desagüe (sólo para utilizar el modelo de calefacción);
4) Inserte el cable de alimentación en una toma AC220~240V/50Hz con conexión a tierra;
5) Pulse el botón POWER para encender el aire acondicionado.

Antes de usar Aviso: 1. Temperatura de funcionamiento

	Refrigeración máxima	Refrigeración mínima
DB/WB(°C)	35/24	18/12

	Calefacción máxima	Calefacción mínima
DB/WB(°C)	27/---	7/---

Compruebe si la manguera de escape se ha montado correctamente. Precauciones para las operaciones de refrigeración y deshumidificación:

- Cuando utilice las funciones de refrigeración y deshumidificación, mantenga un intervalo de al menos 3 minutos entre cada ENCENDIDO. La fuente de alimentación cumple los requisitos. La toma es para uso con corriente alterna. No comparta una toma con otros aparatos. La fuente de alimentación es AC220-240V , 50Hz.

2. Funcionamiento de la refrigeración
Pulse el botón "Mode" hasta que aparezca el icono "Cool".
Pulse el botón "▲" o "▼" para seleccionar la temperatura ambiente deseada. (16 °C-31 °C). Pulse el botón "Velocidad del ventilador" para seleccionar la velocidad del viento.

3. Funcionamiento de deshumidificación
Pulse el botón "Modo" hasta que aparezca el icono "Deshumidificar".
Ajuste automáticamente la temperatura seleccionada a la temperatura ambiente actual menos 2 °C.(16 °C-31 °C) Ajuste automáticamente el motor del ventilador a velocidad de viento BAJA.

4. Funcionamiento del ventilador
Pulse el botón "Modo" hasta que aparezca el icono "Ventilador". Pulse el botón "Velocidad del ventilador" para seleccionar la velocidad del viento.

5. Funcionamiento de la calefacción TAD-2326 HP / TAD-2335 HP
Pulse el botón "Mode" hasta que aparezca el icono "Heat". Pulse el botón "▲" o " ▼" para seleccionar la temperatura ambiente deseada. (16 °C-31 °C) Pulse el botón "Velocidad del ventilador" para seleccionar la velocidad del viento.

6. Funcionamiento del temporizador
Ajuste del temporizador ON:
Cuando el aire acondicionado esté apagado, pulse el botón "Temporizador" y seleccione la hora de encendido deseada mediante los botones de ajuste de temperatura y tiempo.
En el panel de control aparecerá el mensaje "Preset ON Time". La hora de encendido puede regularse en cualquier momento entre 0 y 24 horas.
Pulse de nuevo el botón "Temporizador" para confirmar, el indicador del temporizador se enciende.
Para desactivar la función del temporizador, pulse el botón "Timer" hasta que se apague el indicador del temporizador.

Ajuste del temporizador OFF:
Cuando el aire acondicionado esté encendido, pulse el botón "Timer" y seleccione la hora de apagado deseada mediante los botones de ajuste de temperatura y tiempo.
En el panel de control aparecerá el mensaje "Preset OFF Time". El tiempo de apagado puede regularse en cualquier momento en 0-24 horas. Pulse de nuevo el botón "Temporizador" para confirmar, el indicador del temporizador se enciende.
Para desactivar la función del temporizador, pulse el botón "Timer" hasta que el indicador del temporizador se apague.

7. Modo SLEEP
- En modo refrigeración, pulse la tecla SLEEP para ajustar la temperatura. Aumenta 1 °C después de una hora y como máximo aumenta 2 °C después de 2 horas.
- En modo calefacción, pulse la tecla SLEEP para ajustar la temperatura. La temperatura disminuye 1 °C después de una hora y como máximo 2 °C después de 2 horas.
- Pulse de nuevo la tecla SLEEP para cancelar el ajuste.

8. Drenaje de Agua
Función de Alarma de Agua Llena
La bandeja de agua interior del aire acondicionado tiene un interruptor de seguridad de nivel de agua, que controla el nivel de agua. Cuando el nivel del agua alcanza la altura prevista, se enciende el indicador de agua llena. Cuando el nivel de agua esté lleno, retire el tapón de goma del orificio de drenaje situado en la parte inferior de la unidad y drene el agua hacia el exterior.

Drenaje continuo
Si va a dejar la unidad sin usar durante mucho tiempo, retire el tapón de goma del orificio de drenaje situado en la parte inferior de la unidad y drene el agua hacia el exterior. Puede utilizar el drenaje continuo con una manguera de drenaje conectada al orificio de drenaje inferior, cuando la unidad funciona en el modo CALOR. No es necesario utilizar el drenaje continuo cuando la unidad funciona en modo FRÍO o DESHUMIDIFICACIÓN. La unidad puede evaporar el agua condensada automáticamente por el motor de salpicadura. Asegúrese de que los orificios de drenaje estén bien tapados. Si el motor de salpicadura de agua está dañado, se puede utilizar el drenaje continuo. Para conectar la manguera de drenaje al orificio de drenaje inferior (Fig.9), la unidad también puede funcionar bien. Si el motor de salpicadura de agua está dañado, también se puede utilizar el drenaje intermitente. Bajo esta condición, cuando el indicador de agua llena se encienda, por favor conecte una manguera de drenaje al agujero de drenaje inferior, entonces toda el agua en el tanque de agua será drenada afuera. La unidad también puede funcionar bien.

9. Función WIFI
- Mantenga pulsado el botón SPEED durante 5 segundos para entrar en el modo WIFI;
- Cuando el indicador WIFI parpadea rápidamente, la unidad está en el modo WIFI EZ si parpadea lentamente, la unidad está en el modo WIFIAP;
- Para los dispositivos combinados con WiFi y Bluetooth, activa Bluetooth y la ubicación y permite que la aplicación acceda a tu ubicación. El permiso Bluetooth también es necesario. Los dispositivos combinados WiFi y Bluetooth pueden ser descubiertos automáticamente. O elige "Acondicionador de aire portátil (BLE+Wi-Fi)" en la aplicación. A continuación, toca en "Modo Wi-Fi" en la parte superior derecha y selecciona "Bluetooth";
- Puede realizar todas las funciones del aire acondicionado por la APP del teléfono móvil con el WIFI conectado.

Escanee el código QR para descargar la aplicación Smart Life.
El código QR redirige automáticamente a la tienda correspondiente para Android o iOS.
Si no puede escanear el código QR, en Android abra Google Play Store y busque Smart Life.
En iPhone, abra la Apple App Store y busque Smart Life.
Siga los pasos en la aplicación para completar la instalación y la configuración del dispositivo.
Para más información, consulte el manual de Smart Life en:
www.toyotomi.eu/customer-service/faq/

7. Explicaciones sobre la instalación

1. 1. Explicación de la instalación:
- El aire acondicionado debe instalarse en un lugar plano y vacío alrededor. No bloquee la salida de aire, y la distancia requerida alrededor debe ser de al menos 50cm.(Ver Fig.4)
- No debe instalarse en lugares húmedos, como el lavadero.
- El cableado de la toma de corriente debe cumplir los requisitos locales de seguridad eléctrica.

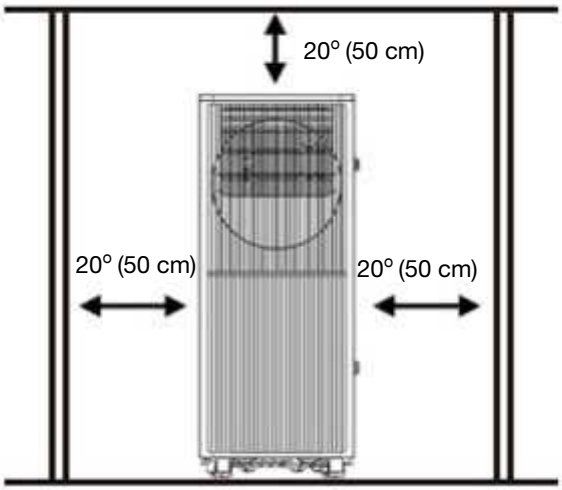

Fig. 4

2.Introducción a la instalación de la manguera de escape

A) Instalación temporal

1. Enrosque el adaptador de la carcasa y el conector de la ventana a los extremos de la manguera de escape.
2. Inserte el clip de fijación del adaptador de carcasa en las aberturas de la parte posterior del aire acondicionado.
3. Coloque el otro extremo de la manguera de escape en el alféizar de la ventana cercana (véase la Fig. 5).

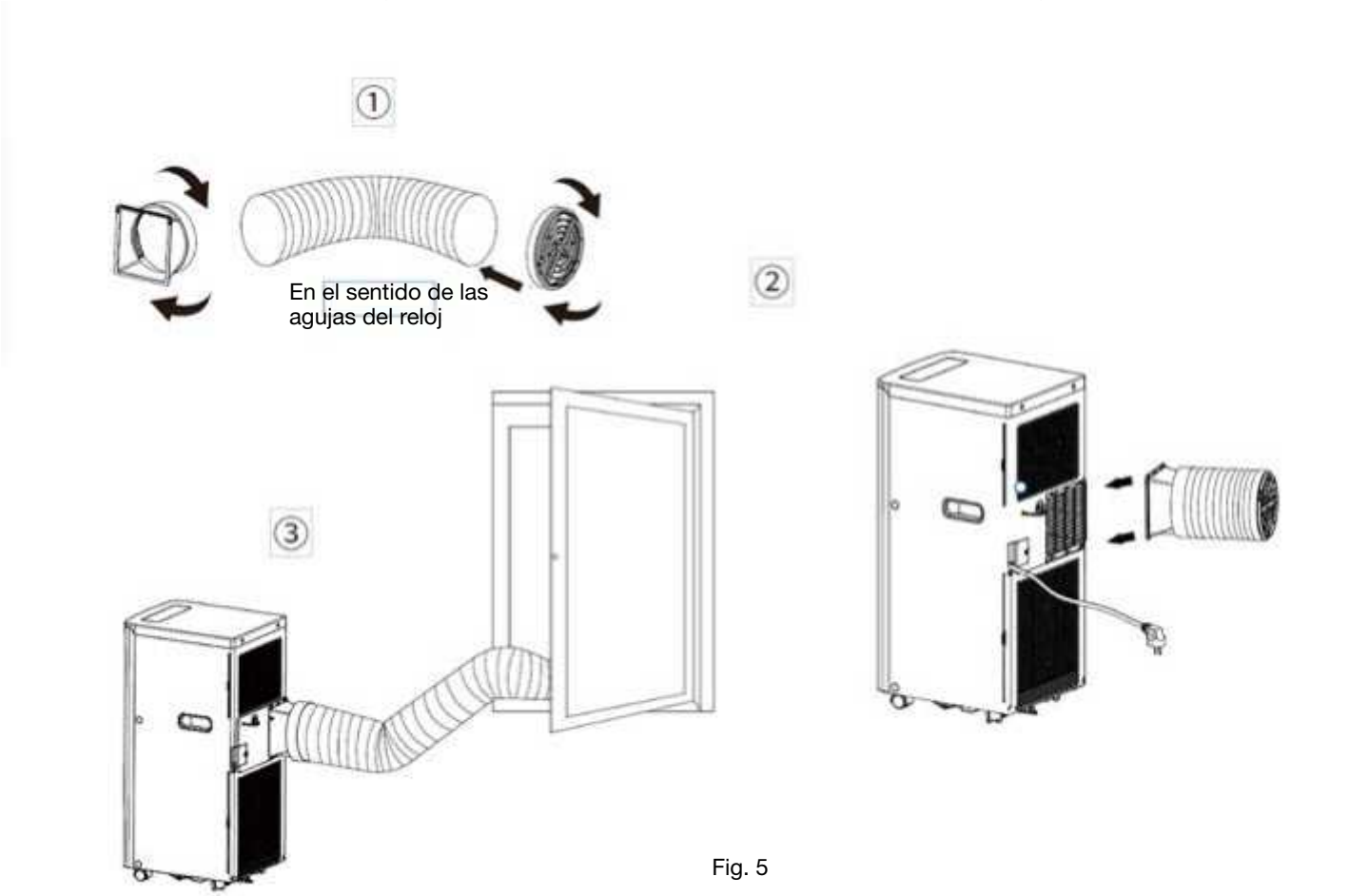

Fig. 5

B) Instalación del kit de ventana

La forma de instalación del kit deslizante de ventana es principalmente en "horizontal" o "vertical". Como se muestra en la Fig.6 y Fig.7, compruebe el tamaño mínimo y máximo de la ventana antes de la instalación.

1. Instale el kit de ventana en la ventana (Fig.6, Fig.7);
2. Ajuste la longitud del kit de deslizamiento de la ventana en función de la anchura o la altura de la ventana y fíjelo con la espiga;
3. 3. Inserte el conector de la manguera de la ventana en el orificio del kit de la ventana (Fig. 8).

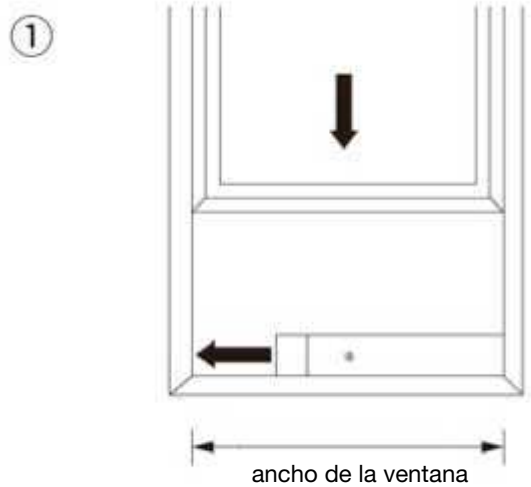

ancho de la ventana
mín: 67,5 cm máx: 125 cm

Fig. 6

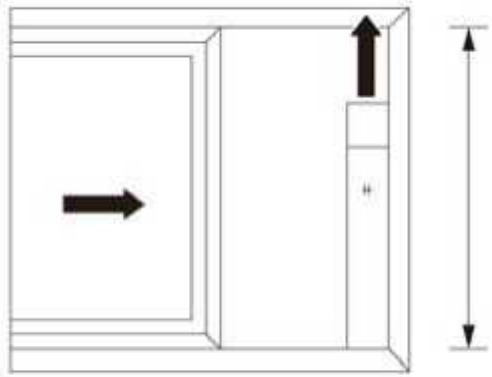

ancho de la ventana
min: 67.5cm max: 125cm

Fig. 7

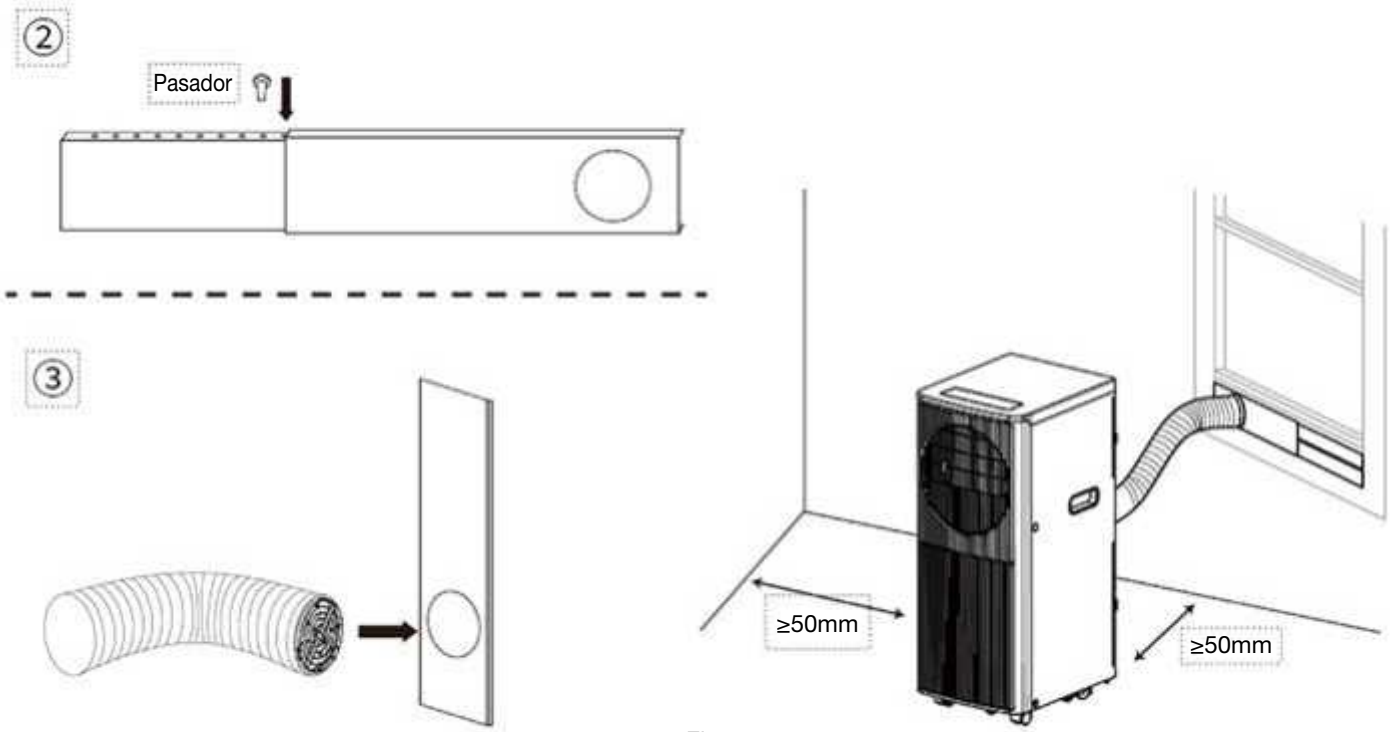

Fig. 8

Función de alarma de agua llena
La bandeja de agua interior del aire acondicionado tiene un interruptor de seguridad de nivel de agua, que controla el nivel de agua. Cuando el nivel de agua alcanza una altura prevista, la luz indicadora de agua llena se enciende. (Si el motor de salpicadura de agua está dañado, cuando el agua esté llena, retire el bloqueo de goma de la parte inferior de la unidad, y toda el agua se drenará hacia el exterior).

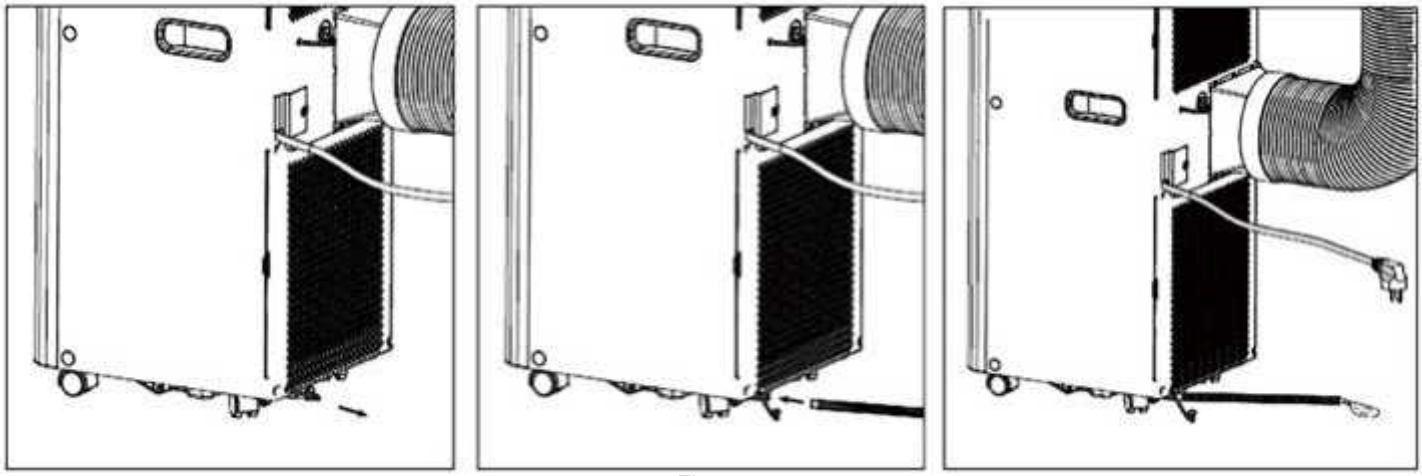

Fig. 9

8. Explicaciones sobre el mantenimiento

Declaración:
1) Antes de limpiar, asegúrese de desconectar la unidad de cualquier toma de suministro eléctrico;
2) No utilice gasolina ni otros productos químicos para limpiar la unidad;
3) No lave la unidad directamente;
4) Si el acondicionador está dañado, póngase en contacto con el distribuidor o el taller de reparaciones.

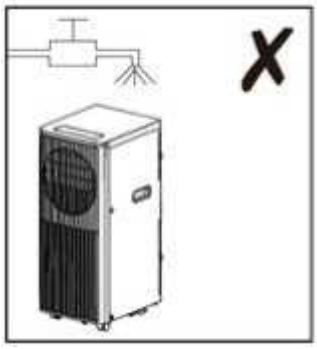

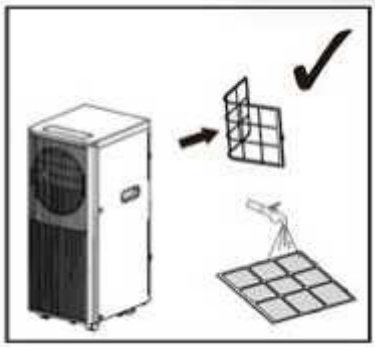

1. Filtro de aire
- Si el filtro de aire se obstruye con polvo/suciedad, el filtro de aire debe limpiarse una vez cada dos semanas.
- Desmonte la rejilla de entrada de aire y saque el filtro de aire.
- Limpieza Limpie el filtro de aire con detergente neutro en agua tibia (40 oC) y séquelo a la **sombra**.
- Montaje poner el filtro de aire en la rejilla de entrada, vuelva a colocar los componentes como estaban.

2. Limpiar la superficie del aire acondicionado
- Primero limpie la superficie con un detergente neutro y un paño húmedo, y luego límpiela con un paño seco.

9. Solución de problemas

Problemas	Posibles causas	Soluciones sugeridas
La unidad no arranca al pulsar el botón de encendido/apagado	El indicador luminoso de agua llena parpadea y la bandeja de agua está llena	Vacíe el agua de la bandeja de agua.
	La temperatura ambiente es superior a la temperatura de ajuste. (Modo de calefacción eléctrica)	Reajuste la temperatura.
	La temperatura ambiente es inferior a la temperatura ajustada. (Modo refrigeración)	Reajuste la temperatura.
2. No enfría lo suficiente	Las puertas o ventanas no están cerradas.	Asegúrese de que todas las ventanas y puertas están cerradas.
	Hay fuentes de calor dentro de la habitación.	Elimine las fuentes de calor si es posible
	La manguera de aire de escape no está conectada o está obstruida.	Conecte o limpie el tubo de salida de aire.
	La temperatura es demasiado alta.	Reajuste la temperatura.
	La entrada de aire está obstruida.	Limpie la entrada de aire.
3. ruidoso	El suelo no está nivelado o no es lo suficientemente plano.	Coloque la unidad sobre un suelo plano y nivelado si es posible.
	El sonido proviene del flujo del refrigerante dentro del acondicionador de aire.	Es normal.
4. Código E0	El sensor de temperatura ambiente ha fallado.	Sustituya el sensor de temperatura ambiente (la unidad también puede funcionar sin sustituirlo).
5. Código E1	Temperatura del condensador	Sustituya el sensor
	sensor del condensador.	sensor de temperatura.
6. Código E2	Bandeja de agua llena al enfriar	Quite el tapón de goma y vacíe el agua.
7. Código E3	El sensor de temperatura del evaporador ha fallado.	Sustituya el sensor de temperatura del evaporador
8. Código E4	Bandeja de agua llena al calentar	Vacíe la bandeja de agua.

Nota: Los productos reales pueden tener un aspecto diferente.

10. EXCLUSIVAMENTE PARA PERSONAL DE SERVICIO AUTORIZADO

La información contenida en esta sección está destinada exclusivamente a técnicos de servicio cualificados y autorizados, formados en la manipulación de equipos eléctricos y refrigerantes inflamables.

1. INSTRUCCIONES GENERALES

1.1 Comprobaciones de la zona
Antes de comenzar a trabajar en sistemas que contengan refrigerantes inflamables, es necesario realizar comprobaciones de seguridad para garantizar que se minimiza el riesgo de ignición. Para reparar el sistema de refrigeración, deberán cumplirse las siguientes precauciones antes de realizar trabajos en el sistema.

1.2 Procedimiento de trabajo
Los trabajos se realizarán siguiendo un procedimiento controlado para minimizar el riesgo de presencia de gases o vapores inflamables durante la ejecución de los mismos.

1.3 Área de trabajo general
Todo el personal de mantenimiento y otras personas que trabajen en la zona deberán recibir instrucciones sobre la naturaleza del trabajo que se está realizando. Se evitará trabajar en espacios confinados. Se delimitará la zona de trabajo. Asegurarse de que las condiciones dentro del área se han hecho seguras mediante el control del material inflamable.

1.4 Comprobación de la presencia de refrigerante
La zona se comprobará con un detector de refrigerante adecuado antes y durante el trabajo, para garantizar que el técnico es cons-

ciente de la existencia de atmósferas potencialmente inflamables. Asegúrese de que el equipo de detección de fugas utilizado es adecuado para su uso con refrigerantes inflamables, es decir, que no produce chispas, está adecuadamente sellado o es intrínsecamente seguro.

1.5 Presencia de extintor de incendios
Si se va a realizar algún trabajo en caliente en el equipo de refrigeración o en alguna de las piezas asociadas, se deberá tener a mano el equipo de extinción de incendios adecuado. Disponga de un extintor de polvo seco o CO2 junto a la zona de carga.

1.6 Ausencia de fuentes de ignición
Ninguna persona que realice trabajos en relación con un sistema de refrigeración que implique la exposición de tuberías que contengan o hayan contenido refrigerante inflamable utilizará fuentes de ignición de manera que pueda producirse riesgo de incendio o explosión. Todas las posibles fuentes de ignición, incluido el consumo de cigarrillos, deben mantenerse suficientemente alejadas del lugar de instalación, reparación, desmontaje y eliminación, durante las cuales es posible que se libere refrigerante inflamable al espacio circundante. Antes de empezar a trabajar, se inspeccionará la zona alrededor del equipo para asegurarse de que no hay peligros de inflamación ni riesgos de ignición. Se colocarán señales de "Prohibido fumar".

1.7 Zona ventilada
Asegúrese de que la zona está al aire libre o de que está adecuadamente ventilada antes de irrumpir en el sistema o realizar cualquier trabajo en caliente. Deberá mantenerse cierto grado de ventilación durante el período en que se realicen los trabajos. La ventilación debe dispersar de forma segura cualquier refrigerante liberado y, preferiblemente, expulsarlo externamente a la atmósfera.

1.8 Comprobaciones del equipo de refrigeración
Cuando se cambien componentes eléctricos, éstos deberán ser adecuados para el fin previsto y cumplir las especificaciones correctas. En todo momento se seguirán las directrices de mantenimiento y servicio del fabricante. En caso de duda, consulte al departamento técnico del fabricante para obtener asistencia. En las instalaciones que utilicen refrigerantes inflamables se efectuarán las siguientes comprobaciones: el tamaño de la carga está en consonancia con el tamaño de la sala en la que están instaladas las piezas que contienen refrigerante; la maquinaria de ventilación y las salidas funcionan adecuadamente y no están obstruidas; si se utiliza un circuito de refrigeración indirecto, se comprobará la presencia de refrigerante en el circuito secundario; el marcado del equipo sigue siendo visible y legible. Se corregirán las marcas y señales que sean ilegibles; las tuberías o componentes de refrigeración se instalan en una posición en la que sea improbable que queden expuestos a cualquier sustancia que pueda corroer los componentes que contienen refrigerante, a menos que los componentes estén fabricados con materiales intrínsecamente resistentes a la corrosión o estén adecuadamente protegidos contra la corrosión.

1.9 Controles de los dispositivos eléctricos
La reparación y el mantenimiento de los componentes eléctricos incluirán comprobaciones iniciales de seguridad y procedimientos de inspección de los componentes.
Si existe un fallo que pueda comprometer la seguridad, no se conectará ningún suministro eléctrico al circuito hasta que se solucione satisfactoriamente. Si el fallo no puede corregirse inmediatamente pero es necesario continuar el funcionamiento, se utilizará una solución temporal adecuada. Esto se comunicará al propietario del equipo para que todas las partes estén informadas. Las comprobaciones iniciales de seguridad incluirán: que los condensadores estén descargados: esto se hará de forma segura para evitar la posibilidad de chispas; que no haya componentes eléctricos en tensión ni cableado expuesto mientras se carga, recupera o purga el sistema; que haya continuidad de la conexión a tierra.

2. REPARACIONES DE COMPONENTES SELLADOS

2.1 Durante las reparaciones de componentes sellados, se desconectarán todos los suministros eléctricos del equipo en el que se esté trabajando antes de retirar las cubiertas selladas, etc. Si es absolutamente necesario mantener el suministro eléctrico al equipo durante el mantenimiento, se colocará un dispositivo de detección de fugas de funcionamiento permanente en el punto más crítico para advertir de una situación potencialmente peligrosa.
Las operaciones de mantenimiento sólo deben realizarse según las recomendaciones del fabricante. El aparato debe almacenarse en una zona bien ventilada, donde el tamaño de la sala corresponda a la superficie de la sala especificada para el funcionamiento. 2.2 Deberá prestarse especial atención a lo siguiente para garantizar que, al trabajar en los componentes eléctricos, no se altere la carcasa de forma que se vea afectado el nivel de protección. Esto incluirá daños en los cables, número excesivo de conexiones, terminales que no se ajusten a las especificaciones originales, daños en las juntas, montaje incorrecto de prensaestopas, etc. Asegúrese de que el aparato está montado de forma segura. Asegurarse de que las juntas o los materiales de sellado no se han degradado de tal manera que ya no sirvan para impedir la entrada de atmósferas inflamables. Las piezas de recambio deberán ajustarse a las especificaciones del fabricante.

NOTA El uso de sellante de silicona puede inhibir la eficacia de algunos tipos de equipos de detección de fugas. No es necesario aislar los componentes intrínsecamente seguros antes de trabajar en ellos.
2.2 Deberá prestarse especial atención a lo siguiente para garantizar que, al trabajar en los componentes eléctricos, no se altere la carcasa de forma que se vea afectado el nivel de protección. Esto incluirá daños en los cables, número excesivo de conexiones, terminales que no se ajusten a las especificaciones originales, daños en las juntas, montaje incorrecto de prensaestopas, etc. Asegúrese de que el aparato está montado de forma segura. Asegúrese de que las juntas o los materiales de sellado no se hayan degradado hasta el punto de que ya no sirvan para impedir la entrada de atmósferas inflamables. Las piezas de recambio deberán ser conformes a las especificaciones del fabricante

NOTA El uso de sellante de silicona puede inhibir la eficacia de algunos tipos de equipos de detección de fugas
de fugas. No es necesario aislar los componentes intrínsecamente seguros antes de trabajar en ellos.

3. REPARACIÓN DE COMPONENTES INTRÍNSECAMENTE SEGUROS

No aplique ninguna carga inductiva o capacitiva permanente al circuito sin asegurarse de que no superará la tensión y la corriente permitidas para el equipo en uso. Los componentes intrínsecamente seguros son los únicos en los que se puede trabajar bajo tensión en presencia de una atmósfera inflamable. El aparato de prueba deberá tener la potencia nominal correcta. Sustituya los componentes únicamente por piezas especificadas por el fabricante. Otras piezas pueden provocar la ignición del refrigerante en la atmósfera por una fuga.

4. CABLEADO

Se comprobará que el cableado no esté sometido a desgaste, corrosión, presión excesiva, vibraciones, bordes afilados o cualquier otro efecto ambiental adverso. La comprobación también tendrá en cuenta los efectos del envejecimiento o la vibración continua de fuentes como compresores o
ventiladores.

5. DETECCIÓN DE REFRIGERANTES INFLAMABLES

En ningún caso se utilizarán fuentes potenciales de ignición en la búsqueda o detección de fugas de refrigerante. No se utilizará un soplete de halogenuros (o cualquier otro detector que utilice una llama desnuda).

6. MÉTODOS DE DETECCIÓN DE FUGAS

Los siguientes métodos de detección de fugas se consideran aceptables para los sistemas que contienen refrigerantes inflamables.
Se utilizarán detectores electrónicos de fugas para detectar refrigerantes inflamables, pero es posible que la sensibilidad no sea la adecuada o que sea necesario recalibrarla. (El equipo de detección se calibrará en una zona libre de refrigerantes.) Asegúrese de que el detector no sea una fuente potencial de ignición y sea adecuado para el refrigerante utilizado. El equipo de detección de fugas se ajustará a un porcentaje del LFL del refrigerante y se calibrará para el refrigerante empleado y se confirmará el porcentaje adecuado de gas (25% como máximo). Los fluidos de detección de fugas son adecuados para la mayoría de los refrigerantes, pero debe evitarse el uso de detergentes que contengan cloro, ya que éste puede reaccionar con el refrigerante y corroer las tuberías de cobre. Si se sospecha que hay una fuga, se retirarán o apagarán todas las llamas. Si se detecta una fuga de refrigerante que requiera soldadura, se recuperará todo el refrigerante del sistema o se aislará (mediante válvulas de cierre) en una parte del sistema alejada de la fuga. A continuación, se purgará nitrógeno libre de oxígeno (OFN) a través del sistema tanto antes como durante el proceso de soldadura fuerte.

7. RETIRADA Y EVACUACIÓN

Al abrir el circuito de refrigerante para efectuar reparaciones o para cualquier otro fin, se utilizarán los procedimientos convencionales. Sin embargo, es importante seguir las mejores prácticas, ya que la inflamabilidad es un factor a tener en cuenta. Se seguirá el siguiente procedimiento: eliminar el refrigerante; purgar el circuito con gas inerte; evacuar; purgar de nuevo con gas inerte; abrir el circuito cortando o soldando. La carga de refrigerante se recuperará en los cilindros de recuperación correctos. El sistema se "lavará" con OFN para que la unidad sea segura.
No se utilizará aire comprimido ni oxígeno para esta tarea. El lavado se realizará rompiendo el vacío en el sistema con OFN y continuando el llenado hasta que se alcance la presión de trabajo, ventilando entonces a la atmósfera y, finalmente, reduciendo el vacío. Este proceso se repetirá hasta que no quede refrigerante en el sistema. Cuando se haya utilizado la carga final de OFN, el sistema se purgará hasta alcanzar la presión atmosférica para permitir el trabajo. Esta operación es absolutamente vital si se van a realizar operaciones de soldadura en las tuberías. Asegúrese de que la salida de la bomba de vacío no está cerca de ninguna fuente de ignición y de que se cumple la norma IEC 60079-15:2010. Información sobre los procedimientos de trabajo correctos: a) Puesta en servicio

- Asegúrese de que la superficie del suelo es suficiente para la carga de refrigerante o que el conducto de ventilación está montado de forma correcta.
- Conecte las tuberías y realice una prueba de estanqueidad antes de cargar con refrigerante.
- Compruebe el equipo de seguridad antes de ponerlo en servicio. b) Mantenimiento
- Los equipos portátiles deberán repararse en el exterior o en un taller especialmente equipado para el mantenimiento de unidades con refrigerantes inflamables.
- Asegúrese de que haya suficiente ventilación en el lugar de reparación.
- Tenga en cuenta que el mal funcionamiento del equipo puede deberse a la pérdida de refrigerante y que es posible que se produzca una fuga de refrigerante.
- Descargue los condensadores de forma que no provoquen chispas. El procedimiento estándar de cortocircuitar los terminales del condensador suele crear chispas.
- Si las juntas están desgastadas, sustitúyalas. -Compruebe el equipo de seguridad antes de ponerlo en servicio. c) Reparación
- Los equipos portátiles deben repararse en el exterior o en un taller especialmente equipado para el mantenimiento de unidades con refrigerantes inflamables.
- Asegúrese de que haya suficiente ventilación en el lugar de reparación.
- Tenga en cuenta que el mal funcionamiento del equipo puede deberse a la pérdida de refrigerante y que es posible que se produzca una fuga de refrigerante.
- Descargue los condensadores de forma que no provoquen chispas.
- Cuando se requiera soldadura fuerte, los siguientes procedimientos deberán llevarse a cabo en el orden correcto :

- Retirar el refrigerante. Si la normativa nacional no exige la recuperación, drene el refrigerante hacia el exterior. Tenga cuidado de que el refrigerante drenado no cause ningún peligro. En caso de duda, una persona debe vigilar la salida. Tenga especial cuidado de que el refrigerante drenado no vuelva a flotar en el edificio.
- Evacúe el circuito de refrigerante.
- Purgue el circuito de refrigerante con nitrógeno durante 5 min.
- Evacuar de nuevo.
- Retirar las piezas a sustituir por corte, no por llama.
- Purgue el punto de soldadura con nitrógeno durante el procedimiento de soldadura.
- Realizar una prueba de estanqueidad antes de cargar con refrigerante.

- Vuelva a montar las cajas selladas con precisión. Si las juntas están desgastadas, sustitúyalas.
- Comprobar los equipos de seguridad antes de la puesta en servicio. d) Puesta fuera de servicio
- Si la seguridad se ve afectada cuando el equipo se pone fuera de servicio, deberá retirarse la carga de refrigerante antes de la puesta fuera de servicio.
- Asegúrese de que haya suficiente ventilación en el lugar donde se encuentra el equipo.
- Tenga en cuenta que el mal funcionamiento del equipo puede deberse a la pérdida de refrigerante y que es posible que se produzca una fuga de refrigerante.
- Descargue los condensadores de forma que no provoquen chispas.
- Retire el refrigerante. Si la recuperación no es requerida por las regulaciones nacionales, drene la ventilación disponible.

8. PROCEDIMIENTOS DE CARGA

Además de los procedimientos de carga convencionales, deberán seguirse los siguientes requisitos siguientes requisitos.

- Asegúrese de que no se produce contaminación de los diferentes refrigerantes al utilizar el equipo de carga. Las mangueras o líneas deberán ser lo más cortas posible para minimizar la cantidad de refrigerante que contienen.
- Las botellas se mantendrán en posición vertical.
- Asegúrese de que el sistema de refrigeración está conectado a tierra antes de cargarlo con refrigerante.
- Etiquete el sistema cuando la carga esté completa (si no lo está ya).
- Se debe tener mucho cuidado de no sobrellenar el sistema de refrigeración. Antes de recargar el sistema, se comprobará la presión con OFN. El sistema se someterá a una prueba de estanqueidad una vez finalizada la carga, pero antes de la puesta en servicio. Se realizará una prueba de fugas de seguimiento antes de abandonar el emplazamiento.

9. PUESTA FUERA DE SERVICIO

Antes de llevar a cabo este procedimiento, es esencial que el técnico esté completamente familiarizado con el equipo y todos sus detalles. Se recomienda como buena práctica que todos los refrigerantes se recuperen de forma segura. Antes de realizar la tarea, se tomará una muestra de aceite y refrigerante por si fuera necesario realizar un análisis antes de reutilizar el refrigerante recuperado. Es esencial que se disponga de energía eléctrica antes de comenzar la tarea.

a) Familiarizarse con el equipo y su funcionamiento.
b) Aislar eléctricamente el sistema.
c) Antes de iniciar el procedimiento, asegurarse de que: se dispone del equipo de manipulación mecánica necesario para manipular los cilindros de refrigerante; se dispone de todo el equipo de protección personal y se utiliza correctamente; el proceso de recuperación está supervisado en todo momento por una persona competente; el equipo de recuperación y los cilindros cumplen las normas apropiadas.
d) Bombear el sistema de refrigerante, si es posible.
e) Si no es posible hacer el vacío, hacer un colector para poder extraer el refrigerante de las distintas partes del sistema.
f) Asegurarse de que la botella está situada en la báscula antes de proceder a la recuperación.
g) Ponga en marcha la máquina de recuperación y hágala funcionar de acuerdo con las instrucciones del fabricante.
h) No sobrellenar los cilindros. (No más del 80% del volumen de carga de líquido).
i) No sobrepasar la presión máxima de trabajo de la botella, ni siquiera temporalmente.
j) Cuando los cilindros hayan sido llenados correctamente y el proceso haya finalizado, asegúrese de que los cilindros y el equipo sean retirados rápidamente del lugar y que todas las válvulas de aislamiento del equipo estén cerradas.
k) El refrigerante recuperado no se cargará en otro sistema de refrigeración a menos que se haya limpiado y comprobado.

10. ETIQUETADO

El equipo se etiquetará indicando que ha sido puesto fuera de servicio y vaciado de refrigerante. La etiqueta deberá estar fechada y firmada. Asegúrese de que hay etiquetas en el equipo que indiquen que el equipo contiene refrigerante inflamable

11. RECUPERACIÓN

Al retirar el refrigerante de un sistema, ya sea para su mantenimiento o desmantelamiento, se recomienda como buena práctica que todos los refrigerantes se retiren de forma segura. Al trasvasar refrigerante a las botellas, asegúrese de que sólo se utilizan botellas de recuperación de refrigerante adecuadas. Asegúrese de que se dispone del número correcto de botellas para la carga total del sistema. Todos los cilindros que se utilicen estén designados para el refrigerante recuperado y etiquetados para ese refrigerante (es decir, cilindros especiales para la recuperación de refrigerante). Los cilindros estarán completos con válvula de alivio de presión y válvulas de cierre asociadas en buen estado de funcionamiento. Los cilindros de recuperación vacíos se evacuarán y, si es posible, se enfriarán antes de proceder a la recuperación. El equipo de recuperación estará en buen estado de funcionamiento con un conjunto de instrucciones relativas al equipo que se tiene a mano y será adecuado para la recuperación de refrigerantes inflamables. Además, se dispondrá de un juego de balanzas calibradas en buen estado de funcionamiento. Las mangueras deberán estar completas con acoplamientos de desconexión sin fugas y en buen estado. Antes de utilizar la máquina de recuperación, compruebe que funciona correctamente, que se ha mantenido adecuadamente y que todos los componentes eléctricos asociados están sellados para evitar la ignición en caso de fuga de refrigerante. En caso de duda, consulte al fabricante. El refrigerante recuperado se devolverá al proveedor de refrigerantes en el cilindro de recuperación correcto, y se tramitará la correspondiente Nota de Transferencia de Residuos. No mezcle refrigerantes en las unidades de recuperación y especialmente en los cilindros. Si se van a retirar compresores o aceites de compresores, asegúrese de que se han evacuado hasta un nivel aceptable para garantizar que no queda refrigerante inflamable en el lubricante. El proceso de evacuación deberá realizarse antes de devolver el compresor a los proveedores. Para acelerar este proceso sólo se empleará el calentamiento eléctrico del cuerpo del compresor. Cuando se vacíe el aceite de un sistema, se hará de forma segura.

Competencia del personal de servicio Generalidades
Se requiere una formación especial adicional a los procedimientos habituales de reparación de equipos frigoríficos cuando se ven afectados equipos con refrigerantes inflamables. En muchos países, esta formación corre a cargo de organizaciones nacionales de formación acreditadas para impartir las normas nacionales de competencia pertinentes que puedan establecerse en la legislación. La competencia alcanzada debe documentarse mediante un certificado.

Formación La formación debe incluir el contenido de lo siguiente:Información sobre el potencial de explosión de los refrigerantes inflamables para mostrar que los inflamables pueden ser peligrosos cuando se manipulan sin cuidado. Información sobre las posibles fuentes de ignición, especialmente las que no son obvias, como encendedores, interruptores de la luz, aspiradoras o calefactores eléctricos. Información sobre los distintos conceptos de seguridad: Sin ventilación (véase el apartado GG.2) La seguridad del aparato no depende de la ventilación de la carcasa. La desconexión del aparato o la apertura de la carcasa no afectan significativamente a la seguridad. No obstante, es posible que se acumulen fugas de refrigerante en el interior de la carcasa y que se libere una atmósfera inflamable al abrir la carcasa. Carcasa ventilada (véase el apartado GG.4) La seguridad del aparato depende de la ventilación de la carcasa. La desconexión del aparato o la apertura de la carcasa tienen un efecto significativo sobre la seguridad. Asegúrese antes de que la ventilación sea suficiente. Habitación ventilada (véase el apartado GG.5) La seguridad del aparato depende de la ventilación de la habitación. La desconexión del aparato o la apertura de la carcasa no afectan significativamente a la seguridad. La ventilación del local no debe desconectarse durante los procedimientos de reparación. Información sobre el concepto de componentes sellados y carcasas selladas el refrigerante al exterior. Tenga cuidado de que el refrigerante drenado no cause ningún peligro. En caso de duda, una persona debe vigilar la salida.

Tenga especial cuidado de que el refrigerante drenado no vuelva a flotar en el edificio.

- Evacúe el circuito de refrigerante.
- Purgue el circuito de refrigerante con nitrógeno durante 5 minutos.
- Vuelva a evacuar
- Rellene con nitrógeno hasta la presión atmosférica
- Coloque una etiqueta en el equipo que indique que se ha eliminado el refrigerante. Eliminación
- Asegúrese de que haya suficiente ventilación en el lugar de trabajo.
- Si las normativas nacionales no exigen la recuperación, drene el refrigerante hacia el exterior. Tenga cuidado de que el refrigerante drenado no cause ningún peligro. En caso de duda, una persona debe vigilar la salida. Tenga especial cuidado de que el refrigerante drenado no vuelva a flotar en el edificio.
- Evacúe el circuito de refrigerante.
- Purgue el circuito de refrigerante con nitrógeno durante 5 minutos.
- Vuelva a evacuar.
- Desconecte el compresor y vacíe el aceite

Transporte, marcado y almacenamiento de equipos que emplean refrigerantes inflamables Transporte de equipos que contienen refrigerantes inflamables
Se llama la atención sobre el hecho de que pueden existir normativas de transporte adicionales con respecto a los equipos que contienen gas inflamable. El número máximo de equipos o la configuración de los equipos que se permite transportar juntos vendrá determinado por la normativa de transporte aplicable.

Marcado del equipo mediante señales
La señalización de aparatos similares utilizados en una zona de trabajo suele estar regulada por la normativa local y establece los requisitos mínimos para la señalización de seguridad y/o salud en un lugar de trabajo. Todas las señales requeridas deben mantenerse y los empresarios deben asegurarse de que los empleados reciban instrucción y formación adecuadas y suficientes sobre el significado de las señales de seguridad apropiadas y las medidas que deben tomarse en relación con estas señales. La eficacia de las señales no debe verse mermada por la colocación de demasiadas señales
juntos. Los pictogramas utilizados deben ser lo más sencillos posible y contener sólo los detalles esenciales. Eliminación de equipos que utilizan refrigerantes inflamables Véase la normativa nacional.

Almacenamiento de equipos/aparatos
El almacenamiento de los equipos debe realizarse de acuerdo con las instrucciones del fabricante. Almacenamiento de equipos embalados (sin vender) La protección de los embalajes de almacenamiento debe construirse de tal forma que los daños mecánicos al equipo dentro del embalaje no provoquen una fuga de la carga de refrigerante. La normativa local determinará el número máximo de equipos que pueden almacenarse juntos.

Indice

1. Istruzioni di sicurezza .....

2. Nomi dei componenti .....

3. Accessori .....

4. Aspetto e funzioni del pannello di controllo .....

5. Aspetto e funzioni del telecomando .....

6. Introduzione all'operazione .....

7. Spiegazioni dell’installazione .....

8. Spiegazioni della manutenzione .....

9. Risoluzione dei problemi .....

10. Esclusivamente per personale di assistenza autorizzato .....

1. ISTRUZIONI DI SICUREZZA

1.1 Informazioni generali

Questo capitolo contiene informazioni importanti relative alla sicurezza, alla normativa e alla conformità del condizionatore d'aria portatile.

⚠ IMPORTANTE

Leggere attentamente questo manuale prima di installare o utilizzare l'apparecchio. Conservare questo manuale per consultazioni future, manutenzione e richieste di garanzia.

L'apparecchio è destinato esclusivamente all'uso domestico in ambienti interni.

1.2 Uso previsto

1.2.1 Questo apparecchio è progettato esclusivamente per il raffrescamento e/o il riscaldamento (se applicabile) dell'aria interna in ambienti domestici.

1.2.2 L'apparecchio non deve essere utilizzato:
- All'esterno;
- In bagni, lavanderie o ambienti umidi;
- Per scopi industriali, commerciali o professionali;
- Per la conservazione di alimenti, animali, piante, apparecchiature di precisione, opere d'arte o medicinali.

1.3 Istruzioni generali di sicurezza

1.3.1 L'apparecchio deve essere installato, utilizzato e conservato in conformità al presente manuale e alle normative nazionali vigenti.

1.3.2 Non coprire l'apparecchio né ostruire le prese o le uscite dell'aria.

1.3.3 Non inserire dita, utensili o altri oggetti nelle prese o nelle uscite dell'aria.

1.3.4 Non utilizzare l'apparecchio se è caduto, è danneggiato o presenta un malfunzionamento.

1.3.5 Scollegare l'apparecchio dall'alimentazione elettrica prima di eseguire operazioni di pulizia, manutenzione o spostamento.

1.3.6 In caso di funzionamento anomalo (rumori, odori, fumo), spegnere immediatamente l'apparecchio e scollegarlo dall'alimentazione elettrica.

1.4 Sicurezza dei bambini e delle persone vulnerabili

1.4.1 Questo apparecchio può essere utilizzato da bambini di età pari o superiore a 8 anni e da persone con ridotte capacità fisiche, sensoriali o mentali, o prive di esperienza e conoscenza, purché siano sorvegliate o abbiano ricevuto istruzioni sull'uso sicuro dell'apparecchio e comprendano i pericoli connessi.

1.4.2 I bambini non devono giocare con l'apparecchio.

1.4.3 La pulizia e la manutenzione da parte dell'utente non devono essere eseguite da bambini senza supervisione.

1.4.4 Tenere i materiali di imballaggio fuori dalla portata dei bambini.

1.5 Sicurezza elettrica

1.5.1 L'apparecchio deve essere collegato esclusivamente a un'alimentazione di 220–240 V~, 50 Hz, monofase.

1.5.2 L'impianto elettrico deve essere conforme alle normative nazionali vigenti.

1.5.3 Non utilizzare prolunghe, adattatori o prese multiple.

1.5.4 Non utilizzare l'apparecchio con le mani bagnate o in ambienti umidi.

1.5.5 Non tirare, deformare, modificare o immergere il cavo di alimentazione in acqua.

1.5.6 Non accendere o spegnere l'apparecchio inserendo o rimuovendo la spina dalla presa di corrente.
1.5.7 Assicurarsi che la spina sia completamente inserita e priva di polvere.
1.5.8 Se il cavo di alimentazione è danneggiato, deve essere sostituito dal produttore, dal suo servizio di assistenza o da personale qualificato equivalente, al fine di evitare pericoli.
1.5.9 Il tipo di fusibile è T 250 V AC, 2 A o 3,15 A, a seconda del modello.

1.6 Condizioni di installazione e funzionamento

1.6.1 Posizionare l'apparecchio su una superficie stabile, piana e livellata.
1.6.2 Mantenere una distanza minima di 30 cm da pareti e altri oggetti.
1.6.3 Non utilizzare l'apparecchio:
- In prossimità di fiamme libere o fonti di accensione;
- In prossimità di apparecchi a gas o riscaldatori elettrici;
- In aree esposte alla luce solare diretta per periodi prolungati;
- In aree dove possono verificarsi schizzi di olio, sostanze chimiche o acqua.

1.6.4 Non inclinare l'apparecchio né utilizzarlo su un lato o capovolto.
1.6.5 Svuotare l'acqua di condensa prima di spostare l'apparecchio.

1.7 icurezza del refrigerante – R290 (propano)

⚠ AVVERTENZA – REFRIGERANTE INFIAMMABILE

1.7.1 Questo apparecchio contiene R290 (propano), un refrigerante infiammabile.
1.7.2 Il circuito del refrigerante è ermeticamente sigillato e non deve essere perforato, schiacciato o bruciato.
1.7.3 I refrigeranti possono essere inodori.
1.7.4 Non utilizzare mezzi diversi da quelli raccomandati dal produttore per accelerare il processo di sbrinamento o per pulire l'apparecchio.
1.7.5 L'apparecchio deve essere conservato in un locale privo di fonti di accensione in funzione continua, quali:
- Fiamme libere;
- Apparecchi a gas in funzione;
- Riscaldatori elettrici.

1.7.6 L'apparecchio deve essere conservato e utilizzato in un'area ben ventilata.
1.7.7 L'apparecchio deve essere conservato in modo da evitare danni meccanici.
1.7.8 Condotti dell'aria, tubi o altri canali d'aria collegati all'apparecchio non devono contenere alcuna potenziale fonte di accensione.

1.8 Carica di refrigerante e superficie minima del locale

1.8.1 L'apparecchio contiene refrigerante R290 (propano) nelle seguenti quantità:
- TAD-2320: 80 g
- TAD-2326 HP: 140 g
- TAD-2335 HP: 175 g

(Fare riferimento alla targhetta identificativa situata sul retro dell'apparecchio.)
1.8.2 L'apparecchio deve essere installato, utilizzato e conservato esclusivamente in locali la cui superficie minima del pavimento (Amin) sia stata calcolata in conformità alla norma EN 60335-2-40, in base alla carica di refrigerante e alla configurazione dell'apparecchio.
1.8.3 Minima del pavimento (Amin):

Modello	Carica di refrigerante	Minima del pavimento (Amin)
TAD-2320	80 g	4 m²
TAD-2326 HP	140 g	12 m²
TAD-2335 HP	175 g	15 m²

1.8.4 Non installare, utilizzare o conservare l'apparecchio in locali più piccoli della superficie minima specificata.

1.9 Manutenzione e riparazioni

1.9.1 Le operazioni di manutenzione devono essere eseguite esclusivamente in conformità alle raccomandazioni del produttore.

1.9.2 Le persone che operano sul circuito del refrigerante o vi accedono devono essere in possesso di un certificato valido rilasciato da un organismo riconosciuto per la manipolazione di refrigeranti infiammabili.

1.9.3 Le operazioni di manutenzione e riparazione che richiedono l'assistenza di altro personale qualificato devono essere eseguite sotto la supervisione di una persona competente nell'uso di refrigeranti infiammabili.

1.9.4 Le riparazioni effettuate da persone non qualificate possono essere pericolose e devono essere evitate.

1.10 Simboli utilizzati sull'apparecchio

1.10.1 I simboli che possono apparire sull'apparecchio o sull'imballaggio indicano:

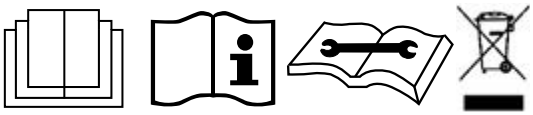

- La presenza di un refrigerante infiammabile (R290);
- L'obbligo di leggere il manuale d'uso prima dell'installazione e dell'utilizzo;
- La necessità di leggere le istruzioni di assistenza prima di effettuare riparazioni;
- I requisiti relativi allo smaltimento e alla protezione dell'ambiente (RAEE).

1.11 Apparecchiatura radio (Wi-Fi)

1.11.1 Questo apparecchio contiene apparecchiatura radio che opera nella banda di frequenza 2,4 GHz.

1.11.2 L'intervallo di frequenza di funzionamento Wi-Fi è compreso tra 2412 e 2472 MHz e la potenza massima trasmessa è ≤ 20 dBm.

1.11.3 L'apparecchiatura radio è conforme ai requisiti della Direttiva 2014/53/UE relativa alle apparecchiature radio.

1.12 Conformità normativa

1.12.1 Il produttore dichiara che questo apparecchio è conforme ai requisiti essenziali delle seguenti direttive europee:

- Direttiva bassa tensione 2014/35/UE;
- Direttiva compatibilità elettromagnetica 2014/30/UE;
- Direttiva apparecchiature radio (RED) 2014/53/UE;
- Direttiva RoHS 2011/65/UE;
- Regolamenti applicabili in materia di progettazione ecocompatibile ed etichettatura energetica.

1.12.2 La Dichiarazione UE di Conformità completa è disponibile su richiesta presso il produttore o il suo rappresentante autorizzato, oppure tramite il sito web ufficiale del produttore (www.toyotomi.eu) o il servizio clienti.

1.13 Smaltimento e protezione dell'ambiente (RAEE)

1.13.1 Questo prodotto non deve essere smaltito insieme ai rifiuti domestici.

1.13.2 L'apparecchio deve essere smaltito tramite sistemi di raccolta e riciclaggio designati, in conformità alle normative locali.

1.13.3 Un corretto smaltimento contribuisce a prevenire effetti negativi sull'ambiente e sulla salute umana e promuove il riutilizzo sostenibile dei materiali.

2. Nomi dei componenti

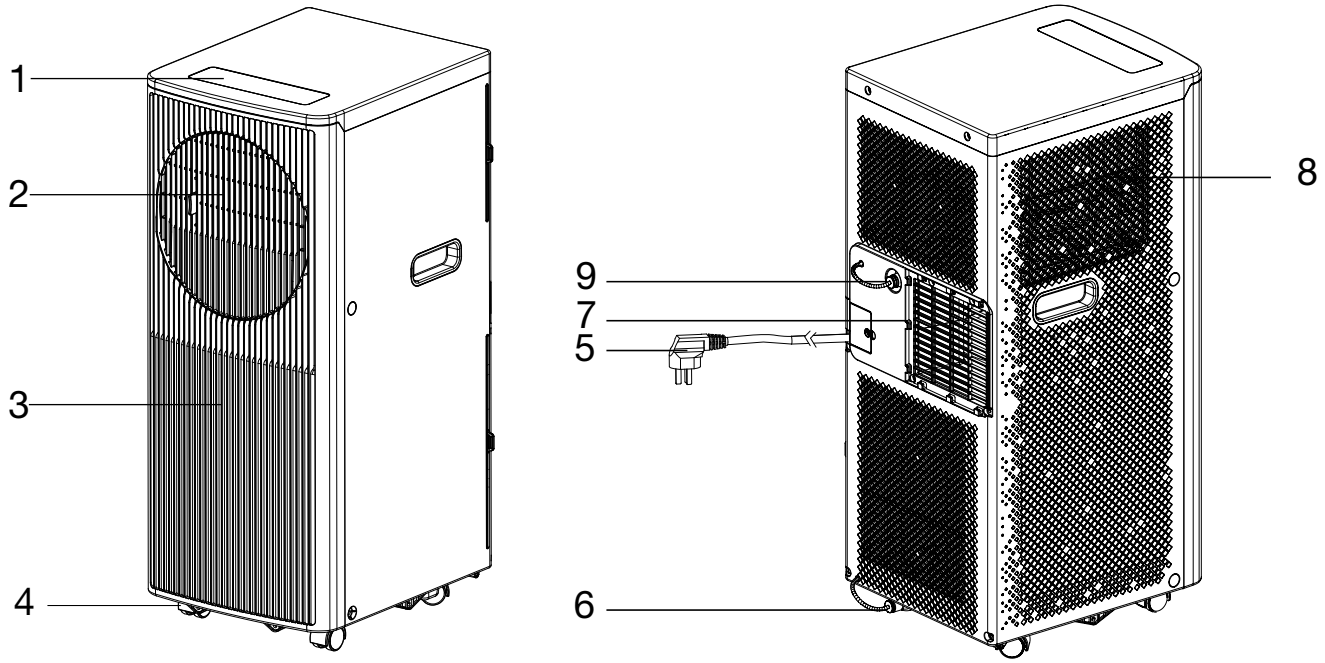

1	Pannello di controllo	5	Cavo d'alimentazione
2	Aletta (deflettore)	6	Tappo di scarico in gomma inferiore
3	Pannello frontale	7	Bocchetta dell'aria
4	Rotella	8	Presa d'aria

3. Accessori

Componente	Descrizione	Quantità
	Tubo di scarico	1
	Connettore da finestra	1
	Adattatore per la scocca	1
	Telecomando	1
	Kit da finestra	1
	Tassello	2
	Tubo dell'acqua	1
	Batterie	2

Dopo aver disimballato il prodotto, verificare che gli accessori sopra menzionati siano inclusi e verificarne la funzione nell'introduzione all'installazione contenuta in questo manuale.

4. Aspetto e funzioni del pannello di controllo

TAD-2320 / TAD-2326 HP / TAD-2335 HP

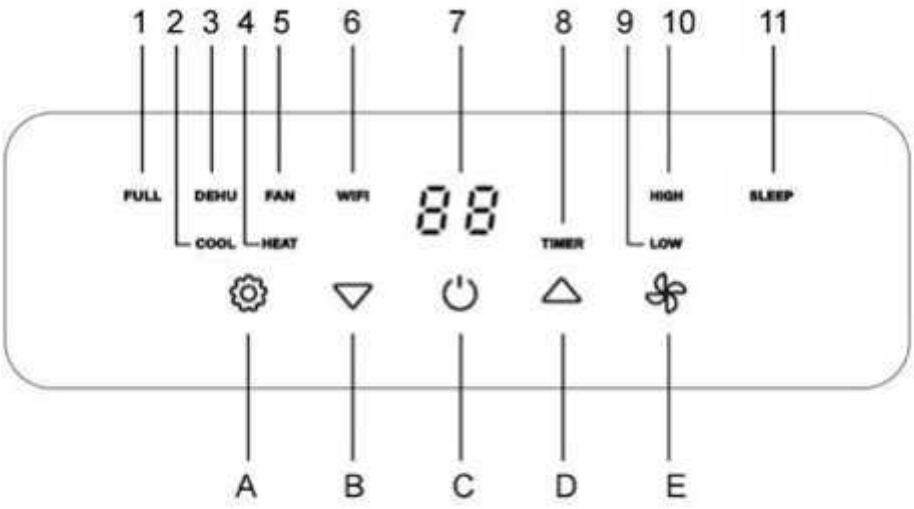

A	Accensione/Spegnimento	1	Pieno d'acqua
B	Modalità di funzionamento	2	Raffreddamento
C	Temperatura giù	3	Deumidificazione
D	Timer Acceso/Spento	4	Riscaldamento (Solo per modelli con pompa di calore (HP))
E	Temperatura su	5	Ventola
F	Velocità della ventola	6	WIFI
G	Modalità riposo	7	Pannello di visualizzazione
		8	Timer
		9	Bassa velocità ventola
		10	Alta velocità ventola
		11	Sospensione

5. Aspetto e funzioni del telecomando

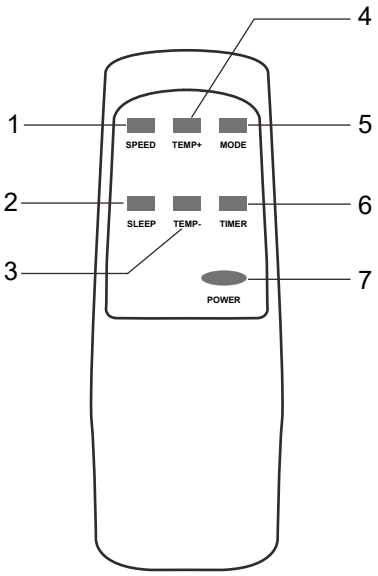

1	Velocità ventola
2	Modalità Sospensione
3	Riduzione della temperatura
4	Innalzamento della temperatura
5	MODALITÀ operativa
6	Timer Acceso/Spento
7	Accensione/Spegnimento

6. Introduzione all'operazione

Prima di avviare il funzionamento in questa sezione:
1) Trovare una posizione vicina a una presa di corrente.
2) Come mostrato in Fig. 2 e Fig. 3, installare il tubo di scarico e regolare bene la posizione della finestra.

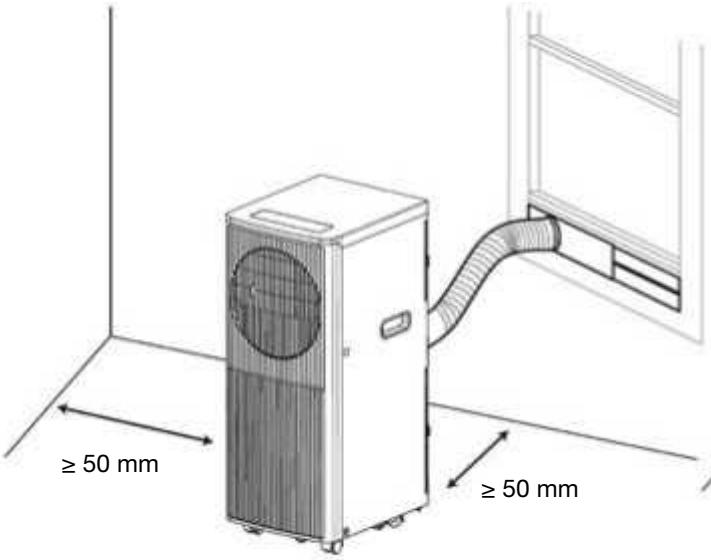

Fig. 2

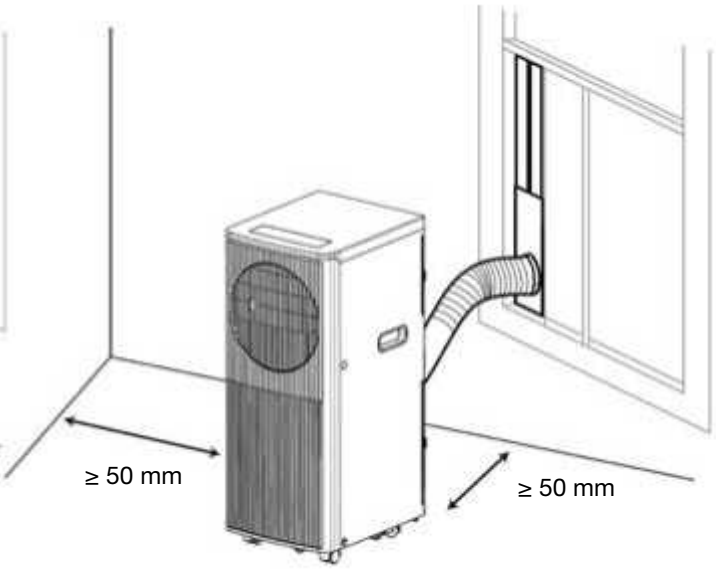

Fig. 3

3) Come mostrato in Fig. 9, collegare bene il tubo di drenaggio (solo nel modelli con riscaldamento);
4) Collegare il cavo di alimentazione a una presa AC 220~240 V / 50 Hz con messa a terra;
5) Premere il pulsante di accensione (POWER) per accendere il condizionatore.

Prima dell'uso Nota:

1. Intervallo di temperatura d'esercizio

	Raffreddamento massimo	Raffreddamento minimo
DB/WB (°C)	35/24	18/12

	Riscaldamento massimo	Riscaldamento minimo
DB/WB (°C)	27/---	7/---

Verificare se il tubo di scarico è stato montato correttamente. Avvertenze per le operazioni di raffreddamento e deumidificazione:

- Quando si utilizzano funzioni di raffreddamento e deumidificazione, mantenere un intervallo di almeno 3 minuti tra ogni accensione/spegnimento. L'alimentazione elettrica è conforme ai requisiti. La presa è per uso in CC. Non condividere una presa con altri apparecchi. L'alimentazione è CC 220 - 240 V, 50 Hz

2. Funzionamento in raffreddamento
Premere il tasto "Mode" finché non appare l'icona "Cool".

Premere il pulsante ▲ o ▼ per selezionare la temperatura ambiente desiderata. (16 °C-31 °C). Premere il pulsante "Fan Speed" (Velocità della ventola) pere per selezionare la velocità di aerazione.

3. Funzionamento in deumidificazione
Premere il tasto "Mode" finché non appare l'icona "Dehumidify" (Deumidificazione). Impostare automaticamente la temperatura selezionata alla temperatura ambiente attuale meno 2 oC.(16 oC-31 oC) Impostare automaticamente il motore della ventola a bassa velocità (LOW).

4. Funzionamento ventola
Premere il tasto "Mode" finché non appare l'icona "Fan". Premere il pulsante "Fan Speed" (Velocità della ventola) pere per selezionare la velocità di aerazione.

5. Funzionamento del riscaldamento TAD-2326 HP / TAD-2335 HP
Premere il tasto "Mode" finché non appare l'icona "Heat" (Riscaldamento). Premere il pulsante ▲ o ▼ per selezionare la temperatura ambiente desiderata. (16 °C-31 °C) Premere il pulsante "Fan Speed" (Velocità della ventola) pere per selezionare la velocità di aerazione.

6. Funzionamento mediante timer
Impostazione del tempo di accensione:
Quando il condizionatore è spento, premere il tasto "Timer" e selezionare il tempo di accensione desiderato attraverso i pulsanti di impostazione della temperatura e del tempo.
"Preset ON Time" (Preimposta il tempo di accensione) viene visualizzato sul pannello dei comandi. Il tempo di accensione può essere regolata in qualsiasi momento nelle 24 ore.
Premere nuovamente il pulsante "Timer" per confermare; la spia del timer si accende.
Per disattivare la funzione timer, premere il pulsante "Timer" finché la spia del timer si spegne.

Impostazione del tempo di spegnimento:
Quando il condizionatore è acceso, premere il tasto "Timer" e selezionare il tempo di spegnimento desiderato attraverso i pulsanti di impostazione della temperatura e del tempo. "Preset OFF Time" (Preimposta il tempo di spegnimento) viene visualizzato sul pannello dei comandi. Il tempo di spegnimento può essere regolata in qualsiasi momento nelle 24 ore. Premere nuovamente il pulsante "Timer" per confermare; la spia del timer si accende. Per disattivare la funzione timer, premere il pulsante "Timer" finché la spia del timer si spegne.

7. Modalità SLEEP (Sospensione)
- In modalità di raffreddamento, premere il tasto SLEEP per impostare la temperatura. Questa aumenta di 1 °C dopo un'ora e, al massimo, aumenta di 2 °C dopo 2 ore.
- In modalità di riscaldamento, premere il tasto SLEEP per impostare la temperatura. Questa diminuisce di 1 °C dopo un'ora e, al massimo, diminuisce di 2 °C dopo 2 ore.
- Premendo nuovamente il tasto SLEEP si annulla l'impostazione.

8. Scarico dell'acqua
Funzione allarme Pieno d'acqua
Il vassoio dell'acqua interno nel condizionatore dispone di interruttori di livello di sicurezza dell'acqua, questi controllano il livello dell'acqua. Quando il livello dell'acqua raggiunge l'altezza prevista, la spia di indicazione del serbatoio dell'acqua pieno si accende. Quando si prevede che sia pieno d'acqua, rimuovere il tappo in gomma dal foro di drenaggio alla base dell'unità e scolare tutta l'acqua.

Drenaggio continuo
Quando si prevede di lasciare questa unità inutilizzata per molto tempo, rimuovere il tappo in gomma dal foro di drenaggio alla base dell'unità e scolare tutta l'acqua. Quando l'unità funziona in modalità RISCALDAMENTO, è possibile utilizzare lo scarico continuo con un tubo di scarico collegato al foro di scarico inferiore. Quando l'unità funziona in modalità RAFFREDDAMENTO o DEUMIDIFICAZIONE, lo scarico continuo non è necessario. L'unità può far evaporare automaticamente l'acqua di condensa tramite il motore anti-spruzzi. Assicurarsi che i fori di scarico siano ben chiusi. Se il motore anti-spruzzi è danneggiato, è possibile utilizzare lo scarico continuo. Anche il collegamento del tubo di scarico al foro di scarico inferiore (Fig. 9) può funzionare bene. Se il motore dello spruzzo è danneggiato, è possibile utilizzare anche lo scarico intermittente. In queste condizioni, quando la spia di indicazione serbatoio dell'acqua pieno si accende, collegare un tubo di drenaggio al foro di scarico inferiore e tutta l'acqua presente nel serbatoio verrà scaricata all'esterno. L'unità può funzionare altrettanto bene.

9. Funzione WIFI
- Premere a lungo il pulsante SPEED per 5 secondi per accedere alla modalità configurazione di fabbrica del Wi-Fi;
- Quando la spia Wi-Fi lampeggia velocemente, l'unità è in modalità WIFI EZ; se lampeggia lentamente, l'unità è in modalità WIFIAP.
- Per i dispositivi con combinazione Wi-Fi e Bluetooth, attivare il Bluetooth e la posizione e consentire all'app di accedere alla propria posizione. È necessaria anche l'autorizzazione Bluetooth. I dispositivi con combinazione Wi-Fi e Bluetooth possono essere rilevati automaticamente. In alternativa, selezionare "Climatizzatore portatile (BLE+Wi-Fi)" nell'applicazione. Quindi toccare "Modalità Wi-Fi" in alto a destra e selezionare "Bluetooth".
- È possibile gestire tutte le funzioni del climatizzatore tramite l'APP per smartphone con il Wi-Fi collegato.

Scansiona il codice QR per scaricare l'app Smart Life.
Il codice QR reindirizza automaticamente allo store corretto per Android o iOS.
Se non puoi scansionare il codice QR, su Android apri il Google Play Store e cerca Smart Life.
Su iPhone, apri l'Apple App Store e cerca Smart Life.
Segui i passaggi nell'app per completare l'installazione e la configurazione del dispositivo.
Per maggiori informazioni, consulta il manuale Smart Life su:
www.toyotomi.eu/customer-service/faq/

7. Spiegazioni dell'installazione

1. Spiegazioni dell'installazione:
- Un climatizzatore rimovibile dev'essere installato in uno spazio piano e vuoto tutt'intorno. Non ostruire la presa d'aria e la distanza necessaria
  intorno dev'essere almeno 50 cm.(Vedere la Fig. 4)
- Non installare in luoghi umidi, come una lavanderia.
- Il cablaggio delle prese dev'essere conforme ai requisiti di sicurezza elettrica locali.

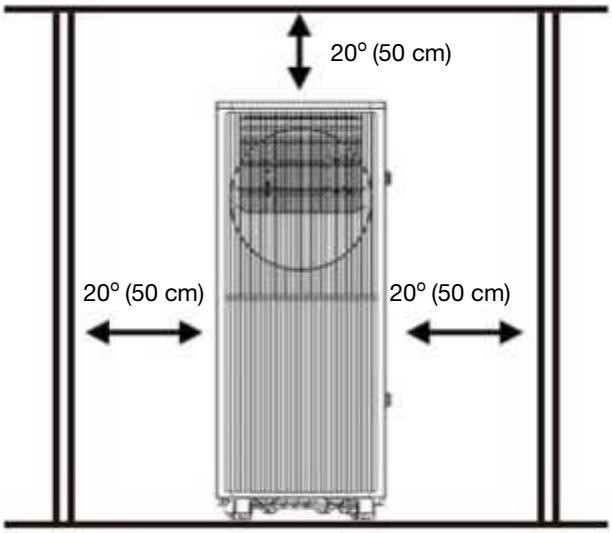

Fig. 4

2.Introduzione all'installazione del tubo di scarico

A) Installazione temporanea

1. Ruotare l'adattatore per la scocca e il connettore per finestra alle estremità del tubo di scarico.
2. Inserire la clip di fissaggio dell'adattatore per la scocca nelle aperture sul retro del climatizzatore.
3. Posizionare l'altra estremità del tubo di scarico sul davanzale più vicino (vedere la Fig. 5).

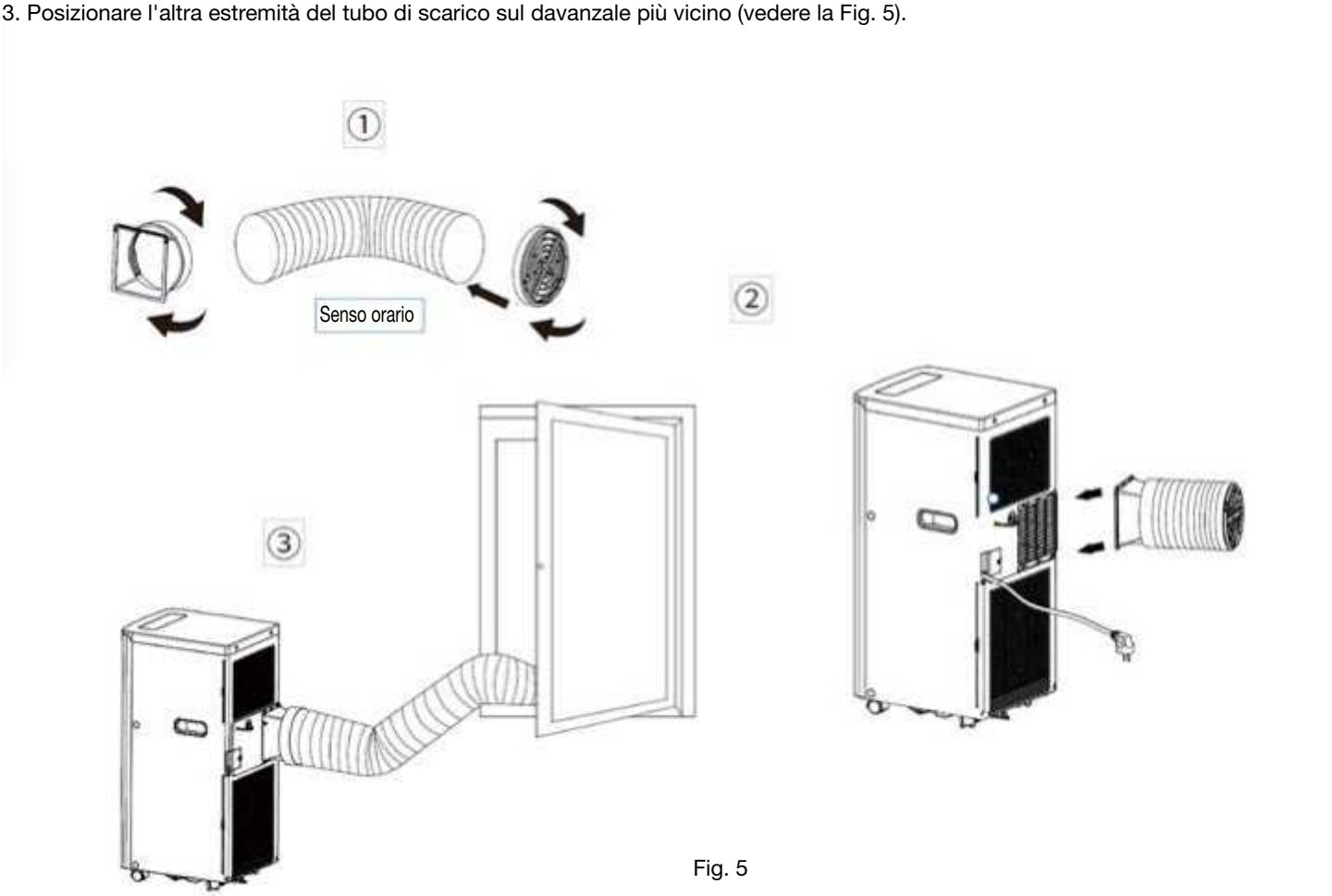

Fig. 5

B) Installazione del kit per finestra

Il metodo di installazione del kit scorrevole per finestra è principalmente "orizzontale" o "verticale". Come mostrato nelle Figure 6 e 7, prima dell'installazione verificare le dimensioni minime e massime della finestra.

1. Installare il kit per finestra sulla finestra (Fig. 6, Fig. 7).
2. Regolare la lunghezza del kit scorrevole in base alla larghezza o all'altezza della finestra e fissarlo con il tassello.
3. Inserire il connettore del tubo flessibile nel foro del kit per finestra (Fig. 8).

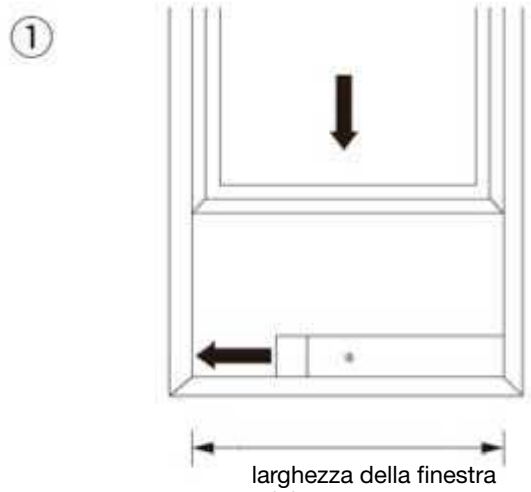

larghezza della finestra
minimo: 67,5 cm
massimo: 125 cm

Fig. 6

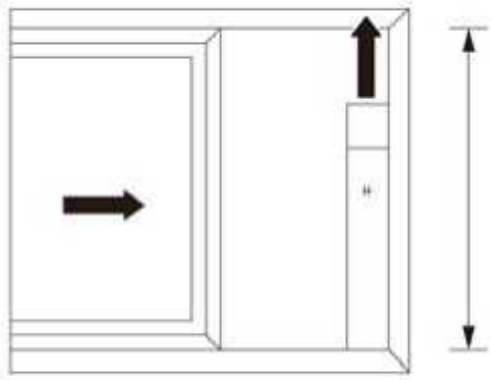

larghezza della finestra
minimo: 67,5 cm
massimo: 125 cm

Fig. 7

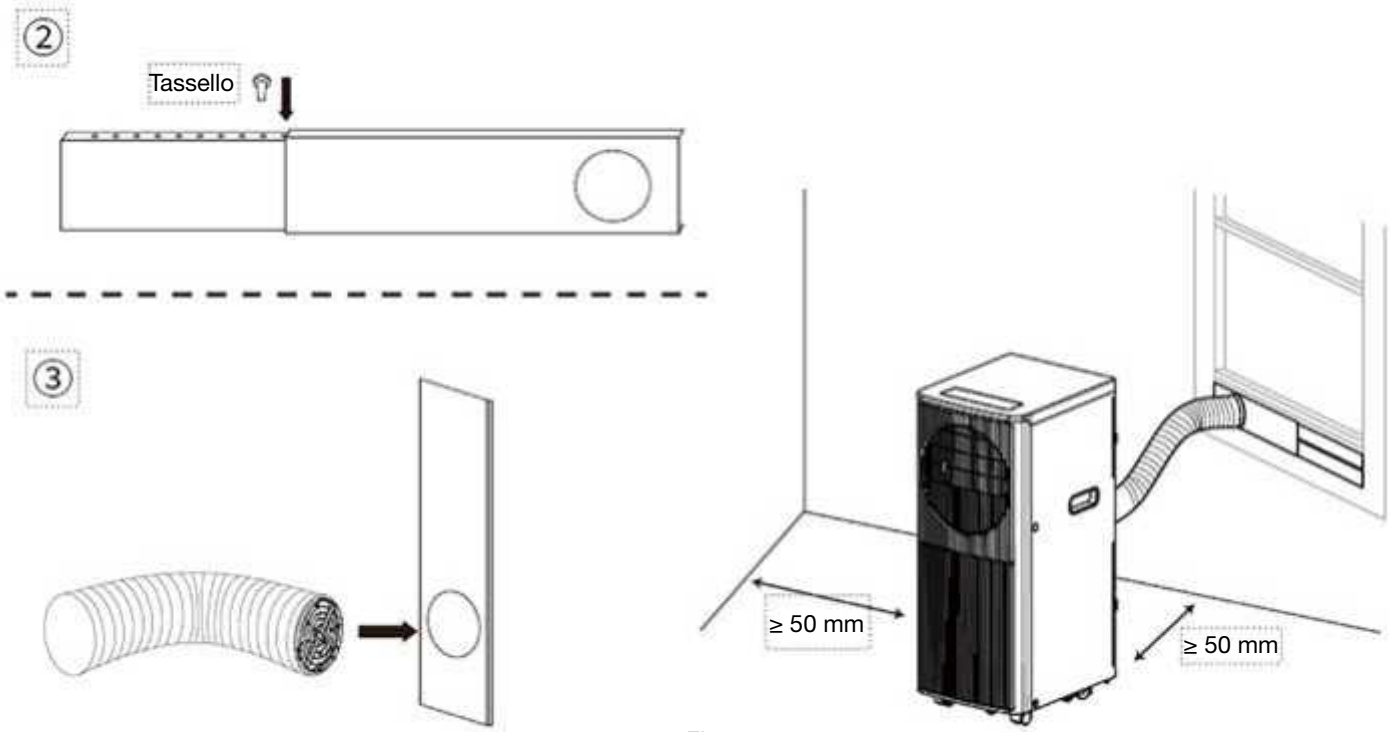

Fig. 8

Funzione allarme Pieno d'acqua
Il vassoio dell'acqua interno nel condizionatore dispone di interruttori di livello di sicurezza dell'acqua, questi controllano il livello dell'acqua. Quando il livello dell'acqua raggiunge l'altezza prevista, la spia di indicazione del serbatoio dell'acqua pieno si accende. (Se il motore dello spruzzo è danneggiato, quando il serbatoio dell'acqua è pieno, rimuovere il tappo in gomma alla base dell'unità e tutta l'acqua verrà scaricata all'esterno.)

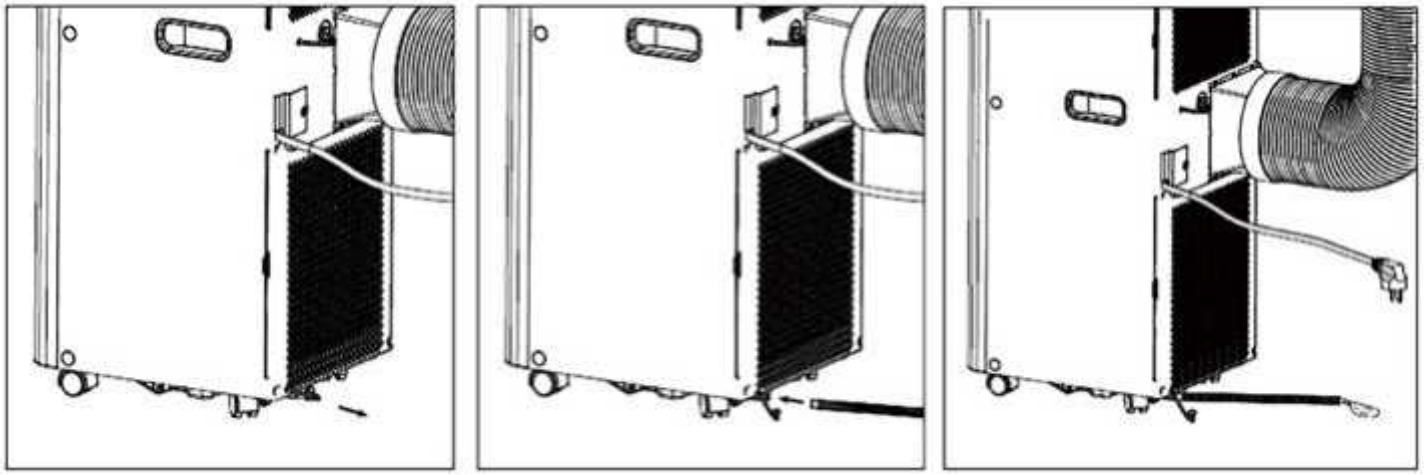

Fig. 9

8. Spiegazioni della manutenzione

Dichiarazione:
1) Prima di procedere alla pulizia, assicurarsi di scollegare l'unità da qualsiasi presa di corrente elettrica;
2) Non usare benzina o altre sostanze chimiche per pulire l'unità;
3) Non lavare l'unità direttamente;
4) Se il climatizzatore è danneggiato, contattare il rivenditore o l'officina di riparazione.

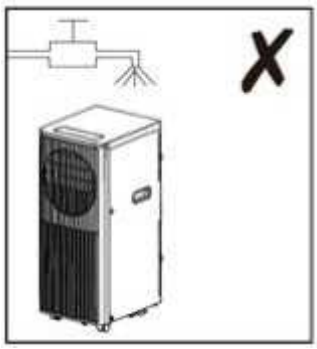

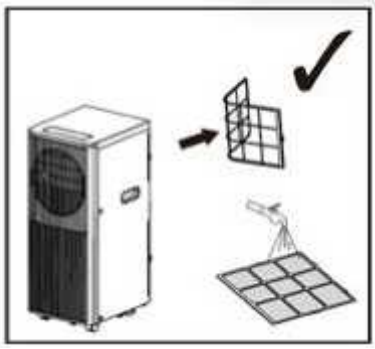

1. Filtro dell'aria
- Se il filtro dell'aria viene ostruito da polvere/sporcizia, è necessario pulirlo una volta ogni due settimane.
- Smontaggio: aprire la griglia di ingresso dell'aria e togliere il filtro dell'aria.
- Pulizia: pulire il filtro dell'aria con detergente neutro in acqua tiepida (40 oC) e lasciarlo asciugare **all'ombra**.
- Montaggio: inserire il filtro dell'aria nella griglia in ingresso, riposizionare i componenti come erano in origine.

2. Pulire la superficie del climatizzatore
- Pulire prima la superficie con un detergente neutro e un panno umido, quindi asciugarla con un panno asciutto.

9. Risoluzione dei problemi

Problemi	Cause possibili	Rimedi suggeriti
1. L'unità non si accende quando si preme il pulsante ON/OFF	La spia di serbatoio dell'acqua pieno lampeggia e il vassoio dell'acqua è pieno	Scaricare l'acqua dal vassoio dell'acqua.
	La temperatura ambiente è superiore alla temperatura impostata. (Modalità riscaldamento elettrico)	Resettare la temperatura.
	La temperatura ambiente è inferiore alla temperatura impostata. (Modalità raffreddamento)	Resettare la temperatura.
2. Non abbastanza fresco	Le porte o finestre non sono chiuse.	Assicurarsi che tutte le finestre e le porte siano chiuse.
	Non ci sono fonti di calore all'interno della stanza.	Rimuovere le fonti di calore, se possibile
	Il tubo di scarico dell'aria non è collegato o è occluso.	Collegare o pulire il tubo di scarico dell'aria.
	Impostazione della temperatura troppo elevata.	Resettare la temperatura.
	L'ingresso dell'aria è bloccato.	Pulire il filtro dell'aria in ingresso.
3. Rumoroso	Il terreno non è a livello o non è abbastanza piatto.	Posizionare l'unità su un terreno piatto e regolare, se possibile.
	UN suono proviene dalla corrente del refrigerante all'interno del condizionatore.	È normale.
4. Codice E0	Sensore di temperatura ambiente guasto.	Sostituire il sensore di temperatura ambiente (l'unità può funzionare anche senza sostituzione).
5. Codice E1	Sensore di temperatura del condensatore guasto.	Sostituire il sensore di temperatura del condensatore.
6. Codice E2	Vassoio dell'acqua pieno durante il raffreddamento	Togliere il tappo di gomma a vuotare l'acqua.
7. Codice E3	Sensore di temperatura evaporatore guasto.	Sostituire il sensore di temperatura dell'evaporatore
8. Codice E4	Vassoio dell'acqua pieno durante il riscaldamento	Vuotare il vassoio dell'acqua

Nota: I prodotti reali possono avere un aspetto diverso.

10. ESCLUSIVAMENTE PER PERSONALE DI ASSISTENZA AUTORIZZATO

Le informazioni contenute in questa sezione sono destinate esclusivamente a tecnici di assistenza qualificati e autorizzati, formati nella gestione di apparecchiature elettriche e refrigeranti infiammabili.

1. ISTRUZIONI GENERALI

1.1 Controlli dell'area
Prima di iniziare a lavorare su sistemi contenenti refrigeranti infiammabili, è necessario effettuare controlli di sicurezza per garantire che il rischio di incendio sia ridotto al minimo. Per la riparazione dell'impianto di refrigerazione, è necessario rispettare le seguenti precauzioni prima di effettuare il lavoro sull'impianto.

1.2 Procedura di lavoro
Il lavoro deve essere intrapreso nell'ambito di una procedura controllata in modo da ridurre al minimo il rischio che gas o vapore infiammabile sia presente mentre il lavoro viene eseguito.

1.3 Area di lavoro generale
Tutto il personale addetto alla manutenzione e le altre persone che lavorano nell'area devono essere istruite sulla natura del lavoro da effettuare. Evitare di lavorare in spazi ristretti. La zona intorno all'area di lavoro deve essere circoscritta. Assicurarsi che le condizioni all'interno della zona siano state messe in sicurezza mediante il controllo del materiale infiammabile.

1.4 Controllo per la presenza di refrigerante
L'area dev'essere controllata con un opportuno rilevatore di refrigerante prima e durante il lavoro al fine di garantire che il tecnico sia consapevole di atmosfere potenzialmente infiammabili. Assicurarsi che l'apparecchiatura di rilevamento perdite utilizzata sia adatta per l'uso con refrigeranti infiammabili, cioè priva di scintille, adeguatamente sigillata o intrinsecamente sicura.

1.5 Presenza dell'estintore
Se sedono essere eseguite delle lavorazioni a caldo nelle apparecchiature di refrigerazione o in eventuali parti associate, appropriate attrezzature antincendio devono essere disponibili a portata di mano. Tenere un estintore a polvere secca o a CO2 adiacente alla zona di caricamento.

1.6 Nessuna fonte di ignizione
Nessuna persona che esegue lavoro in relazione a un sistema refrigerante che implica l'esposizione di una tubazione che contiene o ha contenuto refrigerante infiammabile deve utilizzare eventuali fonti di accensione in modo tale che possa comportare il rischio di incendio o di esplosione. Tutte le possibili fonti di innesco, tra cui fumo di sigaretta, dovrebbero essere mantenute sufficientemente lontano dal sito di installazione, riparazione, rimozione e smaltimento, quando il refrigerante infiammabile potrebbe essere rilasciato nello spazio circostante. Prima di effettuare il lavoro, l'area attorno all'apparecchiatura dev'essere oggetto di indagine per accertarsi che non vi siano pericoli infiammabili o rischi di accensione. Devono essere esposti cartelli "Vietato fumare".

1.7 Area ventilata
Garantire che l'area sia all'aperto o che sia adeguatamente ventilata prima di irrompere nel sistema o effettuare qualsiasi lavorazione a caldo. Un certo grado di ventilazione deve continuare per tutto il periodo in cui viene svolto il lavoro. La ventilazione deve disperdere in modo sicuro qualsiasi refrigerante rilasciato e preferibilmente espellerlo nell'atmosfera.

1.8 Controlli all'apparecchiatura per la refrigerazione
Nel caso in cui vengano sostituiti componenti elettrici, questi devono essere adatti allo scopo e alla specifica corretta. In qualsiasi momento devono essere seguite le linee guida di manutenzione e assistenza del costruttore. In caso di dubbio consultare il dipartimento di assistenza tecnica del costruttore. I controlli seguenti devono essere applicati agli impianti che utilizzano refrigeranti infiammabili: la dimensione della carica è in conformità con le dimensioni della stanza entro la quale sono installati i componenti contenenti refrigerante; il macchinario di ventilazione e le uscite sono operanti in modo adeguato e non sono ostruite; se viene utilizzato un circuito di refrigerazione indiretta, il circuito secondario deve essere controllato per la presenza di refrigerante; la marcatura dell'apparecchiatura continua ad essere visibile e leggibile. Marcature e segni illeggibili devono essere corretti. tubo o componenti di refrigerazione devono essere installati in una posizione in cui è improbabile che siano esposti a sostanze che possano corrodere i componenti contenenti refrigerante, a meno che i componenti siano costruiti con materiali che sono intrinsecamente resistenti 9 alla corrosione o siano opportunamente protetti contro la corrosione.

1.9 Controlli per dispositivi elettrici
Gli interventi di riparazione e manutenzione dei componenti elettrici devono comprendere controlli di sicurezza iniziali e procedure di ispezione dei componenti. Se è presente un guasto che potrebbe compromettere la sicurezza, nessuna alimentazione elettrica può essere collegata al circuito fino a quando non sarà stato adeguatamente riparato. Se il problema non può essere risolto immediatamente, ma è necessario continuare il funzionamento, dev'essere utilizzata una soluzione temporanea adeguata. Questo deve essere riferito al proprietario dell'apparecchiatura in modo che tutte le parti siano avvisate. I controlli di sicurezza preliminari devono includere: che i condensatori siano scarichi: questo deve essere fatto in modo sicuro per evitare il rischio di scintille; che non ci siano componenti elettrici e di cablaggio esposti durante la ricarica, il ripristino o lo spurgo dell'impianto; che ci sia continuità della messa a terra.

2. RIPARAZIONI DI COMPONENTI A TENUTA

2.1 Durante le riparazioni di componenti a tenuta, tutte le alimentazioni elettriche devono essere scollegate dall'apparecchiatura in lavorazione prima di qualsiasi operazione di distacco dei carter di tenuta, ecc. Qualora sia assolutamente necessario mantenere un'alimentazione elettrica all'apparecchiatura durante gli interventi di manutenzione, un modulo operativo di rilevazione di perdite in modo permanente deve essere collocato nel punto più critico per segnalare la presenza di una situazione potenzialmente pericolosa. La manutenzione deve essere eseguita solo come consigliato dal produttore. L'apparecchio deve essere conservato in un'area ben ventilata dove la dimensione della stanza corrisponda all'area della stanza specificata per il funzionamento. 2.2 Particolare attenzione deve essere prestata a quanto segue per assicurare che lavorando sui componenti elettrici, l'involucro non è alterato in modo tale da compromettere il livello di protezione. Ciò deve includere danni ai cavi, numero di connessioni eccessivo, terminali non conformi alle specifiche originali, danni alle guarnizioni, montaggio errato di capicorda, ecc. Assicurarsi che il dispositivo sia montato saldamente. Assicurarsi che le guarnizioni o i materiali sigillanti non siano degradati in modo tale da non servire più allo scopo di impedire l'ingresso di atmosfere infiammabili. Le parti di ricambio devono essere in conformità con le specifiche del produttore.

NOTA L'utilizzo di sigillante al silicone può inibire l'efficacia di alcuni tipi di apparecchiature di rilevamento perdite. Componenti intrinsecamente sicuri non devono essere isolati prima di lavorare su di essi.

2.2 Particolare attenzione deve essere prestata a quanto segue per assicurare che lavorando sui componenti elettrici, l'involucro non è alterato in modo tale da compromettere il livello di protezione. Ciò deve includere danni ai cavi, numero di connessioni eccessivo, terminali non conformi alle specifiche originali, danni alle guarnizioni, montaggio errato di capicorda, ecc. Assicurarsi che il dispositivo sia montato saldamente. Assicurarsi che le guarnizioni o i materiali sigillanti non siano degradati in modo tale da non servire più allo scopo di impedire l'ingresso di atmosfere infiammabili. Le parti di ricambio devono essere in conformità con le specifiche del produttore.

NOTA L'utilizzo di sigillante al silicone può inibire l'efficacia di alcuni tipi di apparecchiature di rilevamento perdite.
Componenti intrinsecamente sicuri non devono essere isolati prima di lavorare su di essi.

3. RIPARAZIONE DI COMPONENTI INTRINSECAMENTE SICURI

Non applicare alcun tipo di carico induttivo o di capacità permanente al circuito senza garantire che questo non superi la tensione ammissibile e la corrente permessa per l'apparecchiatura in uso. I componenti intrinsecamente sicuri sono i soli tipi che possono essere lavorati collegati elettricamente in presenza di un'atmosfera infiammabile. L'apparecchiatura di prova deve essere alla valutazione corretta. Sostituire i componenti solo con parti specificate dal costruttore. Altre parti possono comportare l'incendio del refrigerante nell'atmosfera da una perdita.

4. CABLAGGIO

Controllare che il cablaggio non sia soggetto a usura, corrosione, pressione eccessiva, vibrazione, bordi taglienti o altri effetti ambientali negativi. Il controllo deve prendere in considerazione anche gli effetti dell'invecchiamento o della vibrazione continua da fonti quali compressori o ventilatori.

5. RILEVAMENTO DI REFRIGERANTI INFIAMMABILI

In nessun caso potenziali fonti di innesco possono essere utilizzate nella ricerca o nel rilevamento di perdite di refrigerante. Non può essere utilizzata una torcia ad alogenuro (o qualsiasi altro rilevatore che utilizza una fiamma).

6. METODI DI RILEVAMENTO DELLE PERDITE

I seguiti metodi di rilevamento perdite sono ritenuti accettabili per gli impianti contenenti refrigeranti infiammabili.
Rilevatori di perdite elettronici devono essere utilizzati per rilevare i refrigeranti infiammabili, ma la sensibilità potrebbe non essere adeguata o potrebbe necessitare di ritaratura. (L'apparecchiatura di rilevamento deve essere tarata in una zona priva di refrigerante). Accertarsi che il rilevatore non sia una potenziale fonte di accensione e sia adatto per il refrigerante utilizzato. L'apparecchiatura di rilevamento perdite deve essere impostata a una percentuale di LFL del refrigerante e deve essere calibrata per il refrigerante impiegato e la percentuale appropriata di gas (25% massimo) deve essere confermata. I fluidi di rilevamento perdite sono adatti per essere utilizzati con la maggior parte dei fluidi refrigeranti ma deve essere evitato l'uso di detergenti contenenti cloro in quanto il cloro può reagire con il refrigerante e corrodere la tubazione in rame. Se si sospetta una perdita, tutte le fiamme libere devono essere rimosse o spente. Se viene riscontrata una perdita di fluido refrigerante che richiede brasatura, tutto il fluido refrigerante deve essere recuperato dal sistema, oppure isolato (per mezzo di valvole di intercettazione) in una parte del sistema lontano dalla perdita. Azoto privo di ossigeno (N) deve quindi essere spurgato attraverso il sistema sia prima che durante il processo di brasatura.

7. RIMOZIONE E SCARICO

Quando si irrompe nel circuito del refrigerante per effettuare riparazioni - o per qualsiasi altro scopo - devono essere utilizzate procedure convenzionali. È tuttavia importante che siano seguite le migliori prassi tenendo in considerazione l'infiammabilità. La seguente procedura deve essere rispettata: rimuovere il refrigerante; effettuare lo spurgo del circuito con gas inerte; scaricare; spurgare nuovamente con gas inerte; aprire il circuito mediante taglio o brasatura. Il carico di refrigerante deve essere recuperato nelle bombole di recupero corrette. Il sistema deve essere "sciacquato" con azoto privo di ossigeno per rendere l'unità sicura. Questo processo può richiedere di essere ripetuto più volte.Aria compressa o ossigeno non devono essere utilizzati per questa attività. Il lavaggio deve essere effettuato rompendo il vuoto nel sistema con azoto privo di ossigeno e continuando a riempire fino a quando viene raggiunta la pressione d'esercizio, poi sfiatare in atmosfera e infine tirare fino al vuoto. Questo processo deve essere ripetuto fino a quando non c'è più refrigerante all'interno del sistema. Quando viene utilizzato il carico finale di azoto privo di ossigeno, il sistema deve essere sfiatato verso a pressione atmosferica per consentire al lavoro di poter essere eseguito. Questa operazione è assolutamente vitale se devono essere eseguite operazioni di brasatura su tutte le tubazioni. Assicurarsi che l'uscita per la pompa del vuoto non sia in prossimità di fonti di ignizione e che sia conforme alla norma IEC 60079-15-2010. Informazioni sulle procedure di lavoro corrette: a) Messa in servizio

- Assicurarsi che la superficie del pavimento sia sufficiente per la carica di refrigerante o che il condotto di ventilazione sia montato correttamente.
- Prima di caricare il refrigerante, collegare i tubi ed eseguire una prova di tenuta.
- Prima della messa in servizio, controllare i dispositivi di sicurezza. b) Manutenzione
- Le apparecchiature portatili devono essere riparate all'aperto o in un'officina appositamente attrezzata per la manutenzione di unità con refrigeranti infiammabili.
- Garantire un'aerazione sufficiente nel luogo di riparazione.
- Tenere presente che il malfunzionamento dell'apparecchiatura può essere causato da perdite di refrigerante e che è possibile una fuoriuscita di refrigerante.
- Scaricare i condensatori in modo da non provocare scintille. La procedura standard per cortocircuitare i terminali dei condensatori di solito crea scintille.
- Rimontare accuratamente i carter sigillati. Se le guarnizioni sono usurate, sostituirle. · Prima della messa in servizio, controllare i dispositivi di sicurezza. c) Riparazione
- Le apparecchiature portatili devono essere riparate all'aperto o in un'officina appositamente attrezzata per la manutenzione di unità con refrigeranti infiammabili.
- Garantire un'aerazione sufficiente nel luogo di riparazione.
- Tenere presente che il malfunzionamento dell'apparecchiatura può essere causato da perdite di refrigerante e che è possibile una fuoriuscita di refrigerante.
- Scaricare i condensatori in modo da non provocare scintille.
- Quando è necessaria la brasatura, le procedure seguenti devono essere eseguite nell'ordine corretto:

- Rimuovere il refrigerante. Se il recupero non è richiesto dalle normative nazionali, scaricare il refrigerante all'esterno. Assicurarsi che il refrigerante scaricato non causi alcun pericolo. In caso di dubbio, una persona deve sorvegliare lo scarico. Prestare particolare attenzione affinché il refrigerante scaricato non rifluisca nell'edificio.
- Evacuare il refrigerante dall'impianto.
- Spurgare l'impianto del refrigerante con azoto per 5 minuti.
- Evacuare nuovamente.
- Rimuovere le parti da sostituire tagliandole, non con fiamma ossidrica.
- Durante la procedura di brasatura, spurgare il punto di brasatura con azoto.
- Prima di caricare il refrigerante, eseguire una prova di tenuta.

- Rimontare accuratamente i carter sigillati. Se le guarnizioni sono usurate, sostituirle.
- Prima della messa in servizio, controllare i dispositivi di sicurezza. d) Dismissione
- Se, durante la messa fuori servizio dell'apparecchiatura, la sicurezza dovesse essere compromessa, la carica di refrigerante dev'essere rimossa prima della dismissione.
- Garantire un'aerazione sufficiente nel luogo di posizionamento dell'apparecchiatura.
- Tenere presente che il malfunzionamento dell'apparecchiatura può essere causato da perdite di refrigerante e che è possibile una fuoriuscita di refrigerante.

- Scaricare i condensatori in modo da non provocare scintille.
- Rimuovere il refrigerante. Se il recupero non è richiesto dalle normative nazionali,Drenare l'aerazione disponibile.

8. PROCEDURE DI CARICAMENTO

In aggiunta alle procedure di caricamento tradizionali i seguenti requisiti devono essere seguiti.

- Garantire che non si verifichi contaminazione di diversi fluidi refrigeranti quando si utilizzano apparecchiature di caricamento. Tubi flessibili o rigidi devono essere quanto più corti possibile per ridurre al minimo la quantità di fluido refrigerante contenuta in essi.
- Le bombole devono essere mantenute in posizione verticale.
- Assicurarsi che l'impianto di refrigerazione venga messo a terra prima di caricare il sistema con il refrigerante.
- Etichettare l'impianto quando il caricamento è completo (se non lo è già).
- Prestare estrema attenzione a non riempire eccessivamente l'impianto di refrigerazione. Prima di ricaricare l'impianto, deve essere testata la pressione con azoto privo di ossigeno. La tenuta dell'impianto deve essere testata a completamento del caricamento, ma prima della messa in servizio. Una prova di tenuta seguente deve essere effettuata prima di lasciare il sito.

9. DISMISSIONE

Prima di eseguire questa procedura, è essenziale che il tecnico abbia acquisito completa dimestichezza con l'apparecchiatura e tutti i suoi dettagli. Si consiglia per buna prassi che tutti i refrigeranti sono recuperati in modo sicuro. Prima di effettuare questa attività, un campione di olio e di refrigerante dev'essere prelevato nel caso in cui siano necessarie analisi prima del riutilizzo del refrigerante rigenerato. È essenziale che alimentazione elettrica sia disponibile prima che l'attività venga iniziata.

a) Acquisire familiarità con l'apparecchiatura e il suo funzionamento.
b) Isolare l'impianto elettricamente.
C) Prima di mettere in atto la procedura, assicurarsi che:se necessario, sono disponibili attrezzature per la movimentazione meccanica per gestire le bombole del refrigerante; tutti i dispositivi di protezione individuale siano disponibili e vengano utilizzati correttamente e la procedura di ripristino venga sorvegliata continuamente da una persona competente; attrezzature di recupero e bombole siano conformi alle norme appropriate.
d) L'impianto del refrigerante sia vuotato tramite pompa, se possibile.
e) Se lo svuotamento non è possibile, realizzare un collettore in modo che il refrigerante possa essere rimosso dalle varie parti dell'impianto.
f) Assicurarsi che la bombola sia collocata sulla bilancia prima che avvenga il recupero.
g) Avviare la macchina per il recupero e azionarla in conformità con le istruzioni del produttore.
h) Non riempire eccessivamente le bombole. (Non più dell'80 % in volume di liquido caricato.)
I) Non superare la pressione massima d'esercizio della bombola, anche temporaneamente.
j) Quando le bombole sono state riempite correttamente e il processo completato, assicurarsi che le bombole e le attrezzature vengano rimosse dal sito prontamente e che tutte le valvole di isolamento delle apparecchiature siano chiuse.
k) Il refrigerante recuperato non può essere caricato in un altro impianto di refrigerazione a meno che non sia stato pulito e controllato.

10. ETICHETTATURA

L'apparecchiatura dev'essere etichettata dichiarando che essa è stata dismessa e svuotata del refrigerante. L'etichetta deve recare data e firma. Accertarsi che non vi siano etichette sull'apparecchiatura attestanti che l'apparecchiatura contiene refrigerante infiammabile.

11. RECUPERO

Quando si rimuove il refrigerante da un impianto, sia per interventi di manutenzione che per dismissione, si consiglia per buona prassi che tutti i refrigeranti vengano rimossi in modo sicuro. Quando si trasferisce il refrigerante nelle bombole, assicurarsi che vengono impiegate solo bombole adeguate per il recupero del refrigerante. Assicurarsi che sia disponibile il numero di bombole corretto per contenere il carico totale dell'impianto. Tutte le bombole che devono essere utilizzate sono designate per il refrigerante recuperato ed etichettati per il refrigerante (cioè sono bombole speciali per il recupero del refrigerante). Le bombole devono essere complete di valvola limitatrice di pressione e associate a valvole di intercettazione in buone condizioni d'esercizio. I cilindri di recupero vuoti devono essere scaricati e, se possibile, raffreddati prima di effettuare un recupero. L'apparecchiatura di recupero dev'essere in buone condizioni di funzionamento con un set di istruzioni relative all'apparecchiatura a portata di mano e deve essere adatta per il recupero di refrigeranti infiammabili. Inoltre, un insieme di bilance di pesatura tarato dev'essere disponibile e in buono stato d'esercizio. I tubi flessibili devono essere completi con giunti a prova di perdita e in buone condizioni. Prima di utilizzare la macchina per il recupero, verificare che sia in stato di funzionamento soddisfacente, sia stata mantenuta correttamente e che gli eventuali componenti elettrici associati siano sigillati per impedire il contatto in caso di rilascio di fluido refrigerante. Consultare il produttore in caso di dubbio. Il refrigerante recuperato dev'essere riportato al fornitore del refrigerante nella bombola di recupero corretta e con la relativa Nota di trasferimento dei rifiuti compilata. Non mescolare i refrigeranti nelle unità di recupero e soprattutto nelle bombole. Se compressori o oli per compressore devono essere rimossi, accertarsi che siano stati scaricati a un livello accettabile per accertarsi che non rimanga refrigerante infiammabile all'interno del lubrificante. Il processo di scarico dev'essere effettuato prima di restituire il compressore ai fornitori. Solo il riscaldamento elettrico del corpo del compressore può essere impiegato per accelerare questo processo. Quando l'olio viene scaricato da un impianto, l'operazione deve essere effettuata in modo sicuro.

Competenza del personale d manutenzione Generale
Quando si utilizzano apparecchiature con refrigeranti infiammabili, è necessaria formazione specifica aggiuntiva alle normali procedure di riparazione delle apparecchiature di refrigerazione. In molti stati, questa formazione viene svolta da enti di formazione nazionali, accreditati per insegnare le norme pertinenti di competenza nazionali eventualmente stabilite dalla legislazione. La competenza acquisita dev'essere documentata da un certificato.

Formazione

La formazione deve includere i seguenti argomenti:

Informazioni sul potenziale di esplosione dei refrigeranti infiammabili per dimostrare che i materiali infiammabili possono essere pericolosi se maneggiati con noncuranza. Informazioni sulle potenziali fonti di innesco, in particolare quelle non evidenti, come

accendini, interruttori della luce, aspirapolvere, stufe elettriche. Informazioni sui diversi concetti di sicurezza: Non aerato (vedere la Clausola GG.2) La sicurezza dell'apparecchiatura non dipende dall'aerazione della struttura. Lo spegnimento dell'apparecchiatura o l'apertura della struttura non hanno effetti significativi sulla sicurezza. Tuttavia, è possibile che il refrigerante fuoriuscito si accumuli all'interno della struttura e che l'apertura della stessa liberi sostanze infiammabili in atmosfera. Struttura aerata (vedere la Clausola GG.4) La sicurezza dell'apparecchiatura dipende dall'aerazione della struttura. Lo spegnimento dell'apparecchiatura o l'apertura della struttura hanno un effetto significativo sulla sicurezza. Prima di procedere, assicurarsi che l'aerazione sia sufficiente. Ambiente aerato (vedere la Clausola GG.5) La sicurezza dell'apparecchiatura dipende dall'aerazione dell'ambiente. Lo spegnimento dell'apparecchiatura o l'apertura della struttura non hanno effetti significativi sulla sicurezza. L'aerazione dell'ambiente non deve essere interrotta durante le procedure di riparazione. Informazioni sul concetto di componenti sigillati e carter sigillati del refrigerante verso l'esterno. Assicurarsi che il refrigerante scaricato non causi alcun pericolo. In caso di dubbio, una persona deve sorvegliare lo scarico.
Prestare particolare attenzione affinché il refrigerante scaricato non rifluisca nell'edificio.

- Evacuare il refrigerante dall'impianto.
- Spurgare l'impianto del refrigerante con azoto per 5 minuti.
- Evacuare nuovamente
- Riempire con azoto fino alla pressione atmosferica
- Apporre sull'apparecchiatura un'etichetta indicante che il refrigerante è stato rimosso. Smaltimento
- Garantire un'aerazione sufficiente nel luogo di lavoro.
- Rimuovere il refrigerante. Se il recupero non è richiesto dalle normative nazionali, scaricare il refrigerante all'esterno. Assicurarsi che il refrigerante scaricato non causi alcun pericolo. In caso di dubbio, una persona deve sorvegliare lo scarico. Prestare particolare attenzione affinché il refrigerante scaricato non rifluisca nell'edificio.
- Evacuare il refrigerante dall'impianto.
- Spurgare l'impianto del refrigerante con azoto per 5 minuti.
- Evacuare nuovamente.
- Spegnere il compressore e drenare l'olio

Trasporto, marcatura e stoccaggio per unità che utilizzano refrigeranti infiammabili

Trasporto dell'apparecchiatura contenente refrigeranti infiammabili
Si richiama l'attenzione sul fatto che potrebbero esistere ulteriori normative sul trasporto per quanto riguarda le apparecchiature contenenti gas infiammabili. Il numero massimo di pezzi dell'apparecchiatura e la configurazione dell'apparecchiatura che possono essere trasportati insieme deve essere stabilito dalle normative per il trasporto applicabili.

Contrassegnare l'apparecchiatura con gli appositi segnali.
La segnaletica per apparecchiature simili utilizzate in un'area di lavoro è generalmente disciplinata dalle normative locali e stabilisce i requisiti minimi per la fornitura di segnaletica di sicurezza e/o salute per un luogo di lavoro. Tutta la segnaletica necessaria dev'essere mantenuta e i datori di lavoro devono garantire che i dipendenti ricevano istruzioni e formazione adeguate e sufficienti sul significato della segnaletica di sicurezza appropriata e sulle azioni da intraprendere in relazione a tale segnaletica. L'efficacia della segnaletica non dev'essere ridotta dall'eccessiva sovrapposizione di più segnali.
I pittogrammi utilizzati devono essere il più semplici possibile e contenere solo i dettagli essenziali. Smaltimento dell'apparecchiatura che utilizza refrigeranti infiammabili Consultare le normative nazionali.

Conservazione di apparecchiature/elettrodomestici
La conservazione delle apparecchiature deve avvenire nel rispetto delle istruzioni del produttore. Conservazione dell'apparecchiatura imballata (invenduta) La protezione della confezione in deposito deve essere costruita in modo tale che eventuali danni meccanici all'apparecchiatura all'interno dell'imballo non causino una perdita della carica di refrigerante. Il numero massimo di pezzi che possono essere conservati insieme deve essere stabilito dalle normative locali.

EU COMPLIANCE INFORMATION

(GB) This product has been assessed and complies with the applicable EU legislation and essential requirements, including but not limited to:
– Low Voltage Directive (2014/35/EU)
– Electromagnetic Compatibility Directive (2014/30/EU)
– Radio Equipment Directive (2014/53/EU)
– RoHS Directive (2011/65/EU)
– Commission Implementing Regulation (EU) 2023/2854 regarding cybersecurity requirements for radio equipment

The full EU Declaration of Conformity is available at any time upon request from the official EU importer (info@toyotomi.eu) or can be downloaded from the manufacturer's website (www.toyotomi.eu). For product-specific downloads, please consult the corresponding product page.

Energy efficiency information for this product is provided on the official EU energy label, which is supplied with the appliance and displayed on the product packaging and at the point of sale, in accordance with applicable EU Energy Labelling regulations.

(FR) Ce produit a été évalué et est conforme aux législations européennes applicables et aux exigences essentielles, y compris notamment :
– Directive basse tension (2014/35/UE)
– Directive compatibilité électromagnétique (2014/30/UE)
– Directive relative aux équipements radio (2014/53/UE)
– Directive RoHS (2011/65/UE)
– Règlement d'exécution (UE) 2023/2854 relatif aux exigences de cybersécurité applicables aux équipements radio

La déclaration UE de conformité complète est disponible à tout moment sur demande auprès de l'importateur officiel pour l'UE (info@toyotomi.eu) ou peut être téléchargée via le site du fabricant (www.toyotomi.eu). Pour les téléchargements spécifiques aux produits, veuillez consulter la page produit correspondante.

Les informations relatives à l'efficacité énergétique sont fournies sur l'étiquette énergétique officielle de l'UE, jointe à l'appareil et affichée sur l'emballage du produit et au point de vente, conformément à la réglementation européenne applicable.

(DE) Dieses Produkt wurde bewertet und entspricht den geltenden EU-Rechtsvorschriften und grundlegenden Anforderungen, einschließlich, aber nicht beschränkt auf:
– Niederspannungsrichtlinie (2014/35/EU)
– EMV-Richtlinie (2014/30/EU)
– Funkanlagenrichtlinie (2014/53/EU)
– RoHS-Richtlinie (2011/65/EU)
– Durchführungsverordnung (EU) 2023/2854 zu Cybersicherheitsanforderungen für Funkanlagen

Die vollständige EU-Konformitätserklärung ist jederzeit auf Anfrage beim offiziellen EU-Importeur (info@toyotomi.eu) erhältlich oder kann von der Website des Herstellers (www.toyotomi.eu) heruntergeladen werden. Produktspezifische Downloads finden Sie auf der jeweiligen Produktseite.

Informationen zur Energieeffizienz werden über das offizielle EU-Energieetikett bereitgestellt, das dem Gerät beiliegt und auf der Produktverpackung sowie am Verkaufsort angezeigt wird.

(NL) Dit product is beoordeeld en voldoet aan de toepasselijke EU-wetgeving en essentiële vereisten, waaronder maar niet beperkt tot:
– Laagspanningsrichtlijn (2014/35/EU)
– EMC-richtlijn (2014/30/EU)
– Richtlijn radioapparatuur (2014/53/EU)
– RoHS-richtlijn (2011/65/EU)
– Uitvoeringsverordening (EU) 2023/2854 inzake cyberbeveiligingsvereisten voor radioapparatuur

De volledige EU-conformiteitsverklaring is te allen tijde op te vragen bij de officiële EU-importeur (info@toyotomi.eu) of te downloaden via de website van de fabrikant (www.toyotomi.eu). Voor productspecifieke downloads wordt verwezen naar de betreffende productpagina.

Informatie over de energie-efficiëntie wordt verstrekt via het officiële EU-energielabel, dat bij het apparaat is gevoegd en wordt weergegeven op de productverpakking en op het verkooppunt, overeenkomstig de toepasselijke EU-wetgeving.

(ES) Este producto ha sido evaluado y cumple con la legislación aplicable de la UE y los requisitos esenciales, incluidos, entre otros:
– Directiva de baja tensión (2014/35/UE)
– Directiva de compatibilidad electromagnética (2014/30/UE)
– Directiva de equipos radioeléctricos (2014/53/UE)
– Directiva RoHS (2011/65/UE)
– Reglamento de Ejecución (UE) 2023/2854 relativo a los requisitos de ciberseguridad para equipos radioeléctricos

La Declaración UE de conformidad completa está disponible en cualquier momento previa solicitud al importador oficial de la UE (info@toyotomi.eu) o puede descargarse desde el sitio web del fabricante (www.toyotomi.eu). Para descargas específicas del producto, consulte la página correspondiente del producto.

(IT) La información sobre eficiencia energética se proporciona en la etiqueta energética oficial de la UE, incluida con el aparato y mostrada en el embalaje del producto y en el punto de venta, de conformidad con la normativa europea aplicable.
Questo prodotto è stato valutato ed è conforme alla normativa UE applicabile e ai requisiti essenziali, inclusi, a titolo esemplificativo:
– Direttiva bassa tensione (2014/35/UE)
– Direttiva compatibilità elettromagnetica (2014/30/UE)
– Direttiva sulle apparecchiature radio (2014/53/UE)
– Direttiva RoHS (2011/65/UE)
– Regolamento di esecuzione (UE) 2023/2854 relativo ai requisiti di cibersicurezza per le apparecchiature radio

La Dichiarazione UE di conformità completa è disponibile in qualsiasi momento su richiesta presso l'importatore ufficiale UE (info@toyotomi.eu) o può essere scaricata dal sito web del produttore (www.toyotomi.eu). Per i download specifici del prodotto, consultare la relativa pagina prodotto.

Le informazioni sull'efficienza energetica sono fornite tramite l'etichetta energetica ufficiale dell'UE, inclusa con l'apparecchio e visualizzata sull'imballaggio del prodotto e nel punto vendita, in conformità alla normativa UE applicabile.

GB It is prohibited to reproduce or reprint all or any part of this manual in any manner without the written permission of TOYOTOMI EUROPE SALES B.V.
FR Il est interdit de reproduire ou de réimprimer tout ou partie de ce manuel, sous quelque forme que ce soit, sans l'autorisation écrite de TOYOTOMI EUROPE SALES B.V.
DE Es ist untersagt, dieses Handbuch ganz oder teilweise in irgendeiner Form ohne die schriftliche Genehmigung von TOYOTOMI EUROPE SALES B.V. zu vervielfältigen oder nachzudrucken.
NL Het is verboden deze handleiding geheel of gedeeltelijk op welke wijze dan ook te reproduceren of te herdrukken zonder schriftelijke toestemming van TOYOTOMI EUROPE SALES B.V.
ES Queda prohibida la reproducción o reimpresión total o parcial de este manual de cualquier manera sin el permiso por escrito de TOYOTOMI EUROPE SALES B.V.
IT È vietato riprodurre o ristampare tutto o parte di questo manuale in qualsiasi modo senza il permesso scritto di TOYOTOMI EUROPE SALES B.V.

RESPONSIBLE EU ECONOMIC OPERATOR (IMPORTER):

TOYOTOMI EUROPE SALES B.V.
BINNENVELD 11, 5462 GK, VEGHEL
Tel: +31 (0)413 82 02 95
www.toyotomi.eu

SUBSIDIARIES (DISTRIBUTION & SUPPORT):

OFFICIAL REPRESENTATIVE ITALY
TOYOTOMI ITALIA S.R.L.
VIA T. EDISON, 11
20875 BURAGO DI MOLGORA (MB)
Tel: +39 039 6080392
Fax: +39 039 6080316
www.toyotomi.eu/it/

REPRESENTANTE OFICIAL ESPAÑA
TOYOTOMI EUROPE SALES SPAIN S.A.
CALLE TRIGO, 9 BAJO 2, 28914 LEGANÉS (MADRID)
Tel: +34 91 6895583
Fax: +34 91 6895584
www.toyotomi.eu/es/

OFFICIAL REPRESENTATIVE FRANCE
TOYOTOMI FRANCE SAS
12 AVENUE BUJAULT
79000 NIORT
admin@toyotomi.eu
www.toyotomi.fr

This product is made in China.
Ce produit est fabriqué en Chine.
Dieses Produkt wird in China hergestellt.
Dit product is vervaardigd in China.
Este producto está fabricado en China.
Questo prodotto è fabbricato in Cina.

202601v1